HYDRAULIC CYBORG Hand

HIDRAULIČNA ŠAKA



HIDRAULIČNA ENERGIJA

8+

BEZ BATERIJA

VELIČINA: 40 CM

LAKO SKLAPANJE

Buki France

Srpski prevod © Igračkeraj · igrackeraj.rs

SADRŽAJ KUTIJE

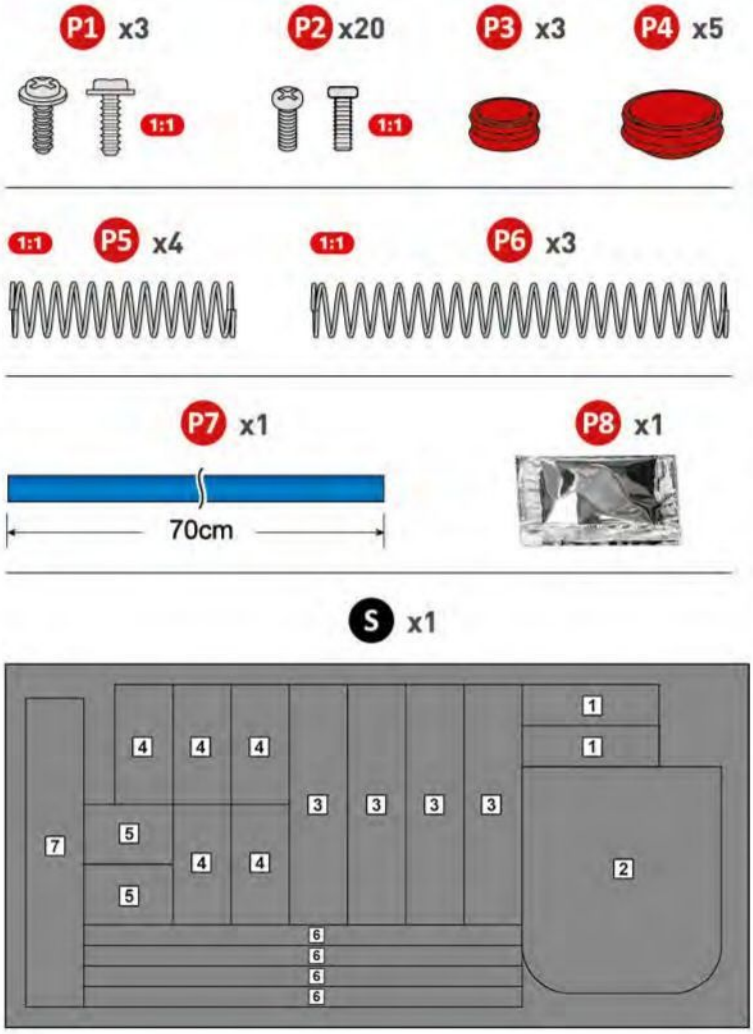

P1: šrafovi sa podloškom (prirubnicom)

P2: šrafovi

P3: mali čep

P4: veliki čep

P5: mala opruga

P6: velika opruga

S: obloga (tabla sunđera)

P7: crevo (cevčica)

P8: ulje (ne dirati u isto vreme kada i crevo)

DODATNI POTREBAN ALAT



KLEŠTA (SEČICE)



ŠRAFCIGER



FLOMASTER



LENJIR



MAKAZE



ČAŠA

Srpski prevod © Igračkeraj · igrackeraj.rs

DELOVI ZA ODVAJANJE

Odvajaj postepeno, kako ti koji deo zatreba.

A

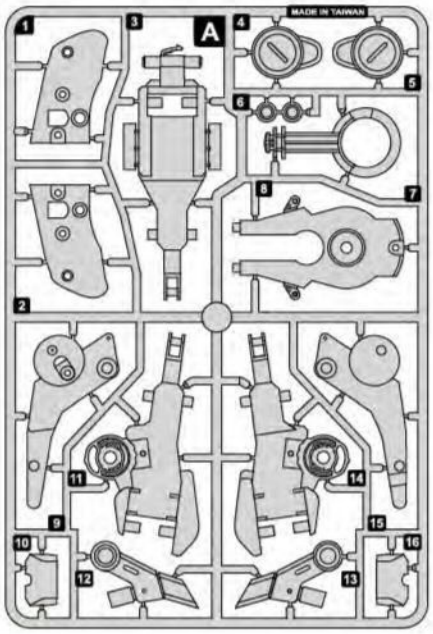

B

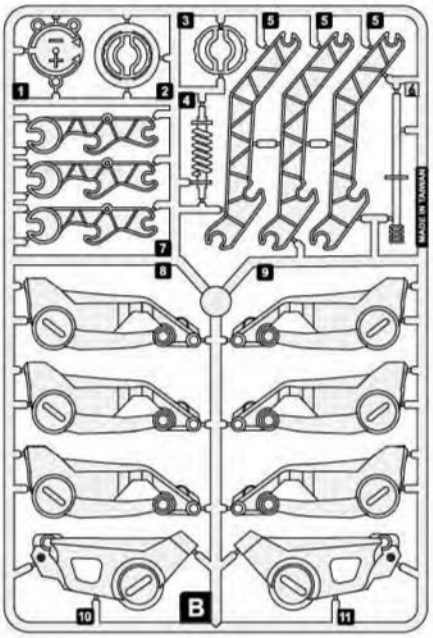

C

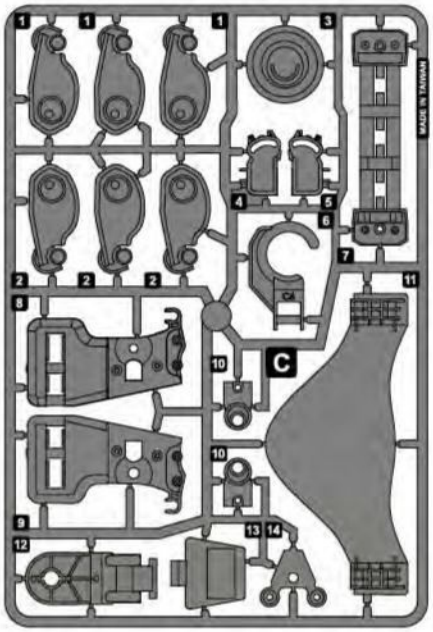

D

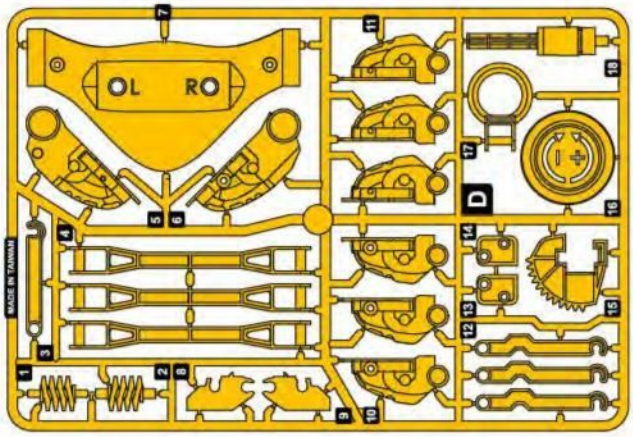

F

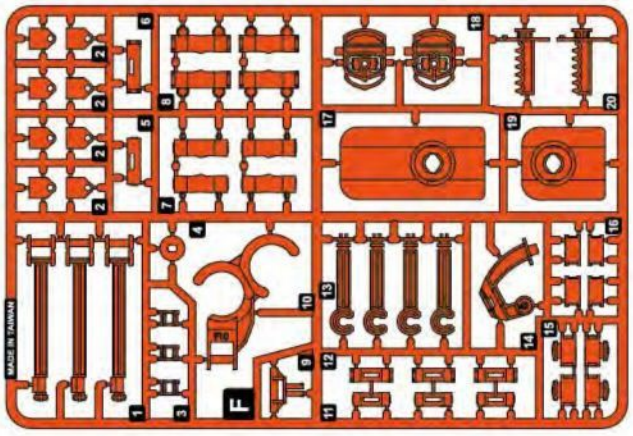

E

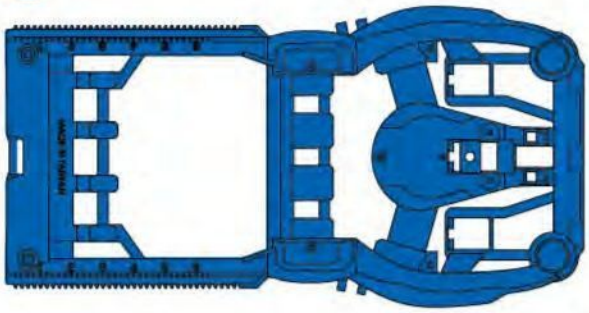

G

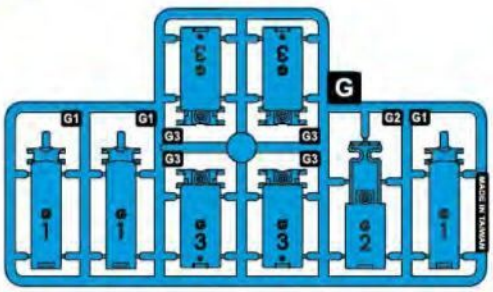

Srpski prevod © Igračkeraj · igrackeraj.rs

SAVETI

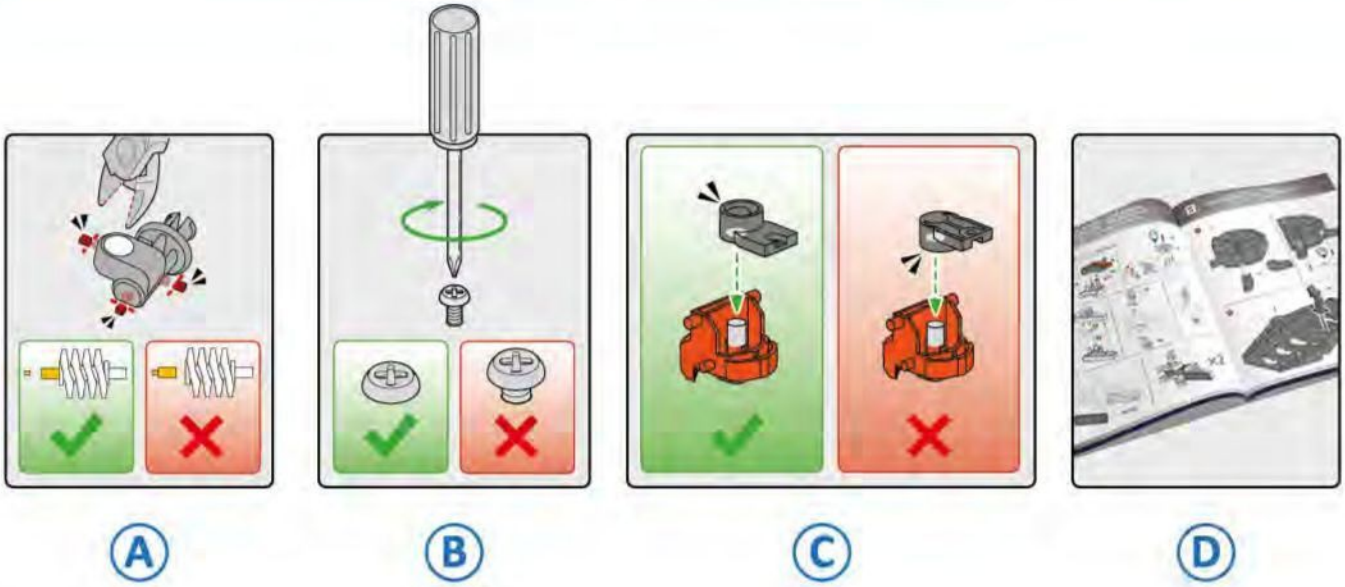

(A) Zamoli odraslu osobu da odseče sve ostatke plastike (spojeve sa okvirom) pre nego što počneš da sklapaš delove. Kod nekih delova pazi da odsečeš samo te ostatke plastike, a ne i deo.

(B) Za šrafove koristi krstasti šrafciger P01. Zavrni šrafove čvrsto, da delovi šake dobro drže. Da bi zavrnuo šraf, okreći ga u smeru kazaljke na satu.

(C) Važno: neki delovi liče jedan na drugi. Pažljivo prati smer sklapanja.

(D) Pažljivo pročitaj uputstvo i prati korake sklapanja pravilnim redom.

Srpski prevod © Igračkeraj · igrackeraj.rs

DELOVI TVOJE KIBORG ŠAKE



STR. 6

A. Oslonac za dlan

STR. 7

B. Šasija

STR. 13

D. Hidraulični sistem

STR. 8

C. Prsti

STR. 19

E. Palac



Postani pravi kiborg

Sistem koji ćeš napraviti zove se egzoskelet. Istraživači u oblasti robotike pokušavaju da ostvare san o čoveku-mašini, odnosno kiborgu, i tako povećaju fizičke sposobnosti ljudi. Sa egzoskeletom na sebi mogao bi da trčiš brže, skačeš više ili nosiš teške terete!

Srpski prevod © Igračkeraj · igrackeraj.rs

A OSLONAC ZA DLAN

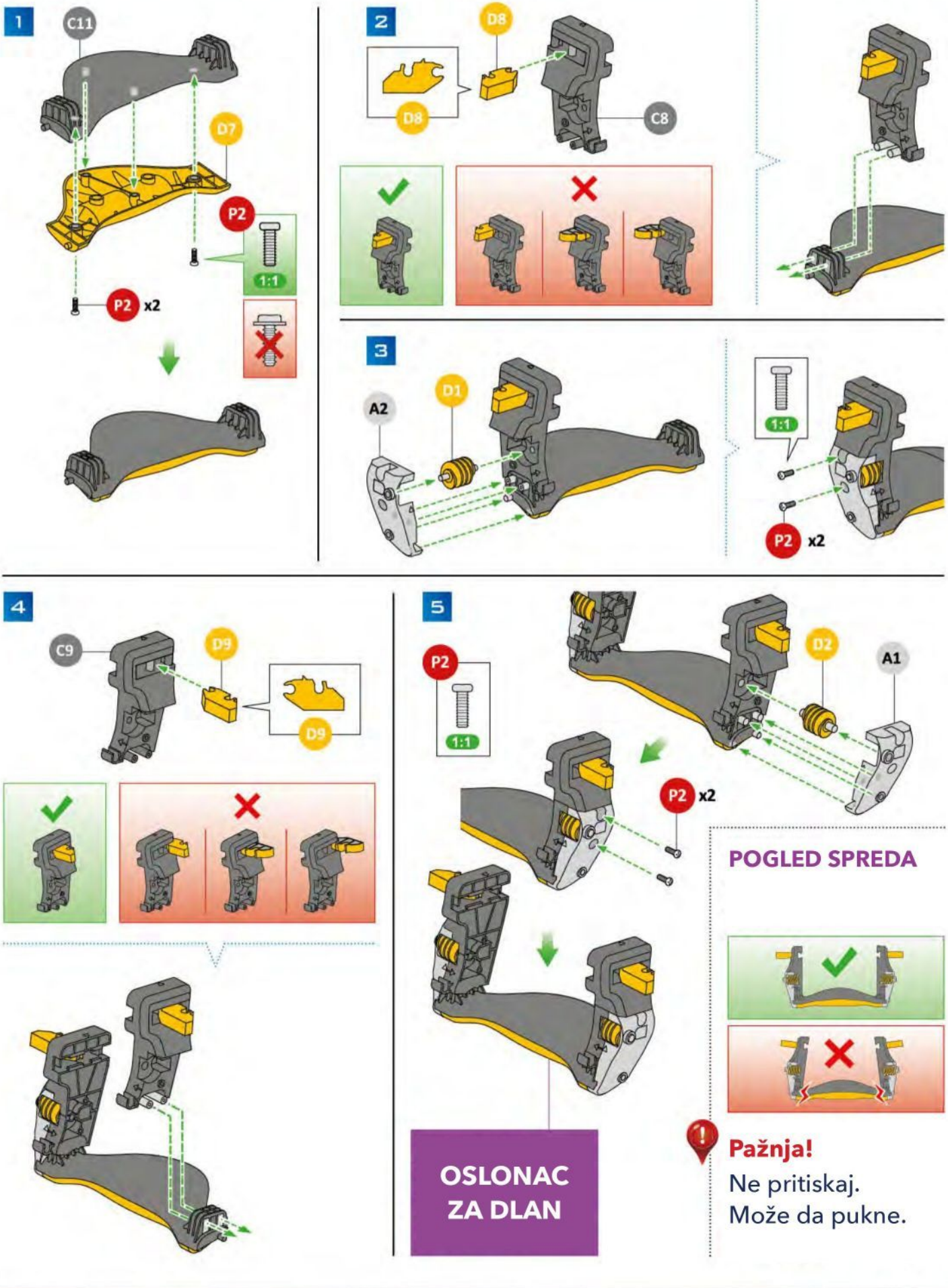

Srpski prevod © Igračkeraj · igrackeraj.rs

ŠASIJA

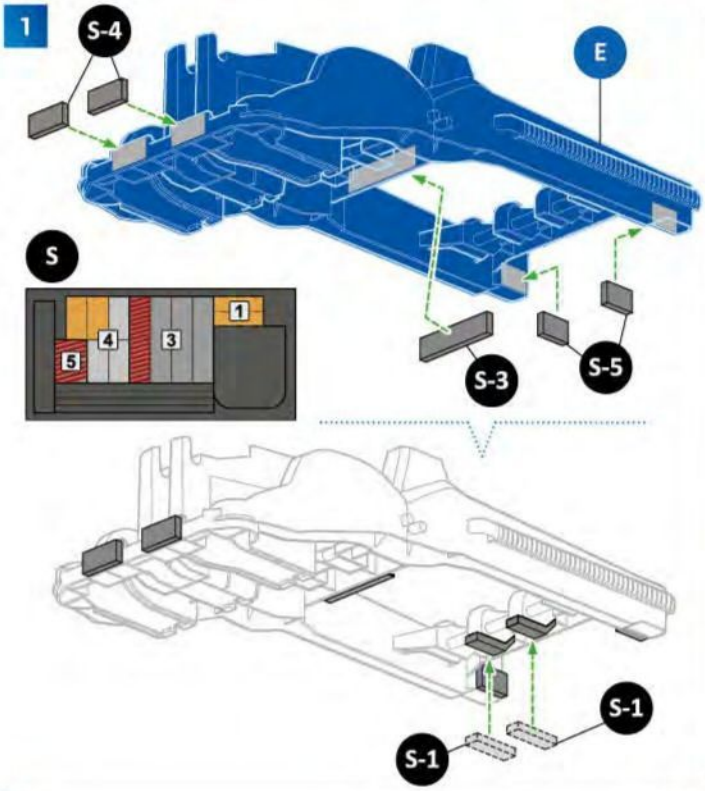

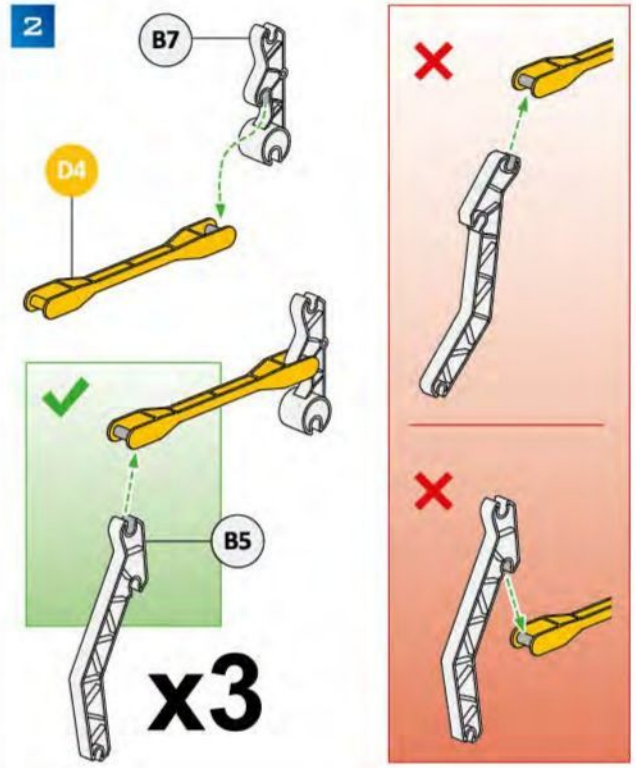

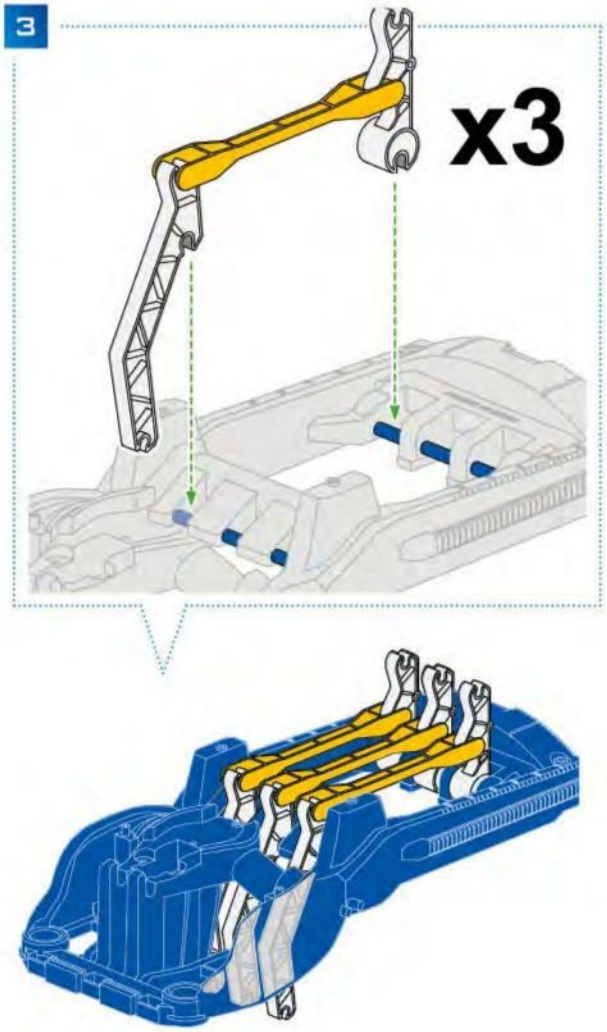

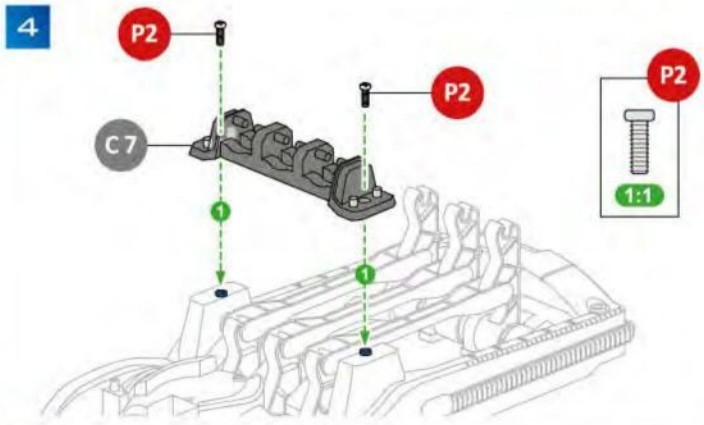

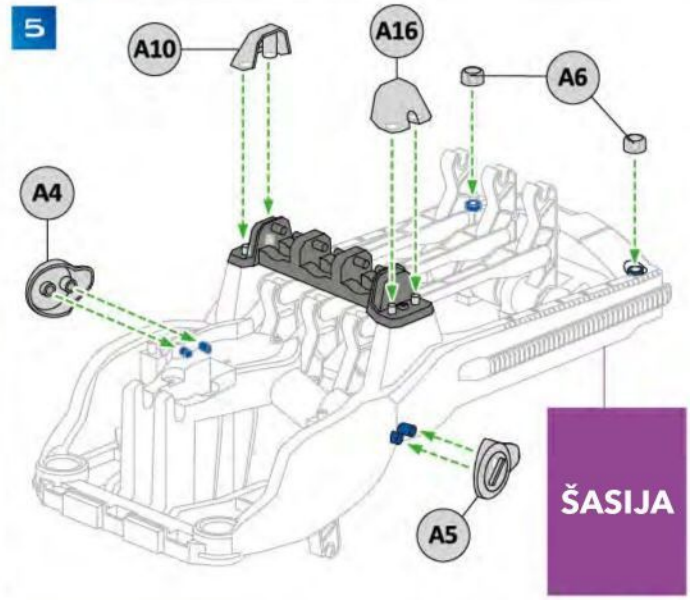

Srpski prevod © Igračkeraj · igrackeraj.rs

PRSTI

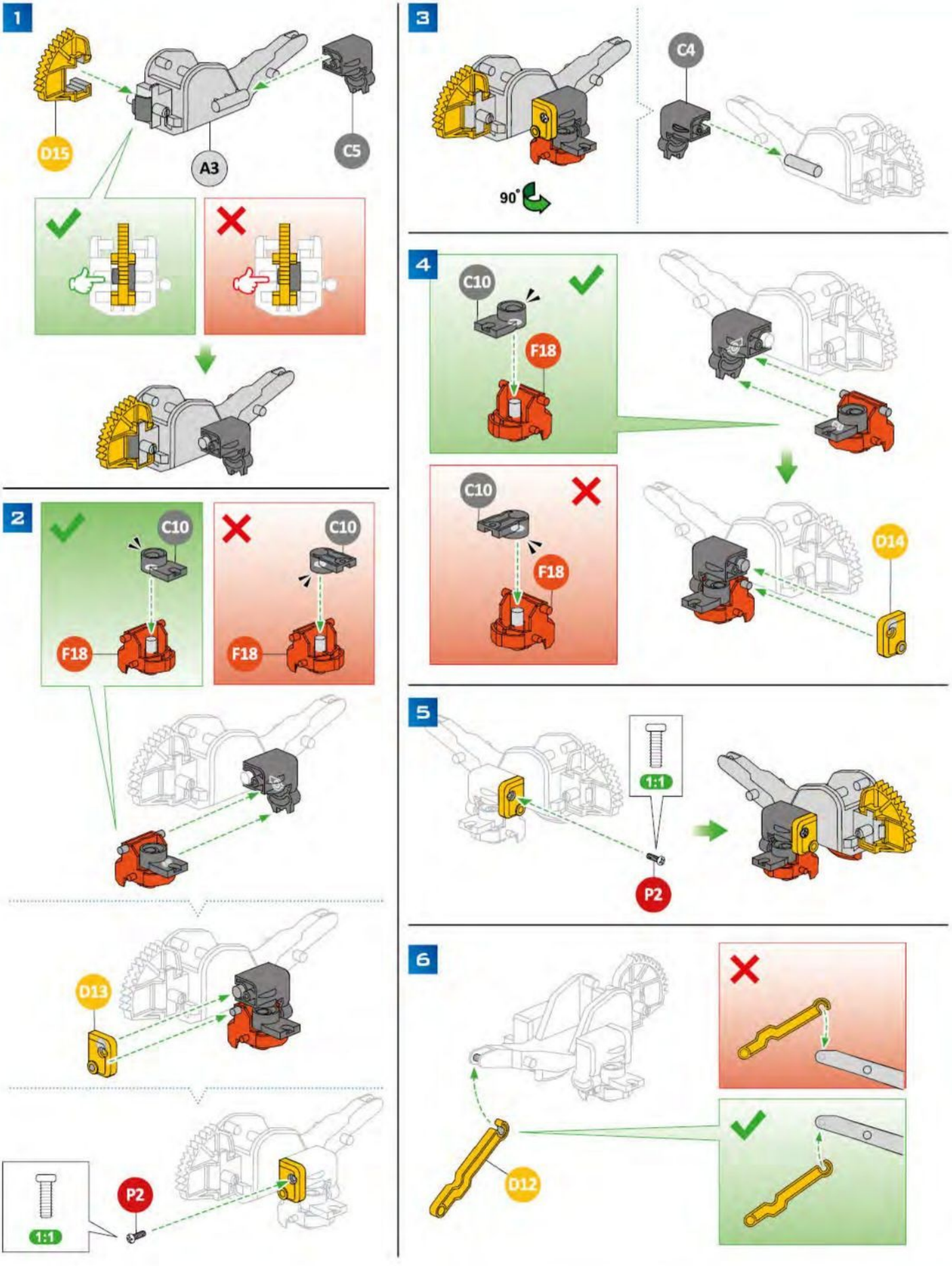

Srpski prevod © Igračkeraj · igrackeraj.rs

7

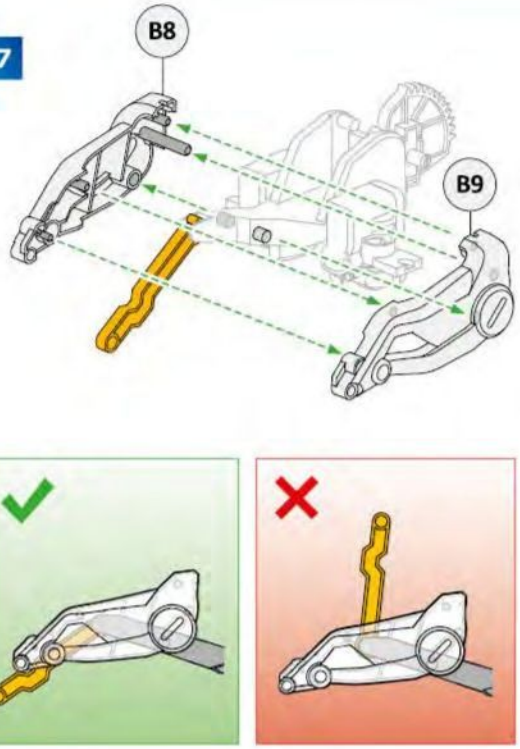

8

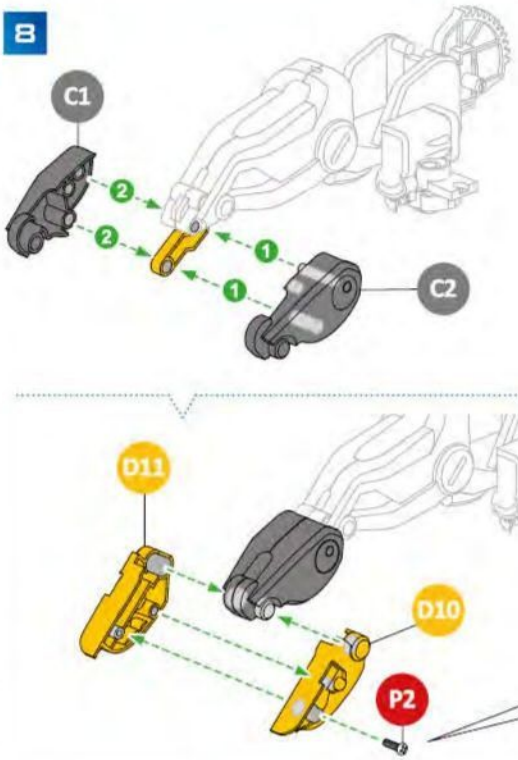

9

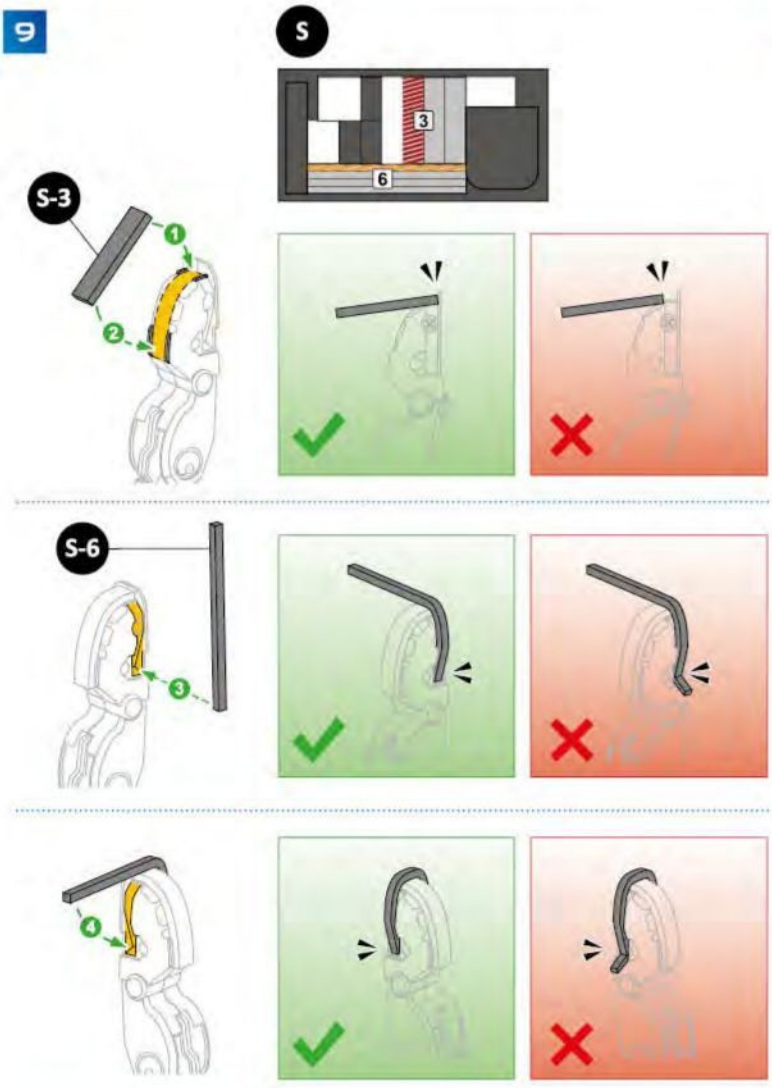

10

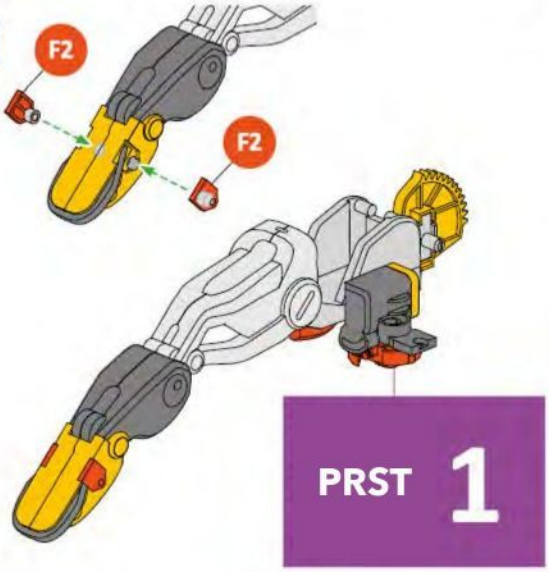

11

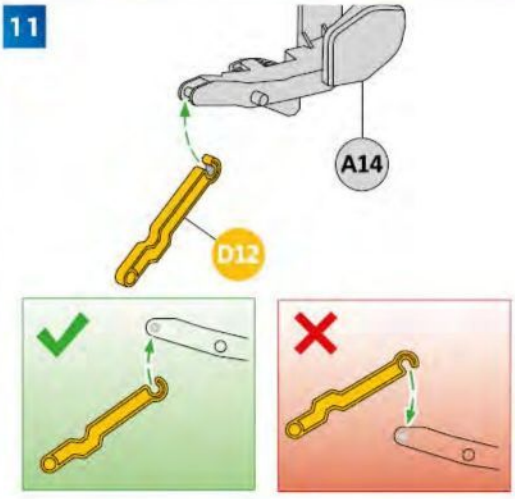

Srpski prevod © Igračkeraj · igrackeraj.rs

12

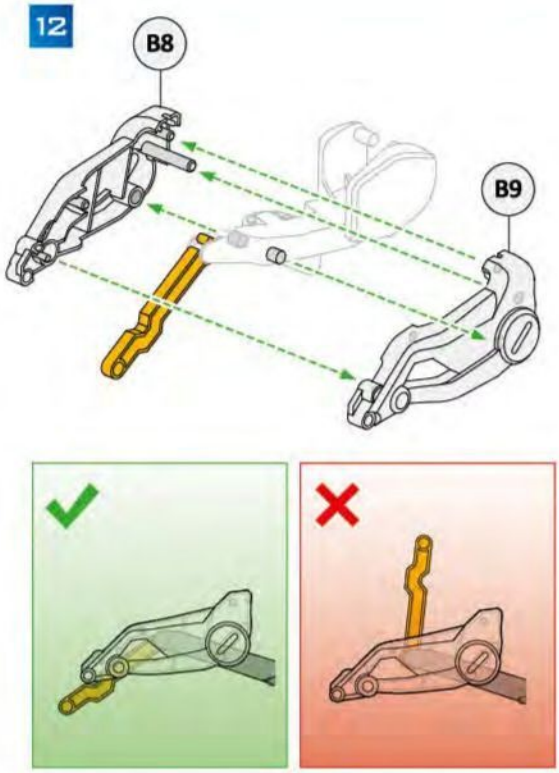

13

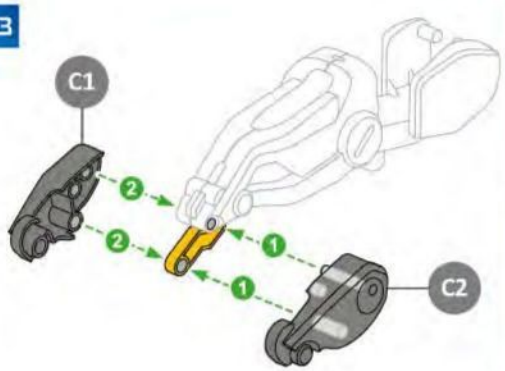

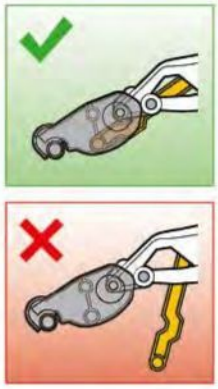

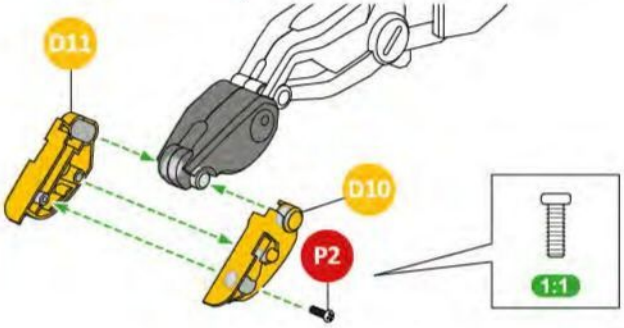

14

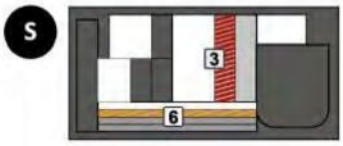

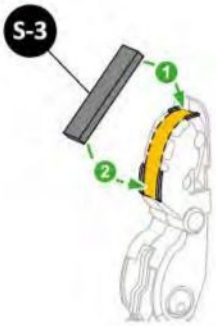

















15

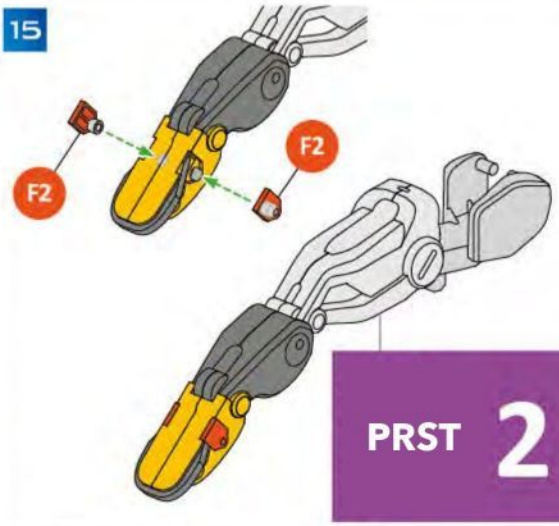

16

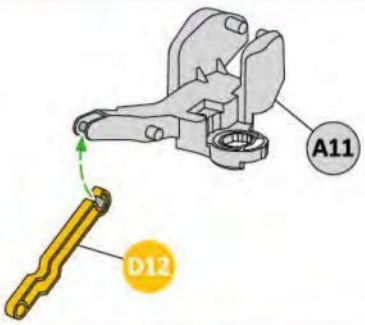



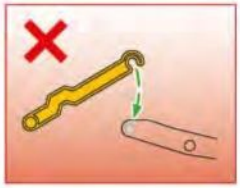

Srpski prevod © Igračkeraj · igrackeraj.rs

17

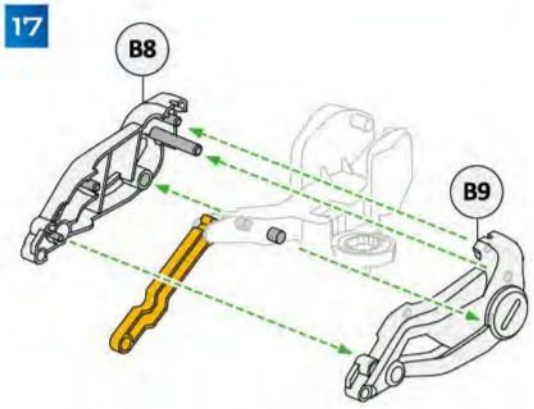

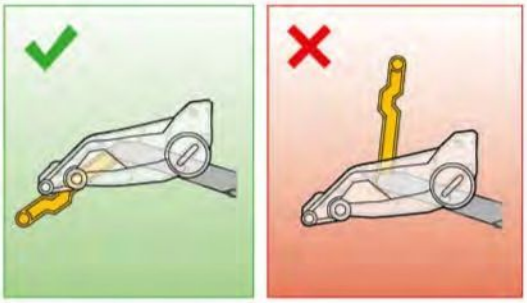

18

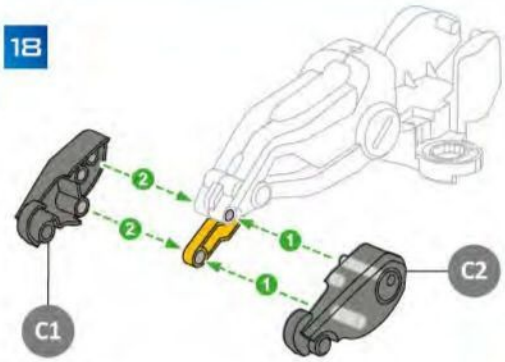



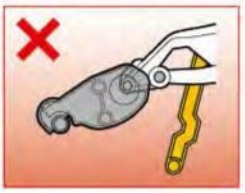

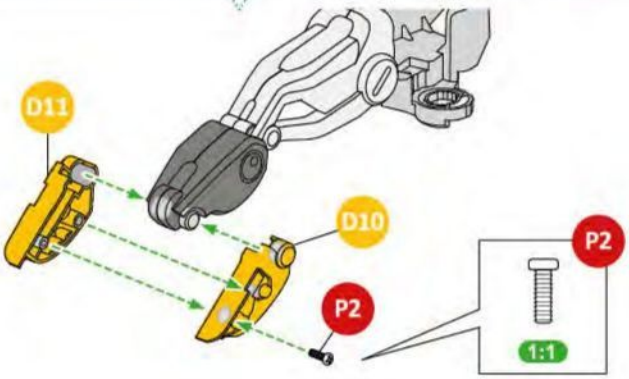

19

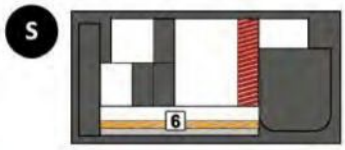

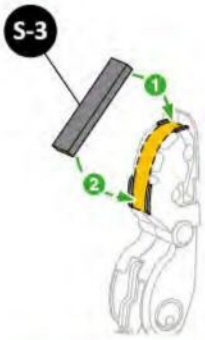



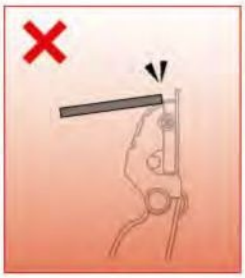

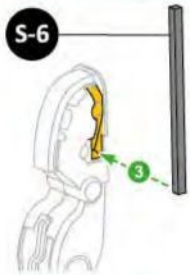





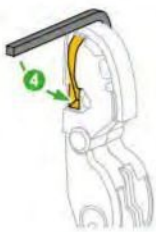





20

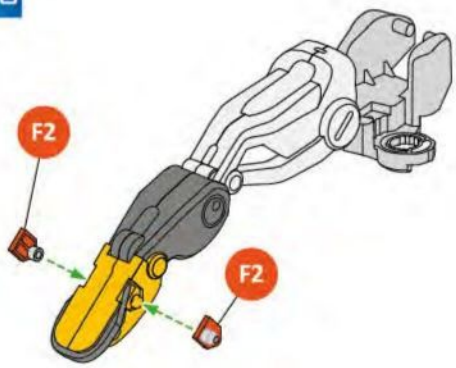

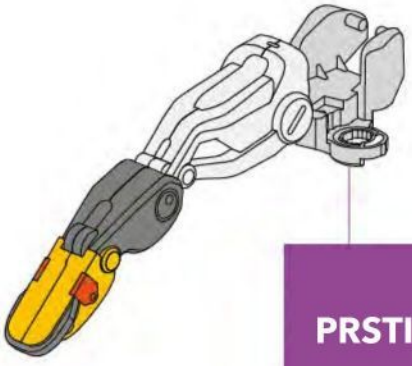

PRSTI 3

Srpski prevod © Igračkeraj · igrackeraj.rs

21

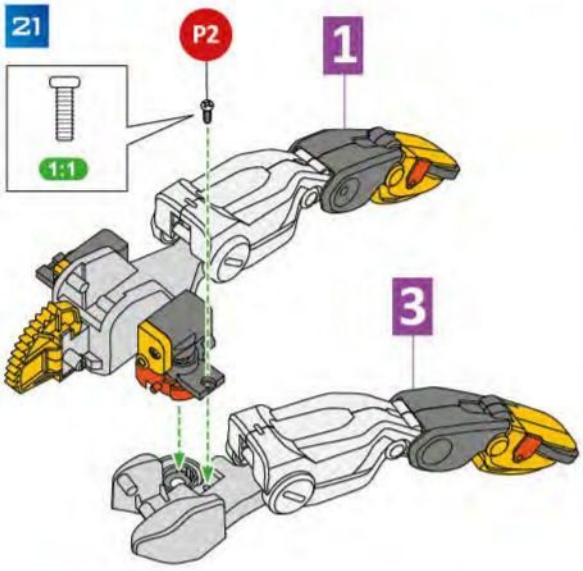

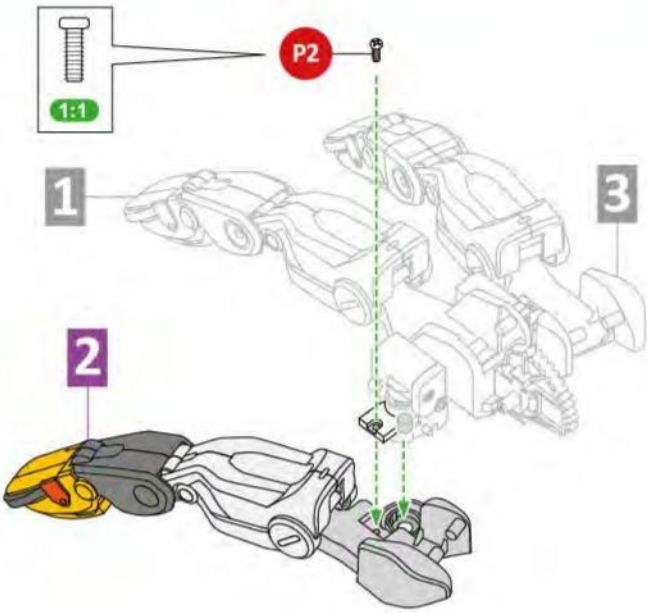

22

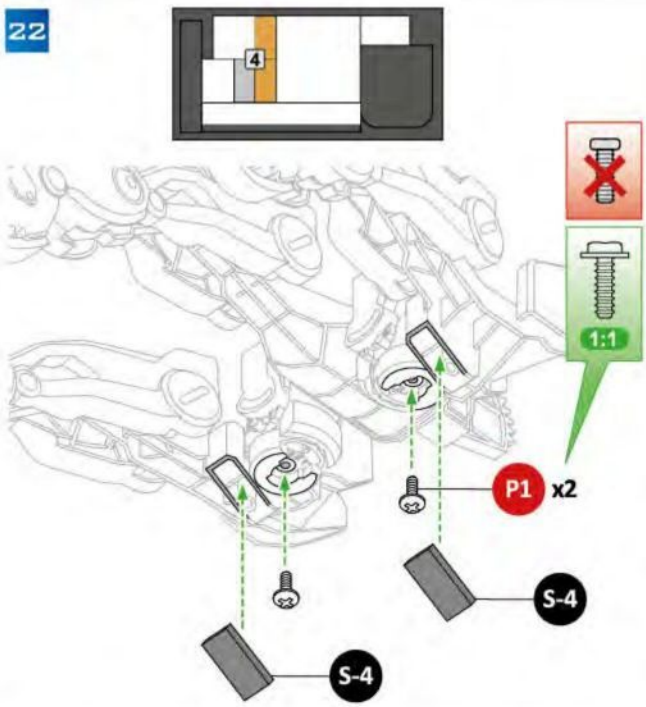

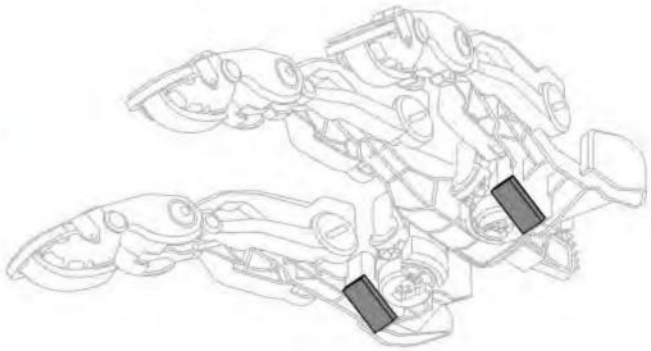

23

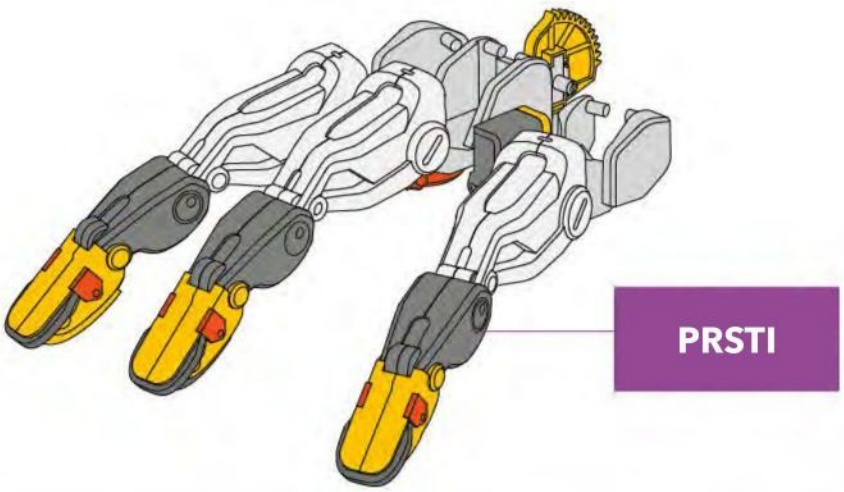

Srpski prevod © Igračkeraj · igrackeraj.rs

SECI CREVA

1 IZMERI I OBELEŽI

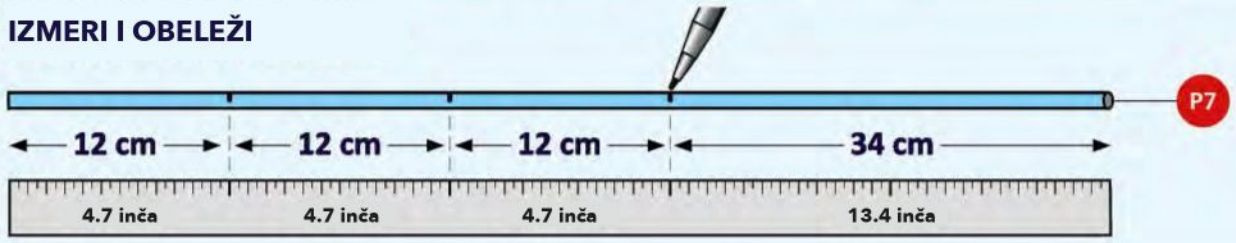

2 SECI

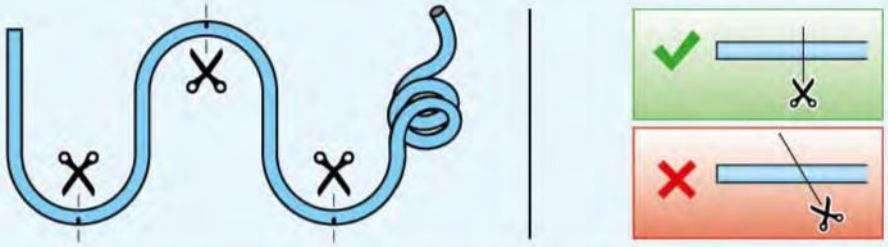

3

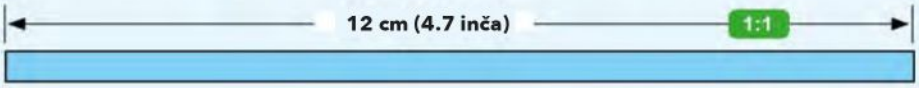

CREVO 12 cm **X3**

4

CREVO 34 cm **X1**

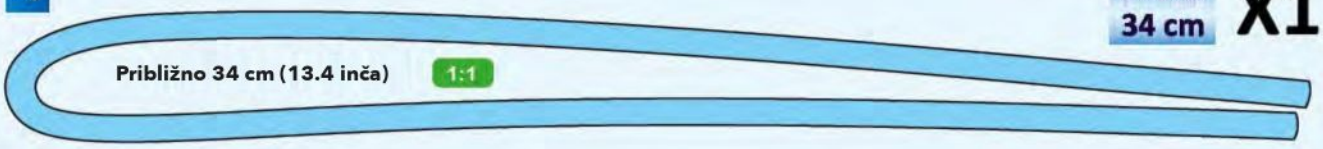

NANESI ULJE

1

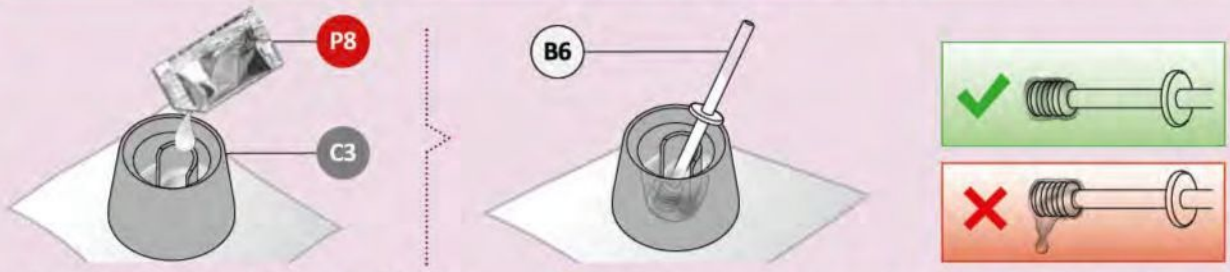

Ulje služi da se delovi pomeraju glatko.

2

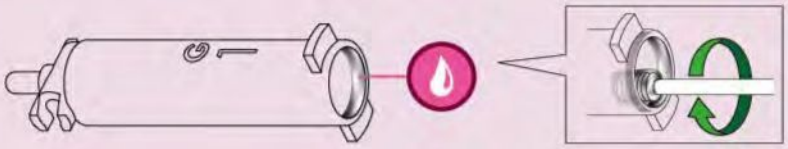

Ova ikonica pokazuje gde treba naneti ulje. Radi to pažljivo.

Srpski prevod © Igračkeraj · igrackeraj.rs

G3 CILINDAR

1

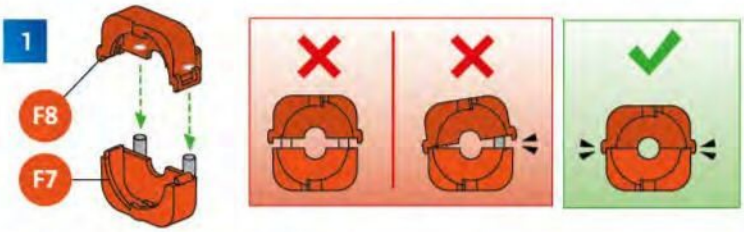

2

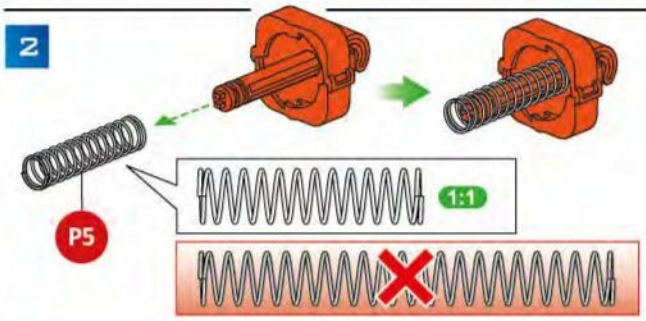

3 Pažnja: iseci pažljivo.

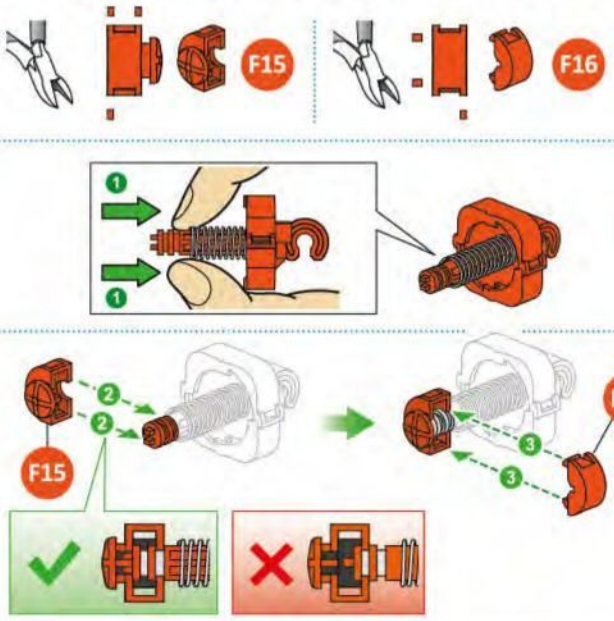

Pažnja: pazi da F7 i F8 sklopiš pravilno okrenute!

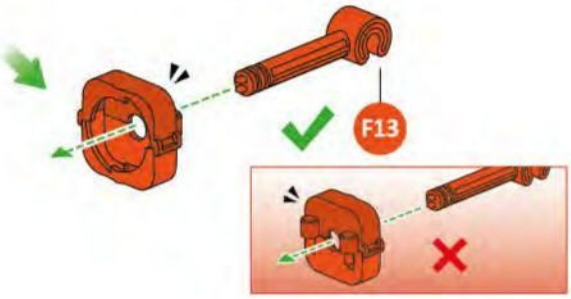

4

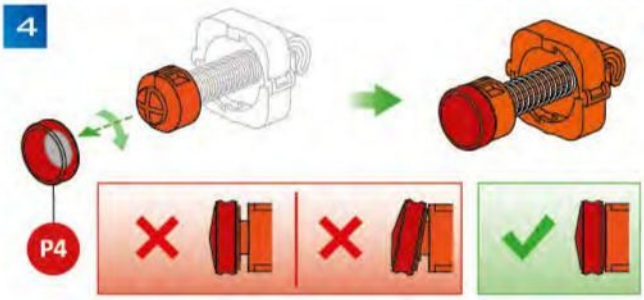

5

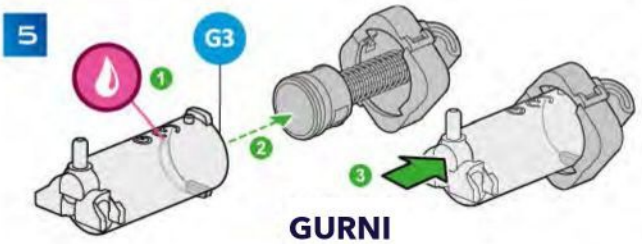

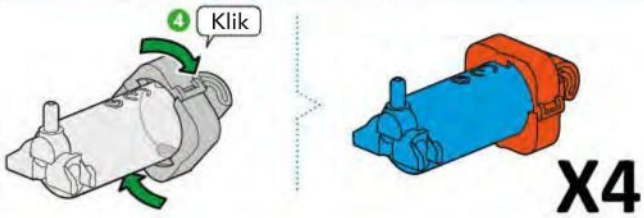

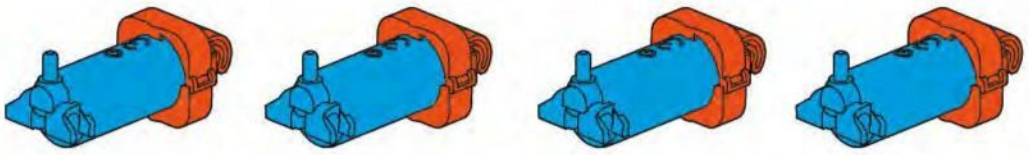

CILINDAR G3

G2 CILINDAR

1

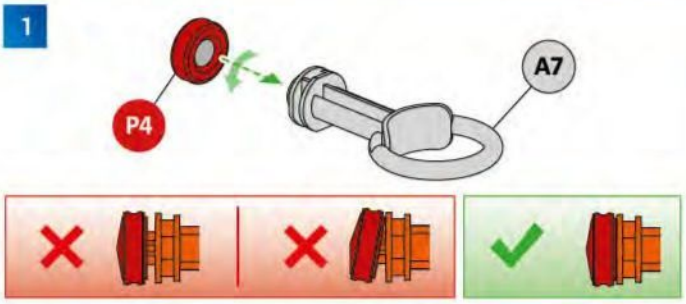

Srpski prevod © Igračkeraj · igrackeraj.rs

2

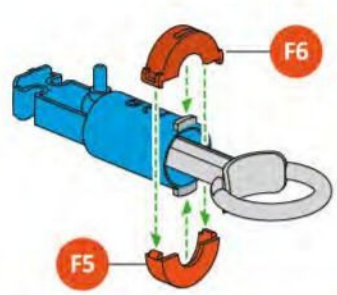

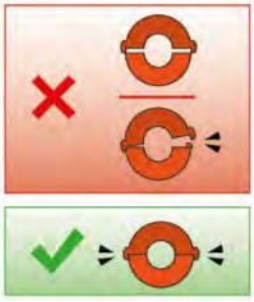

CILINDAR **G2**



G 1 CILINDAR

1

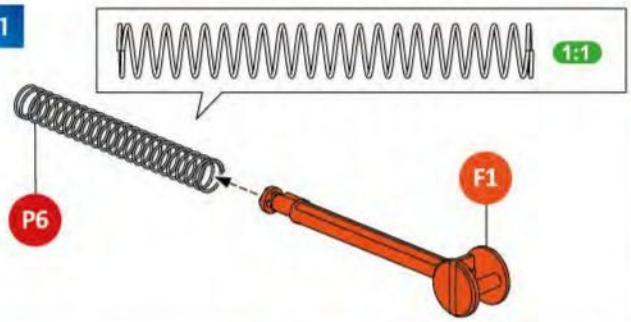

2

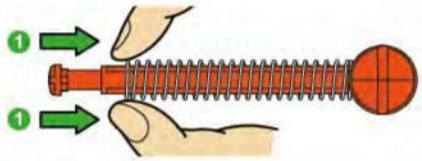

Pažnja: iseci pažljivo.

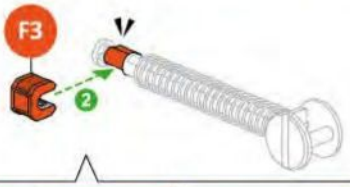



POGLED SA STRANE



POGLED ODOZGO

3





4

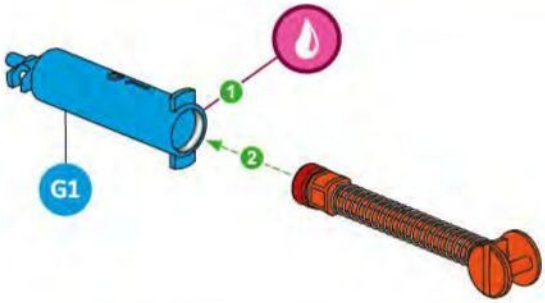

5

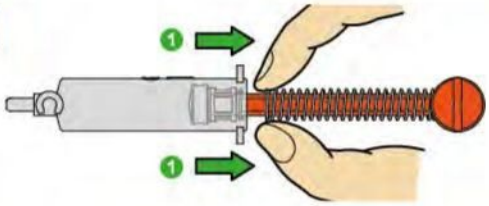

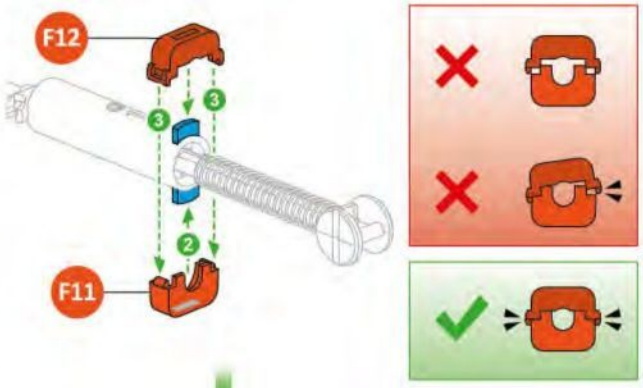

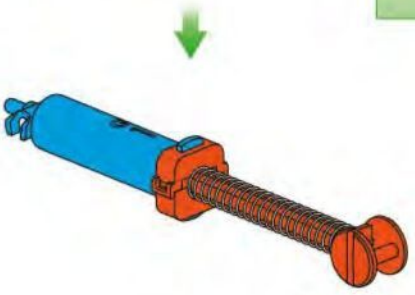

X3

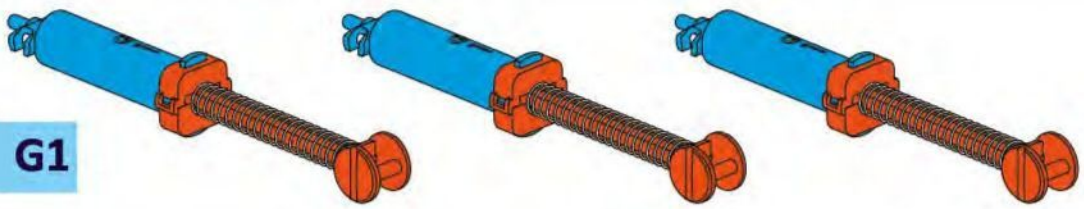

CILINDAR **G1**

Srpski prevod © Igračkeraj · igrackeraj.rs

HIDRAULIČNI SISTEM A

1

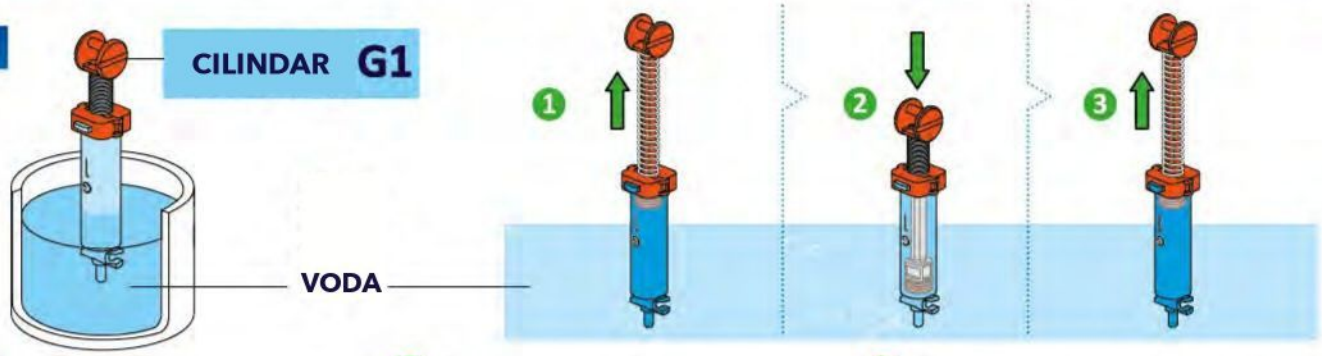

1. Podigni klip skroz do vrha.
2. Pritisni klip skroz do dna.
3. Ponovi korake 1 i 2 nekoliko puta, da se cilindar napuni.

2

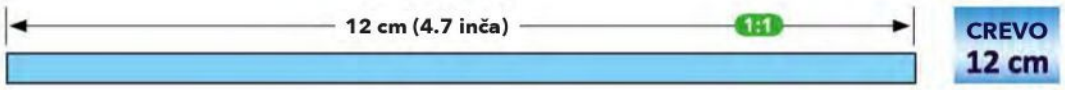

3



Napuni cilindar i crevo.

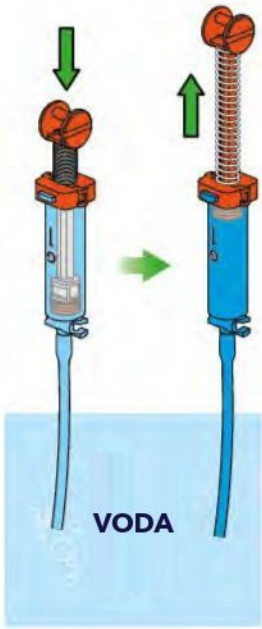

1. Pritisni klip cilindra G3 skroz do dna.

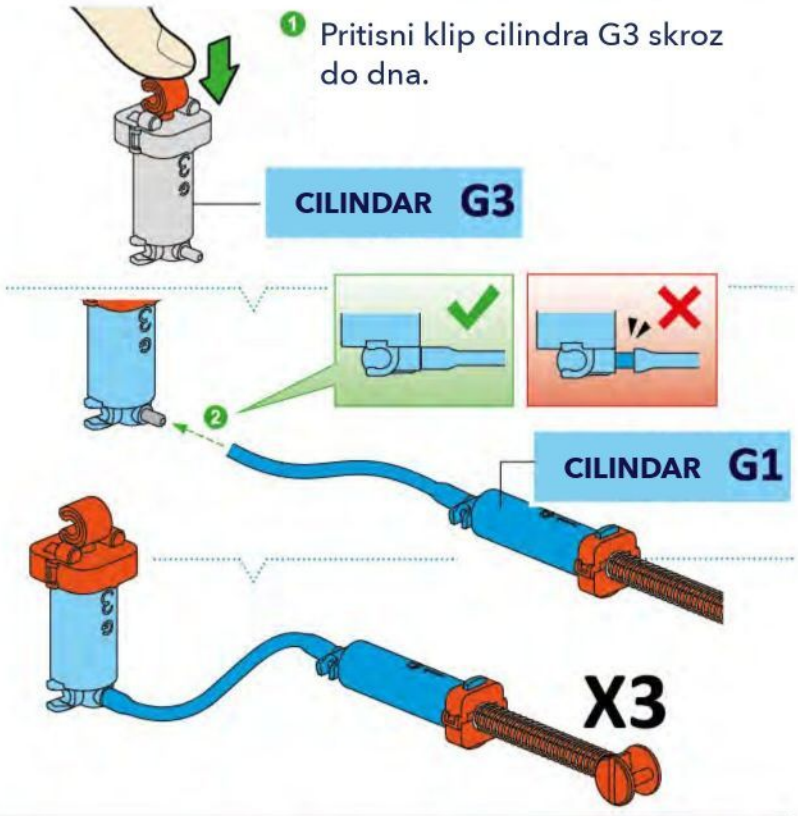



Srpski prevod © Igračkeraj · igrackeraj.rs

HIDRAULIČNI SISTEM B

1

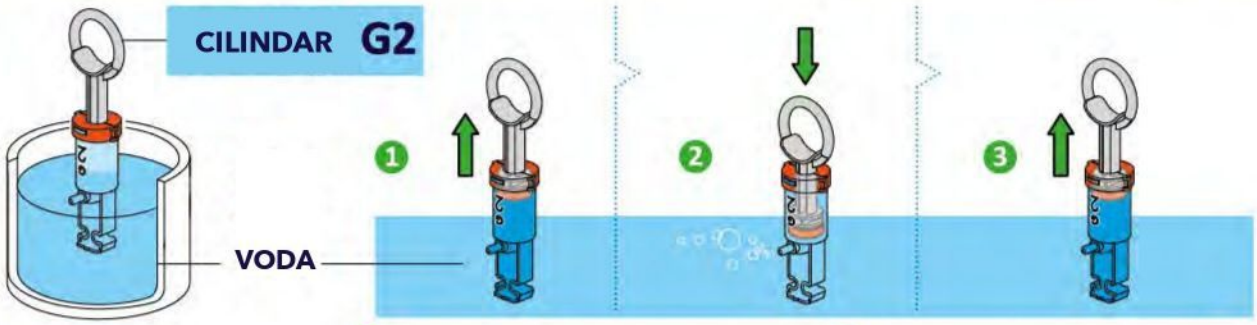

1. Podigni klip skroz do vrha.
2. Pritisni klip skroz do dna.
3. Ponovi korake 1 i 2 nekoliko puta, da se cilindar napuni.

2



3



Napuni cilindar i crevo.

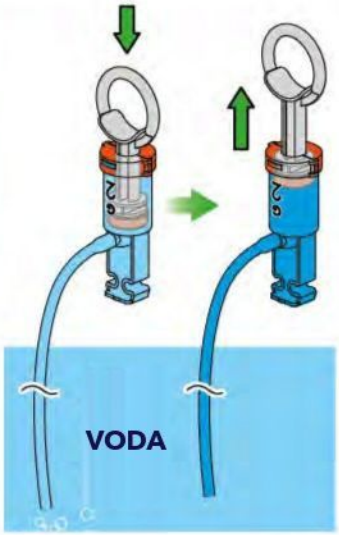

1. Pritisni klip cilindra G3 skroz do dna.

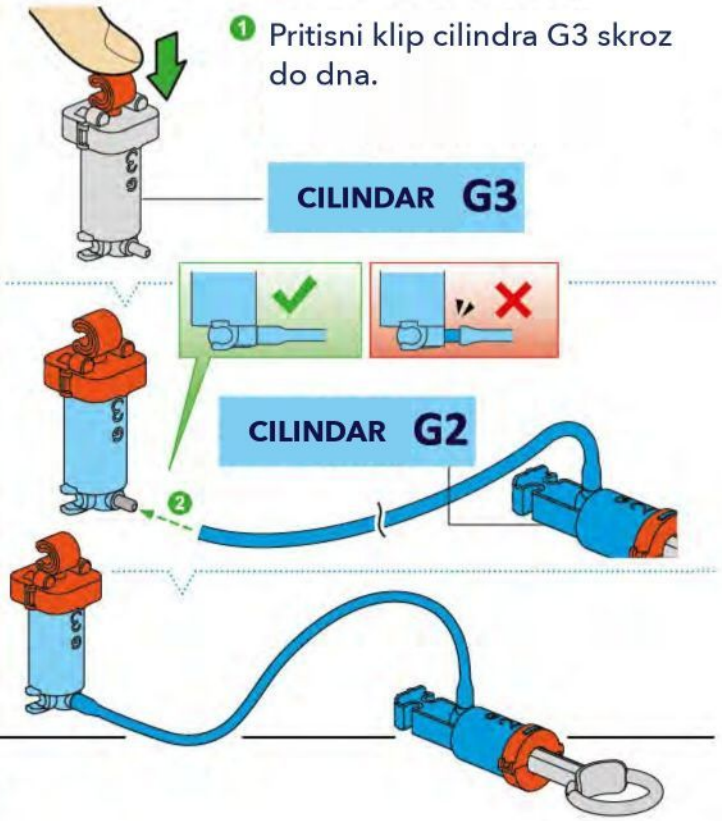

HYDRO. B



Srpski prevod © Igračkeraj · igrackeraj.rs

TEST HYDRO. A

1 Gurni klip do kraja.

2 Proveri visinu klipa cilindra G3.

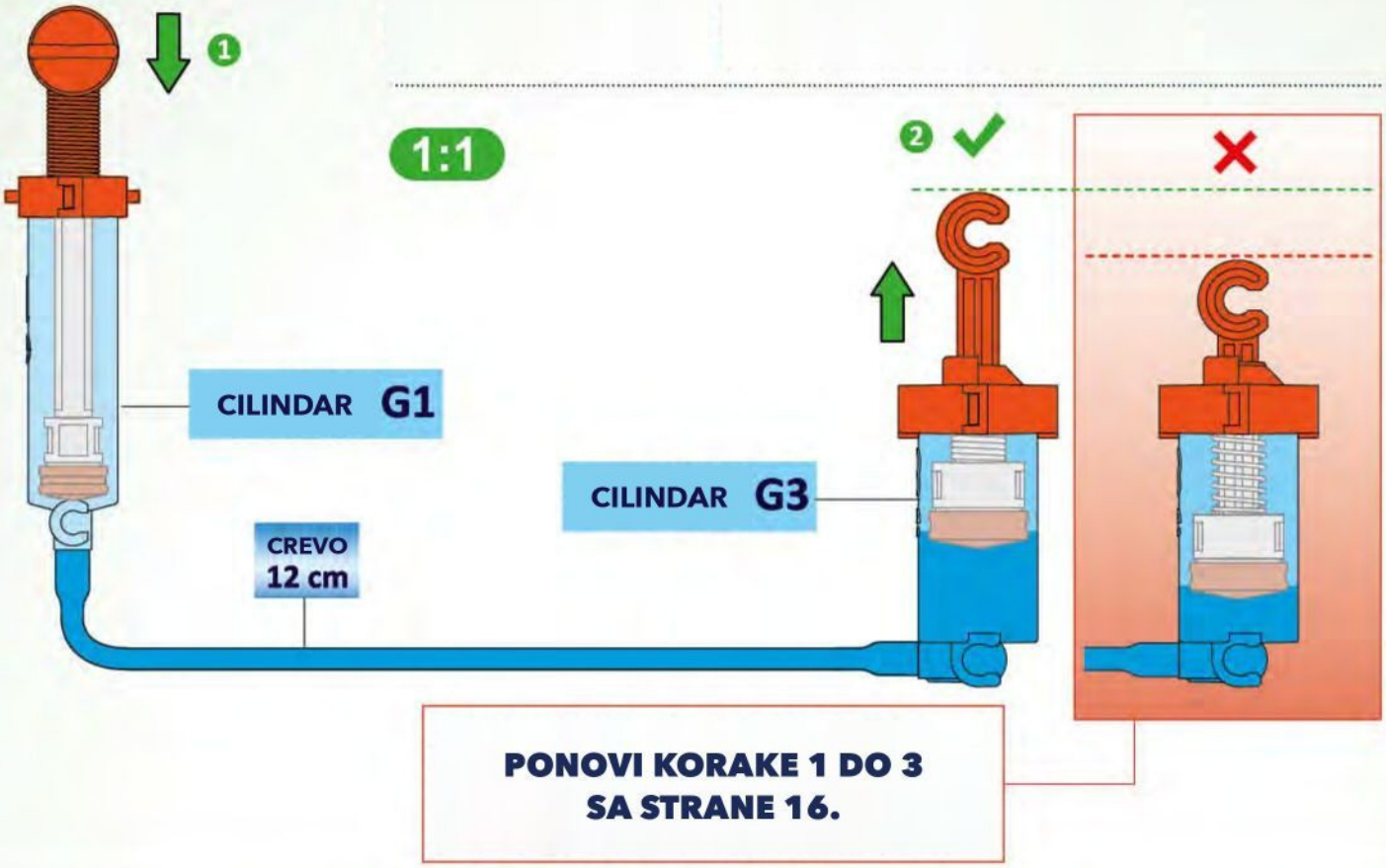

PONOVI KORAKE 1 DO 3 SA STRANE 16.

HYDRO. B

1 Gurni klip do kraja.

2 Proveri visinu klipa cilindra G3.

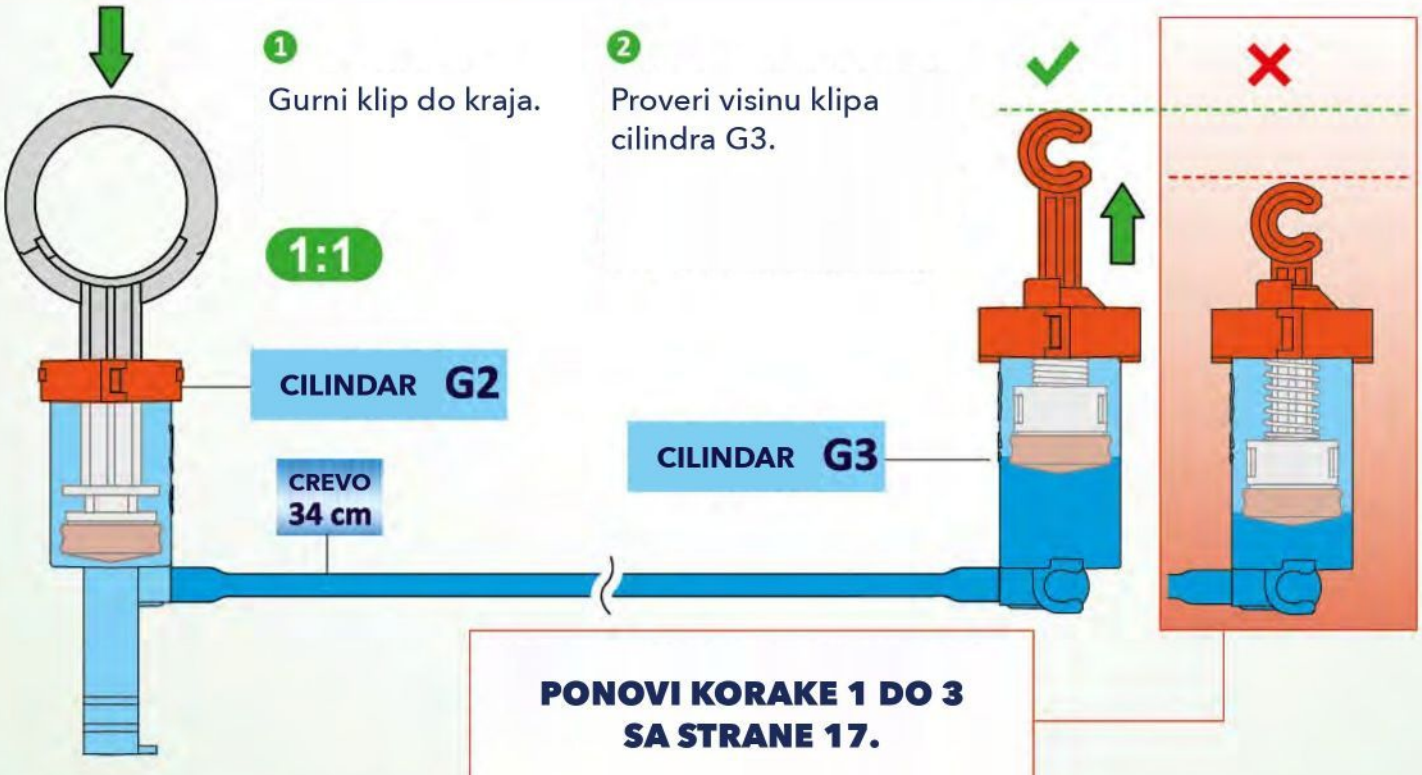

PONOVI KORAKE 1 DO 3 SA STRANE 17.

Srpski prevod © Igračkeraj · igrackeraj.rs

PALAC

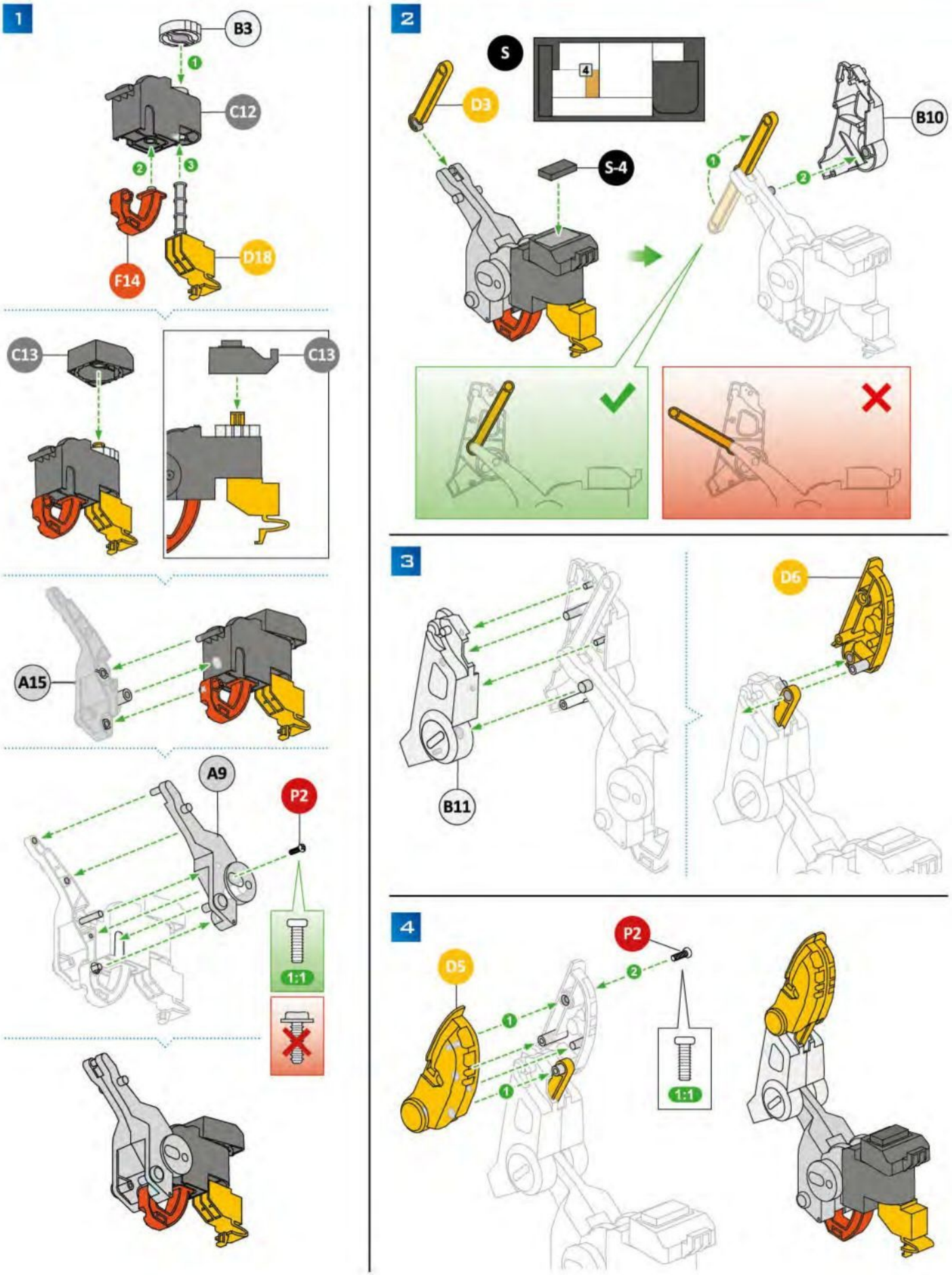

Srpski prevod © Igračkeraj · igrackeraj.rs

5

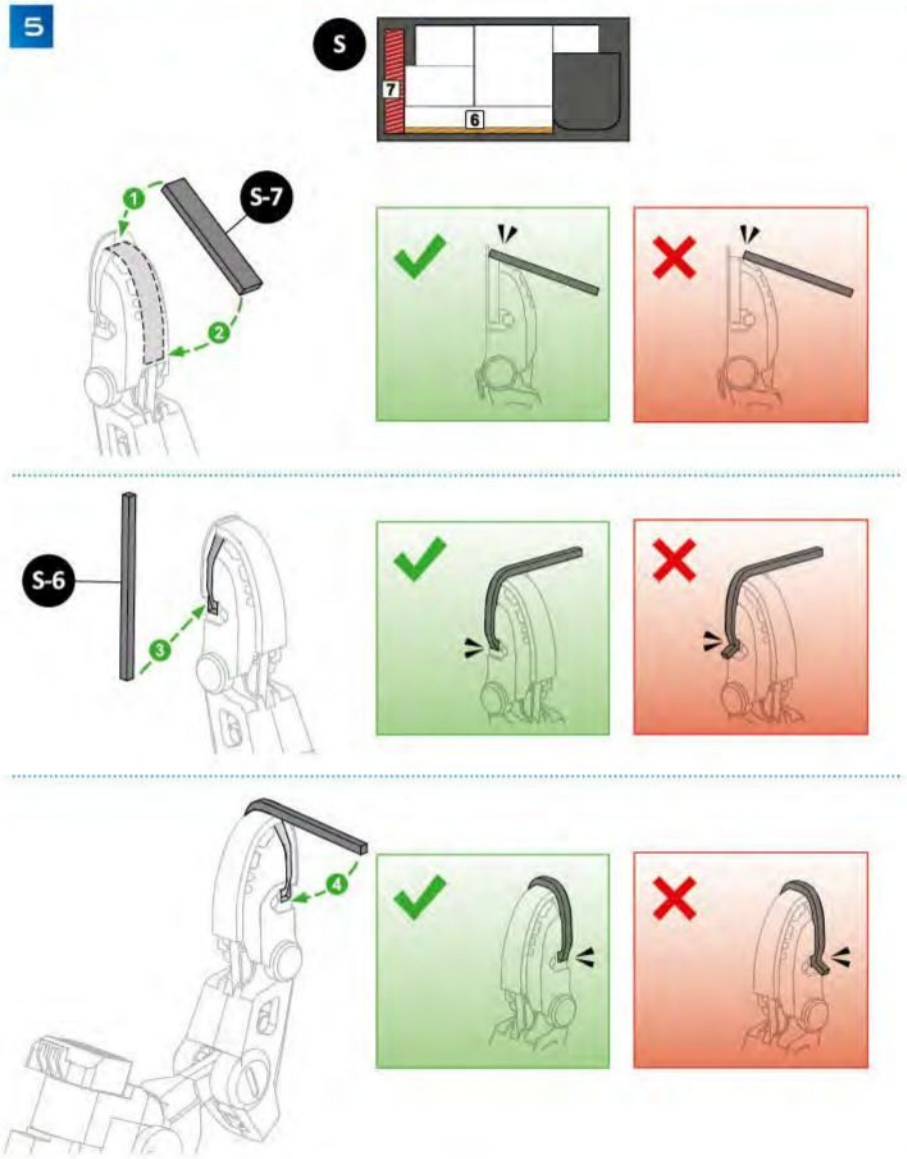

6

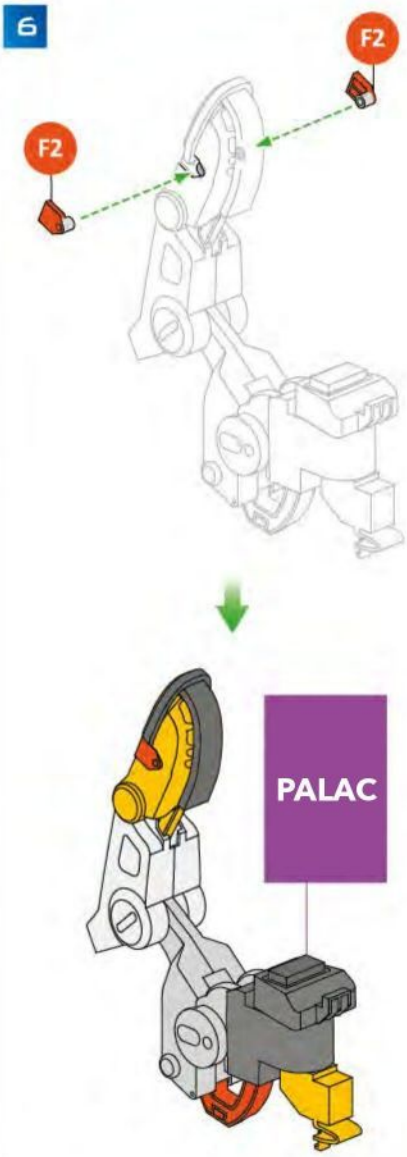

7

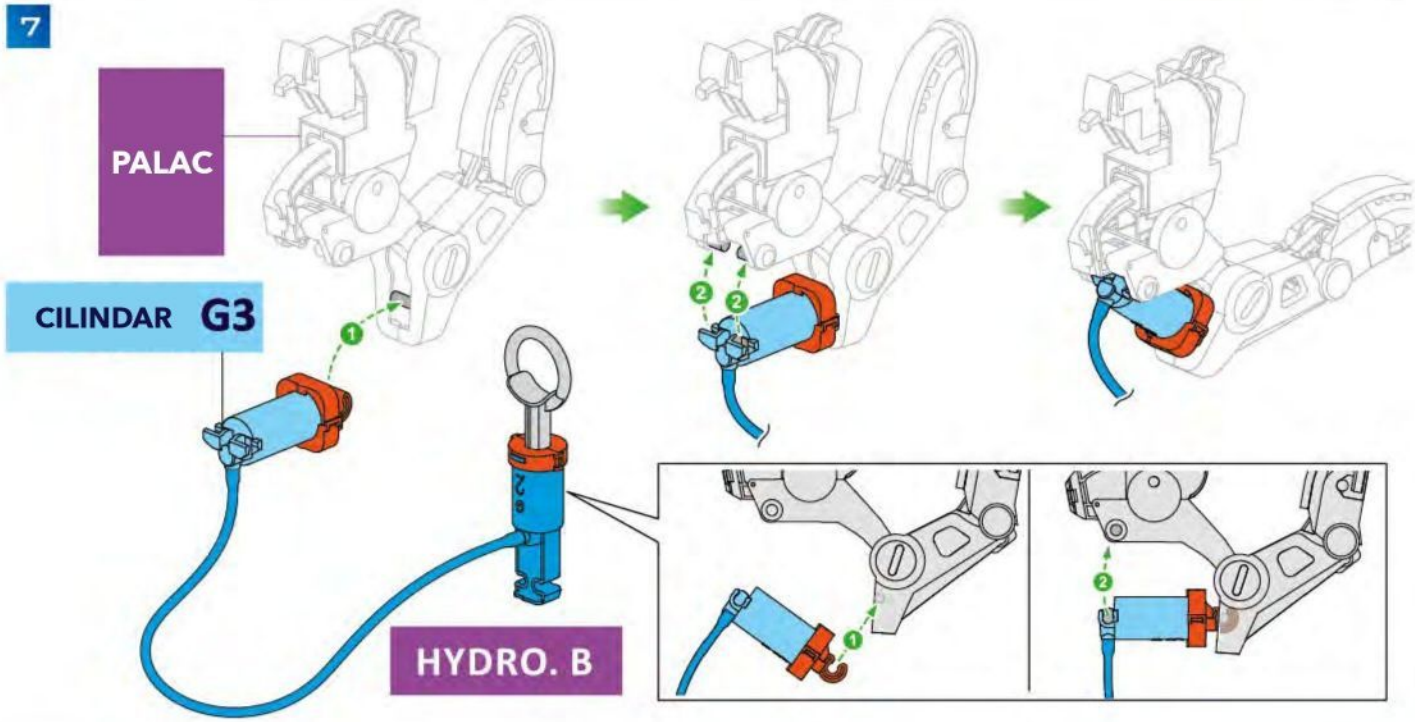

Srpski prevod © Igračkeraj · igrackeraj.rs

8

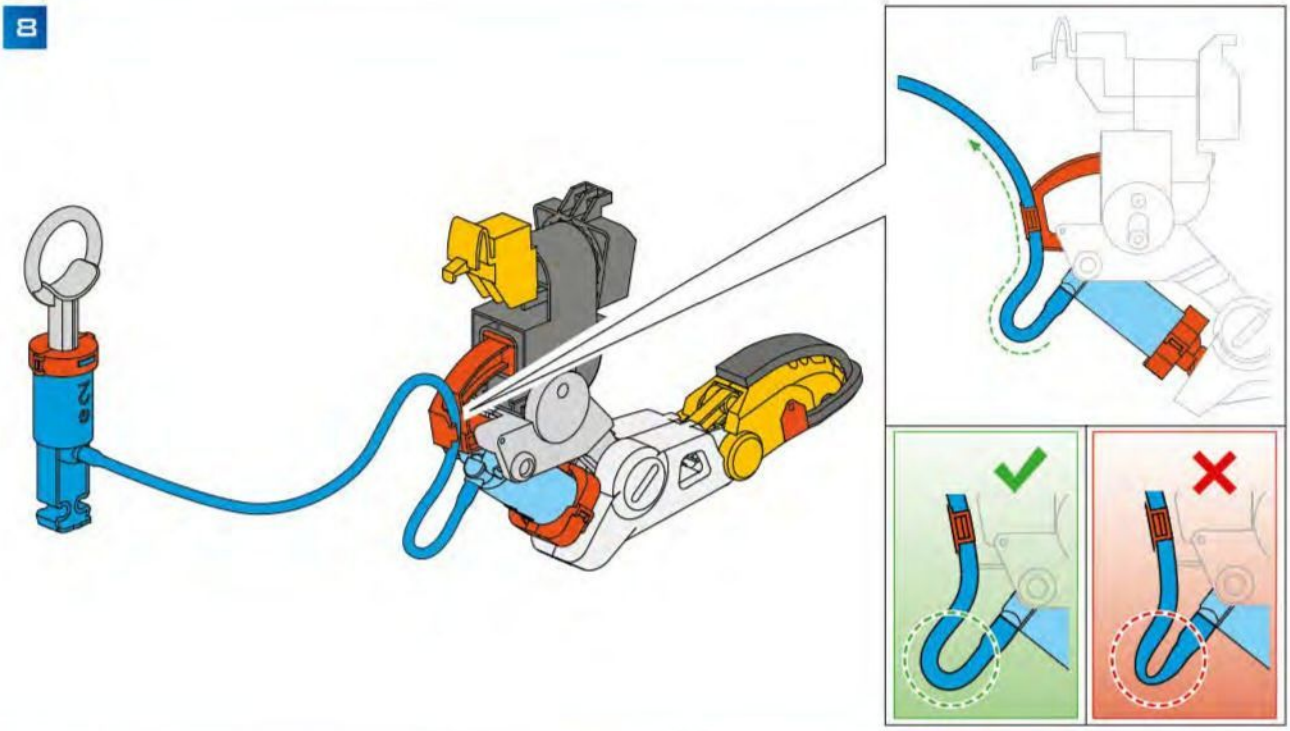

F JASTUČIĆI

1

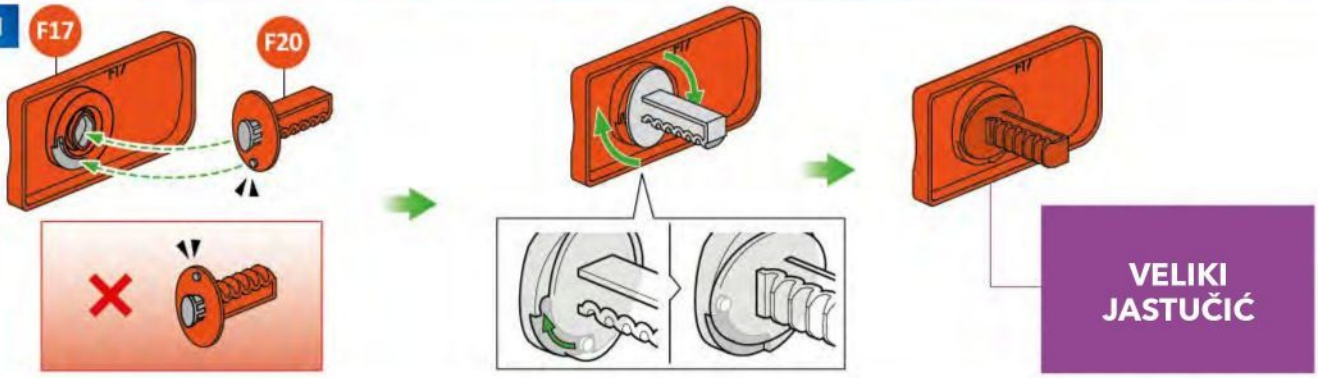

2

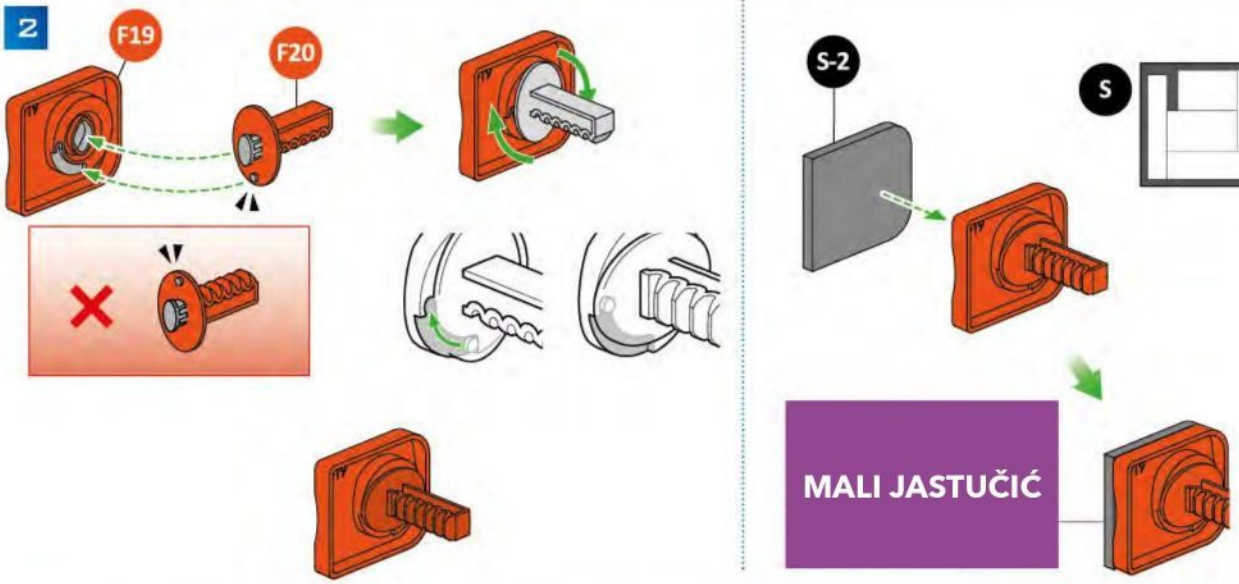

Srpski prevod © Igračkeraj · igrackeraj.rs

ZAVRŠNO SKLAPANJE

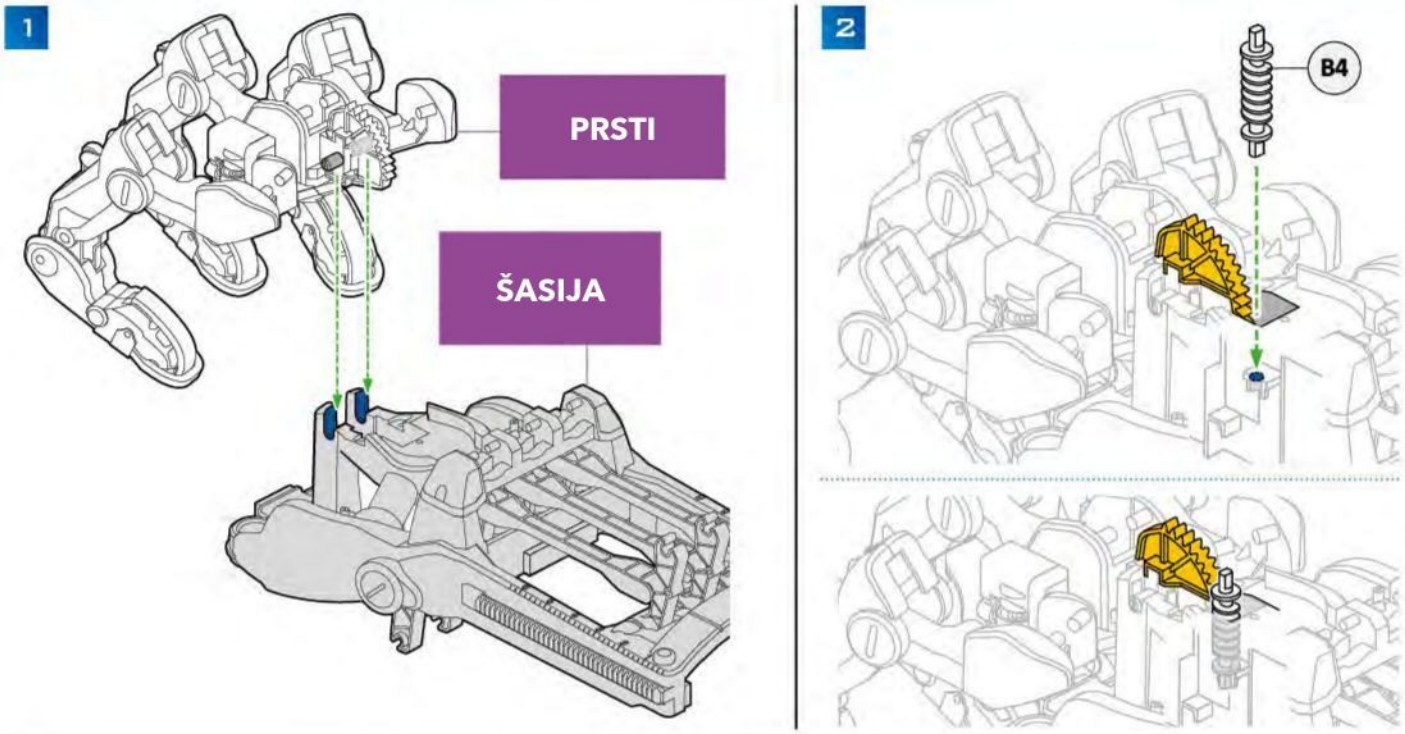

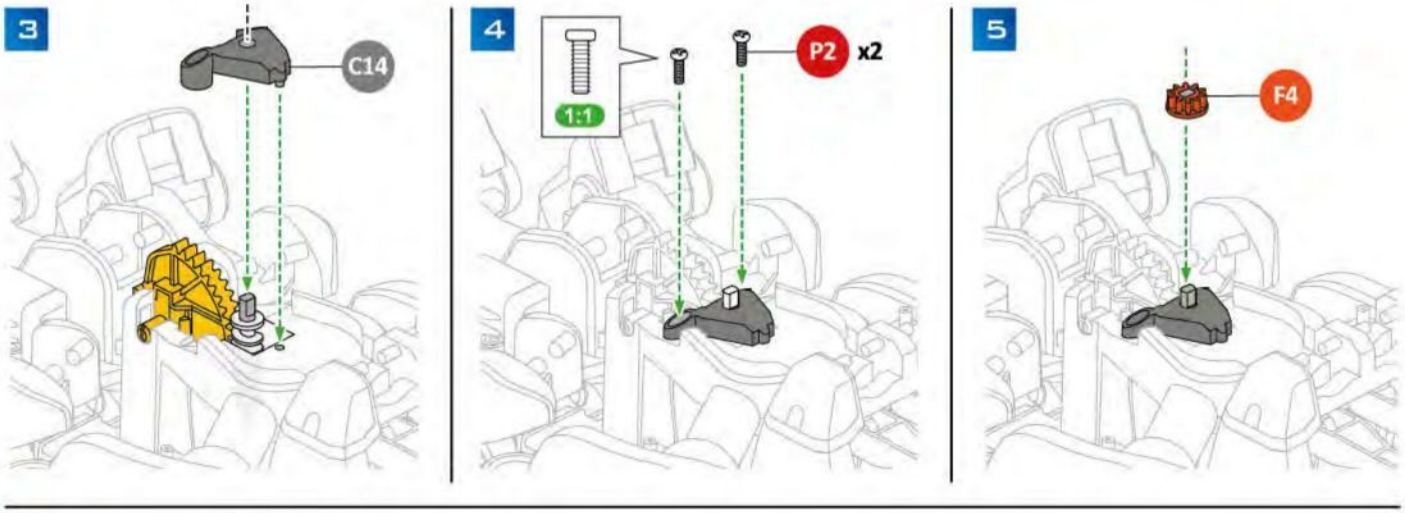

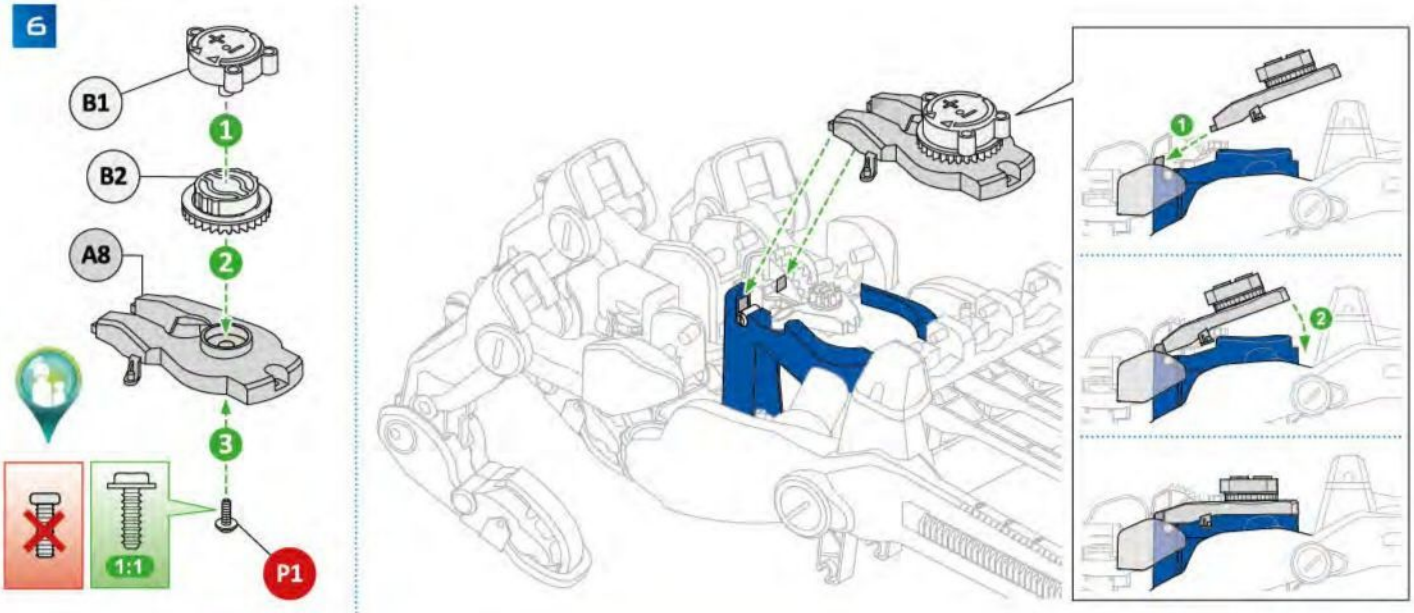

Srpski prevod © Igračkeraj · igrackeraj.rs

7

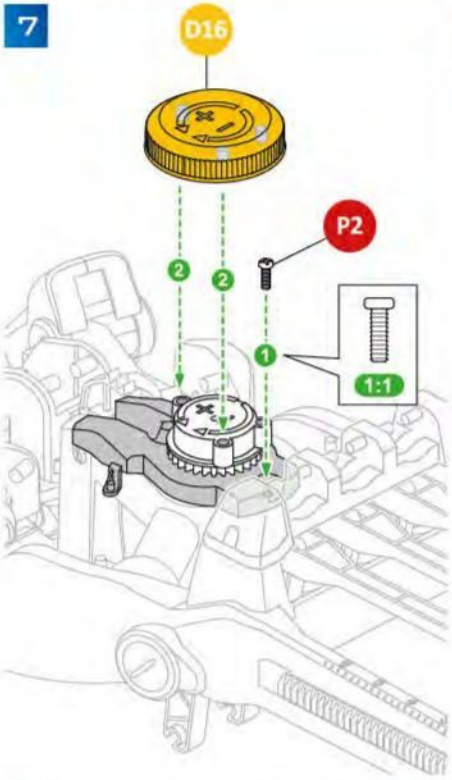

8

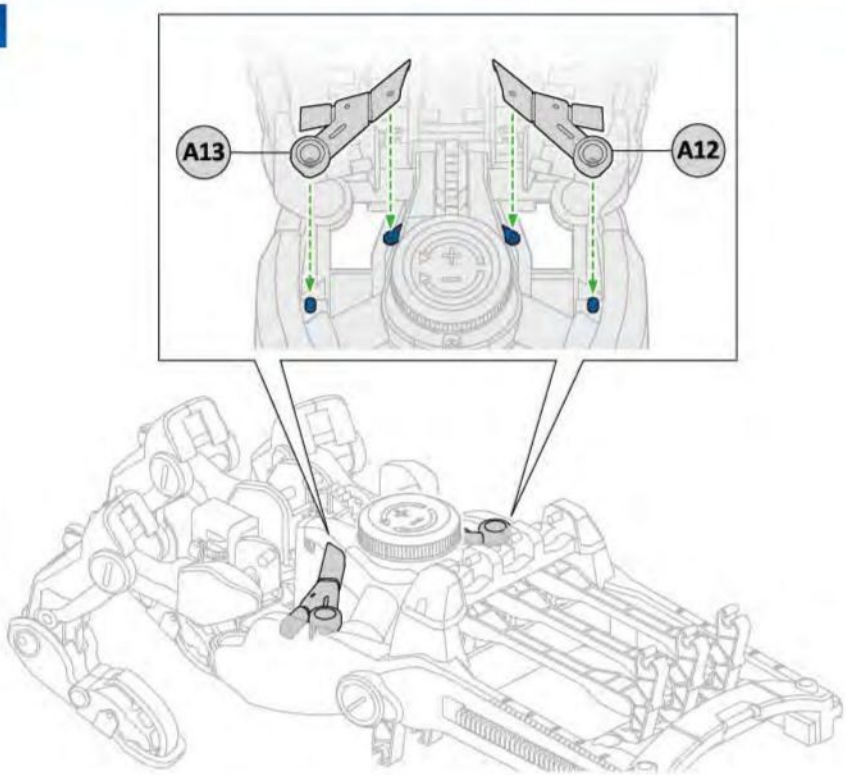

9

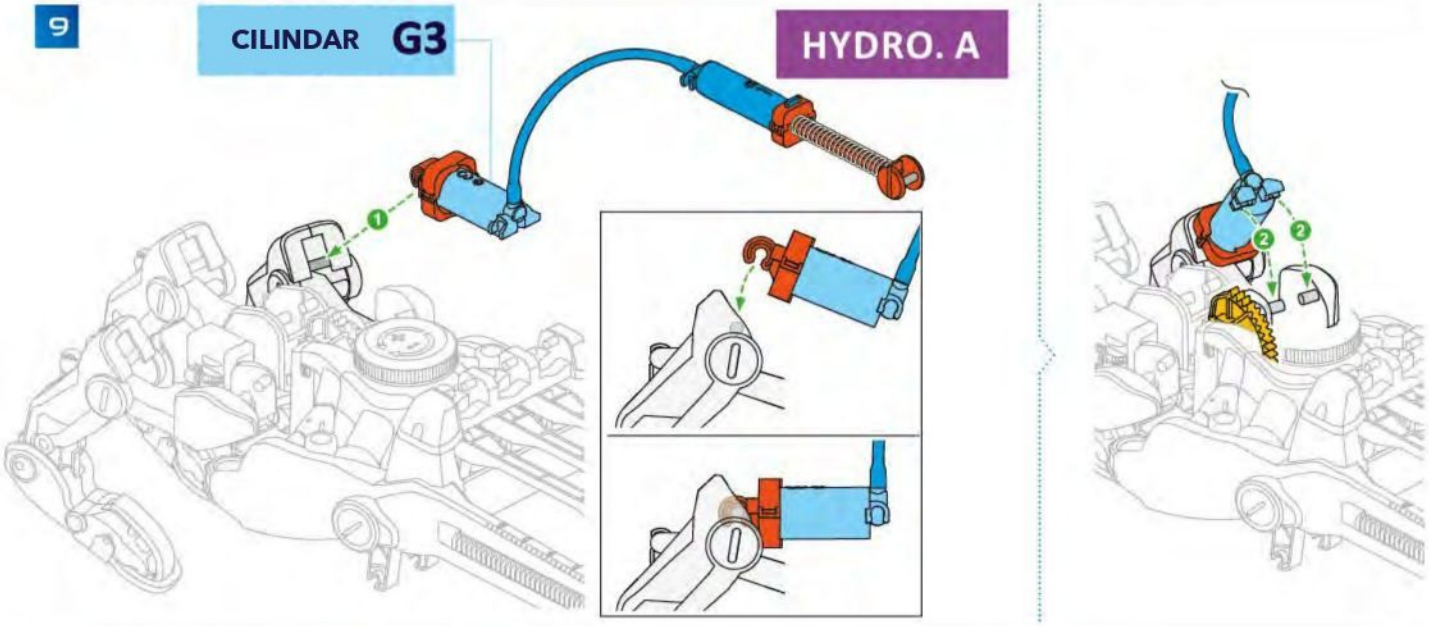

10

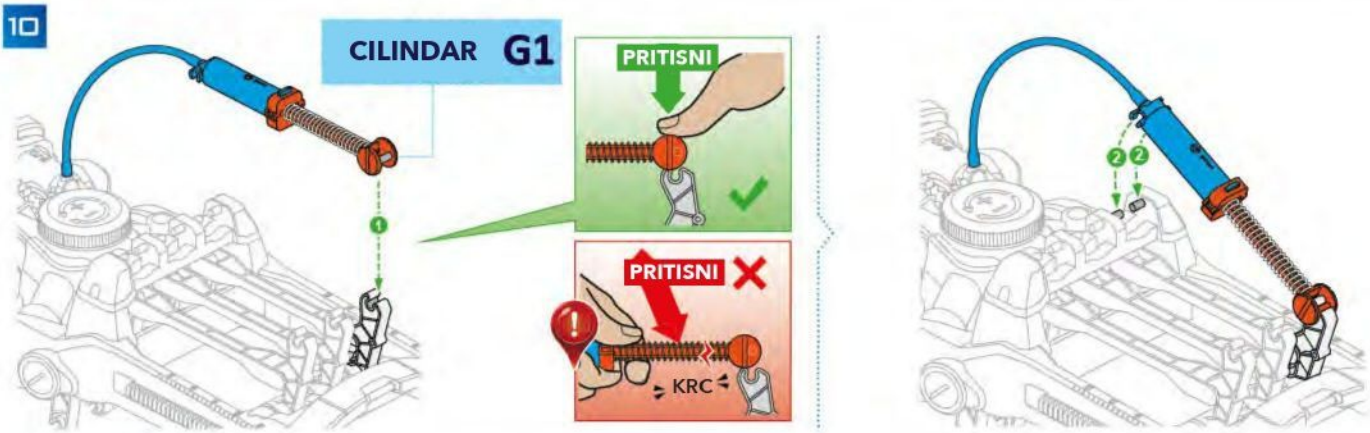

Srpski prevod © Igračkeraj · igrackeraj.rs

11

CILINDAR **G3**

HYDRO. A

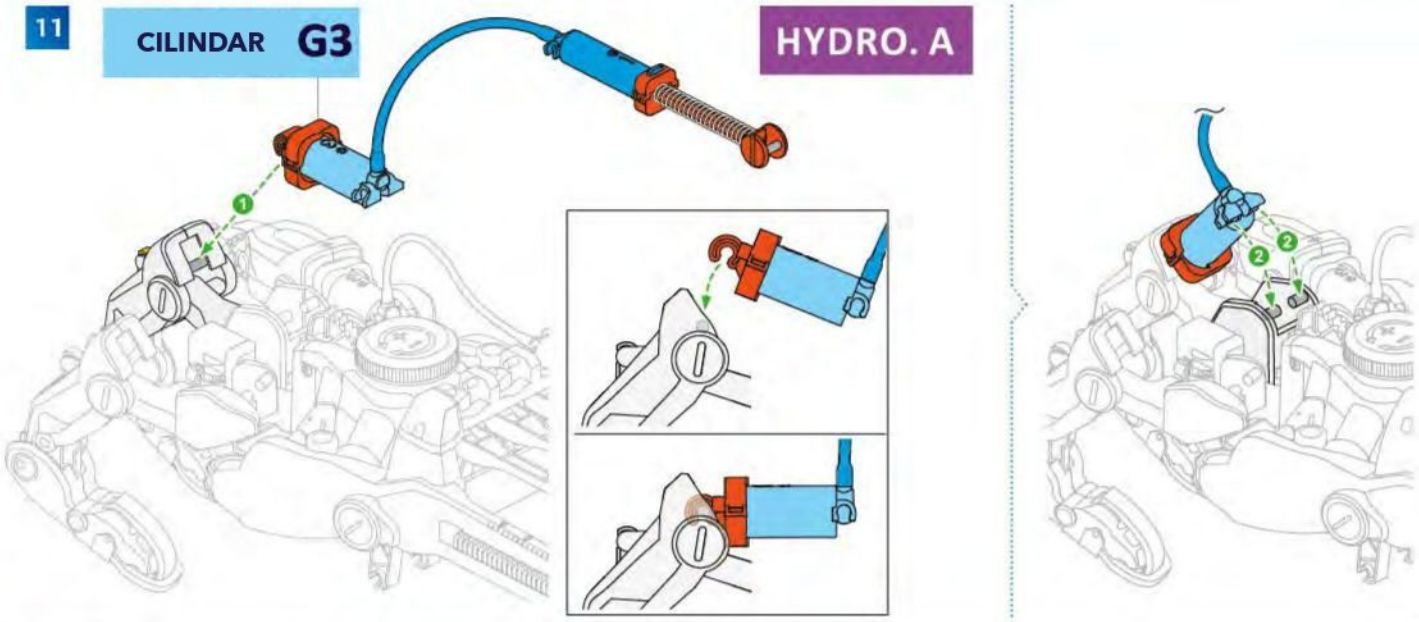

12

CILINDAR **G1**

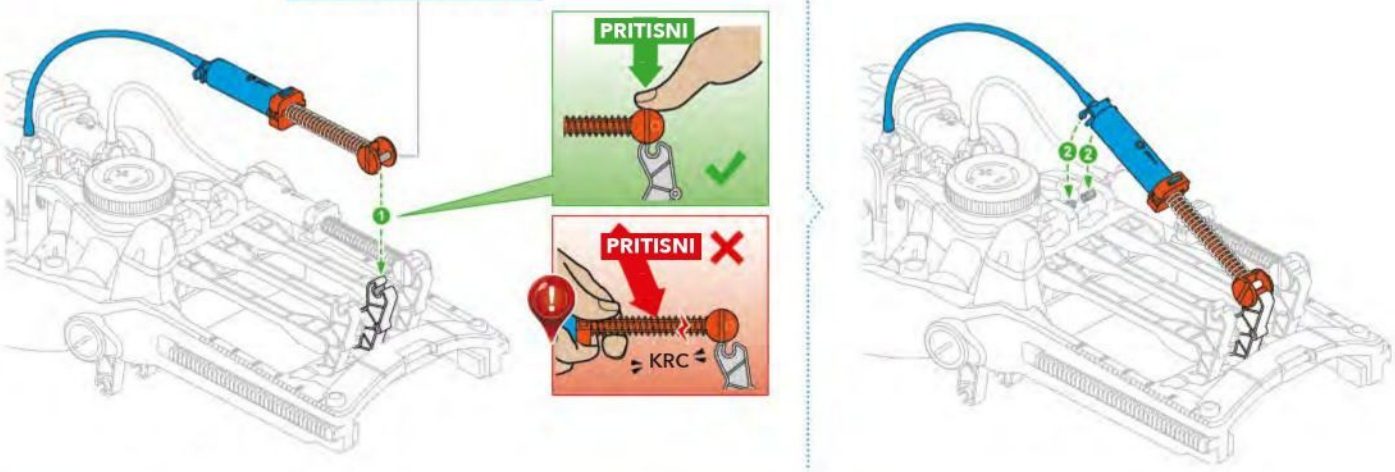

13

CILINDAR **G3**

HYDRO. A

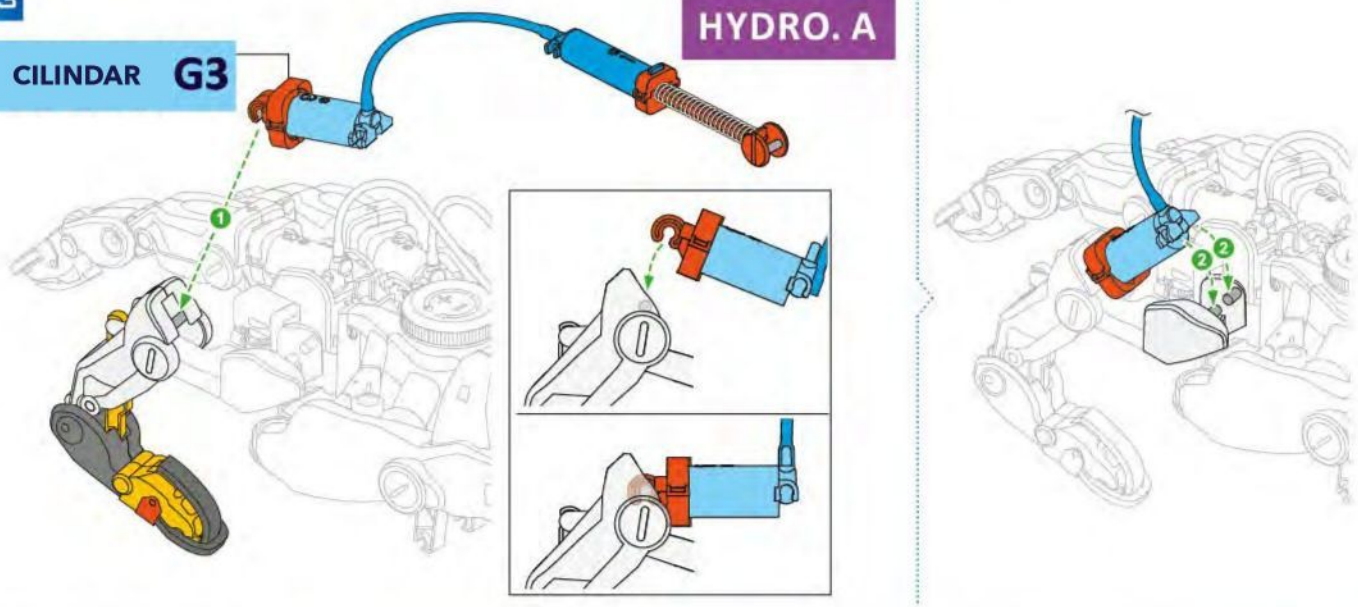

Srpski prevod © Igračkeraj · igrackeraj.rs

14

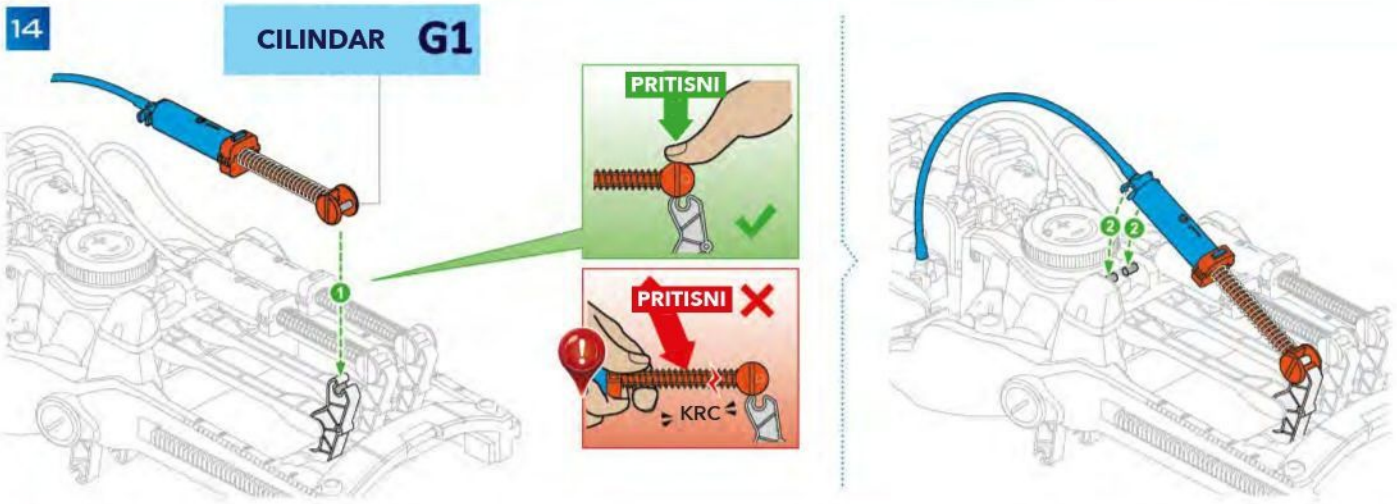

15

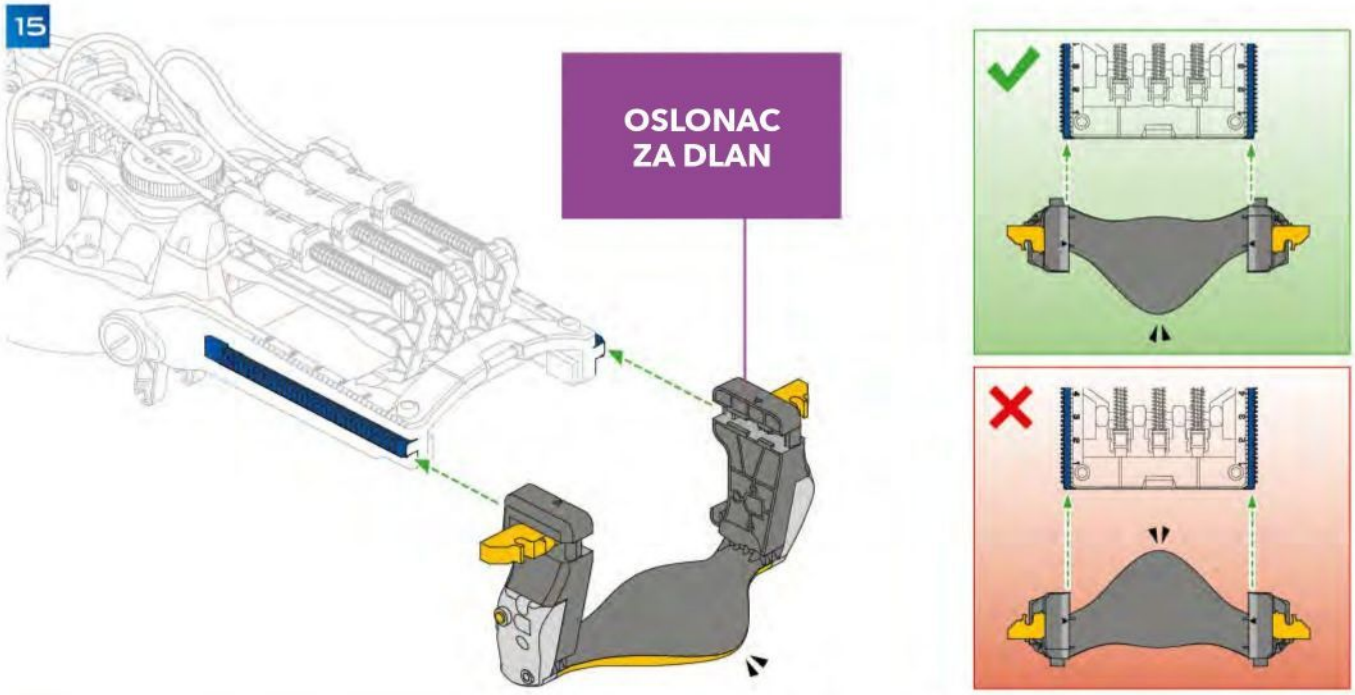

16

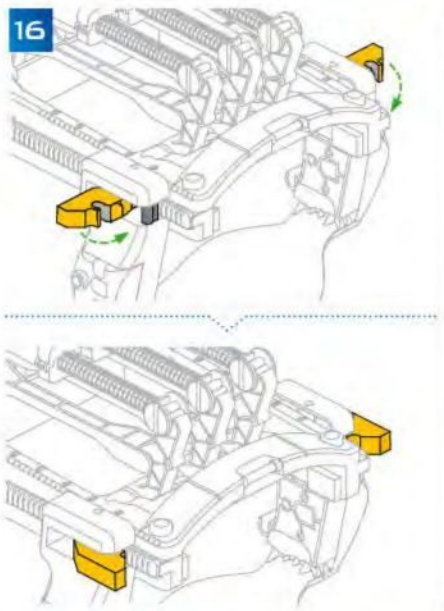

17

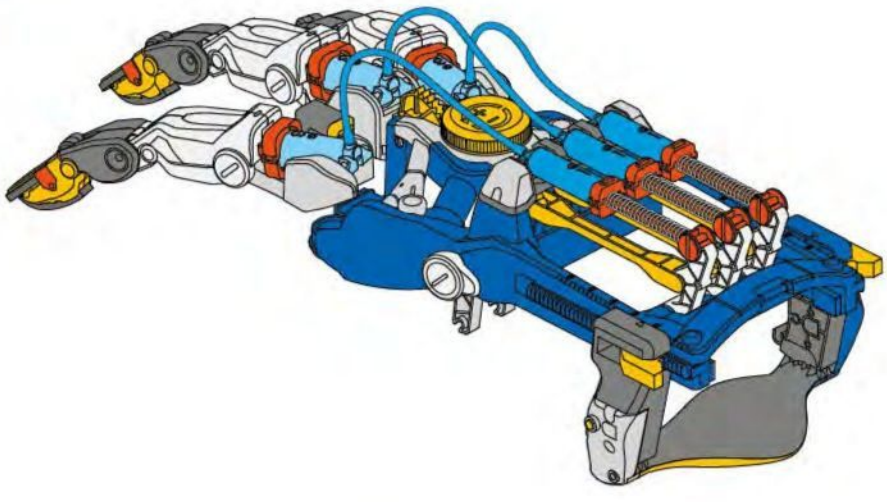

Srpski prevod © Igračkeraj · igrackeraj.rs

SKLAPANJE ZA DEŠNJAKE

1

VELIKI JASTUČIĆ

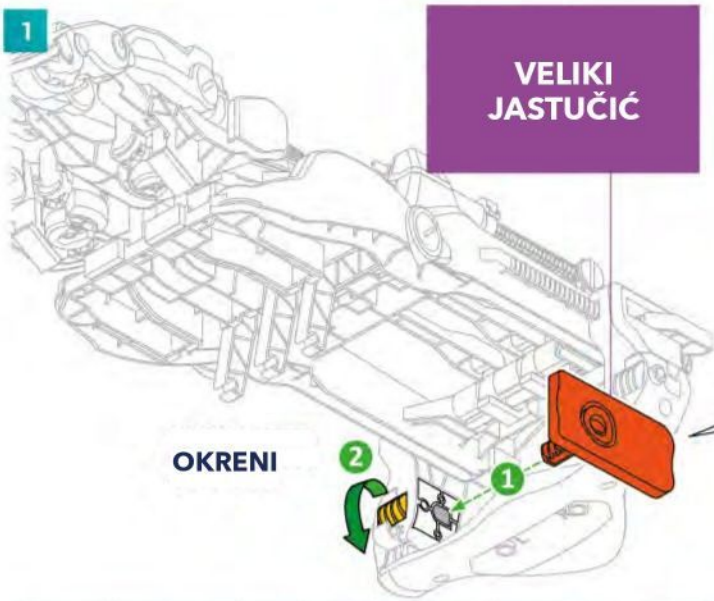

Gurni deo i okreni da se zategne.

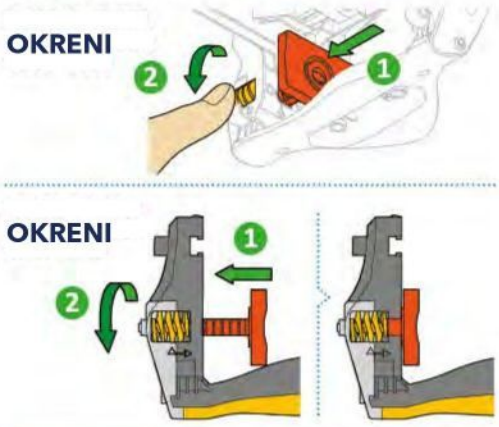

MALI JASTUČIĆ

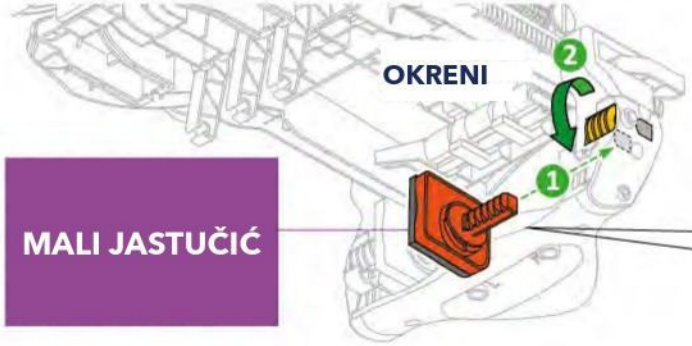

Gurni deo i okreni da se zategne.

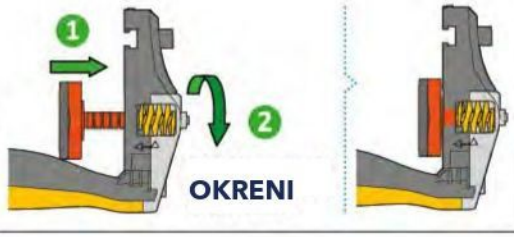

2

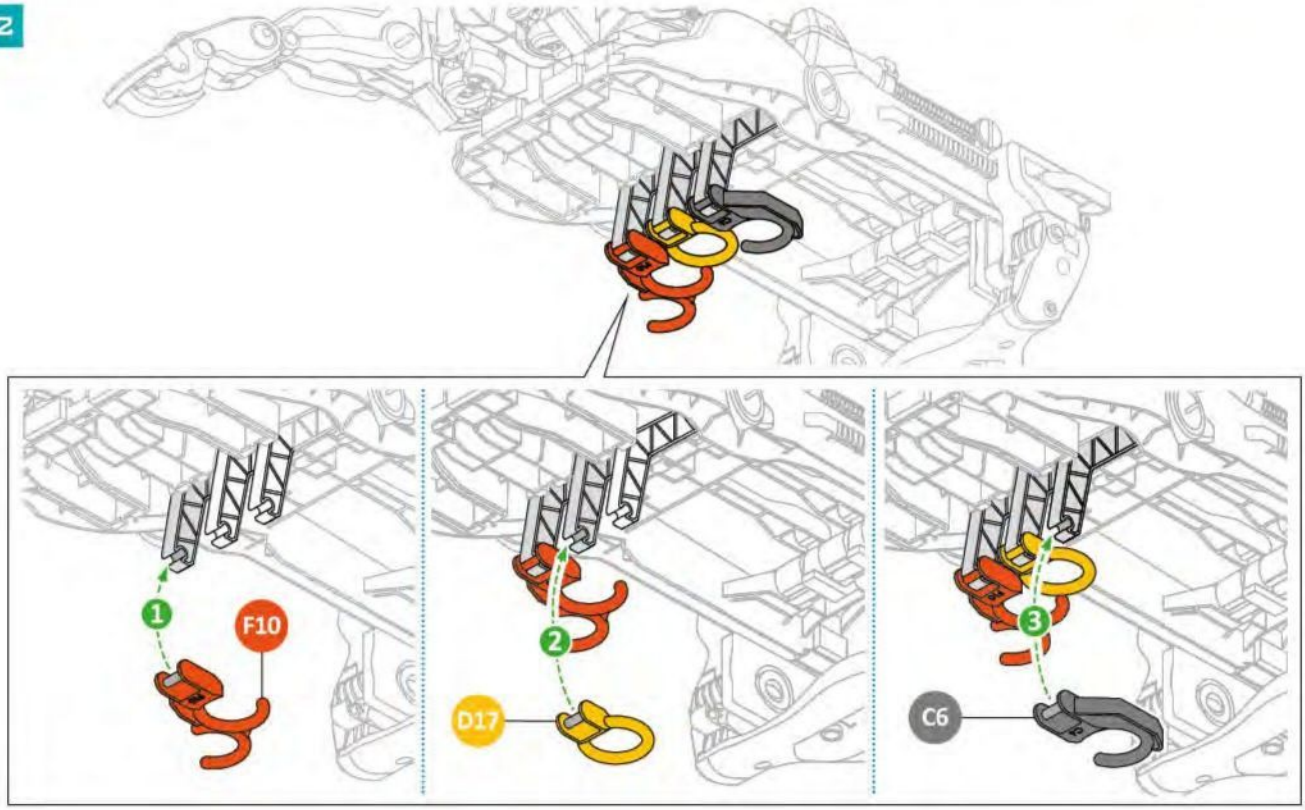

Srpski prevod © Igračkeraj · igrackeraj.rs

3

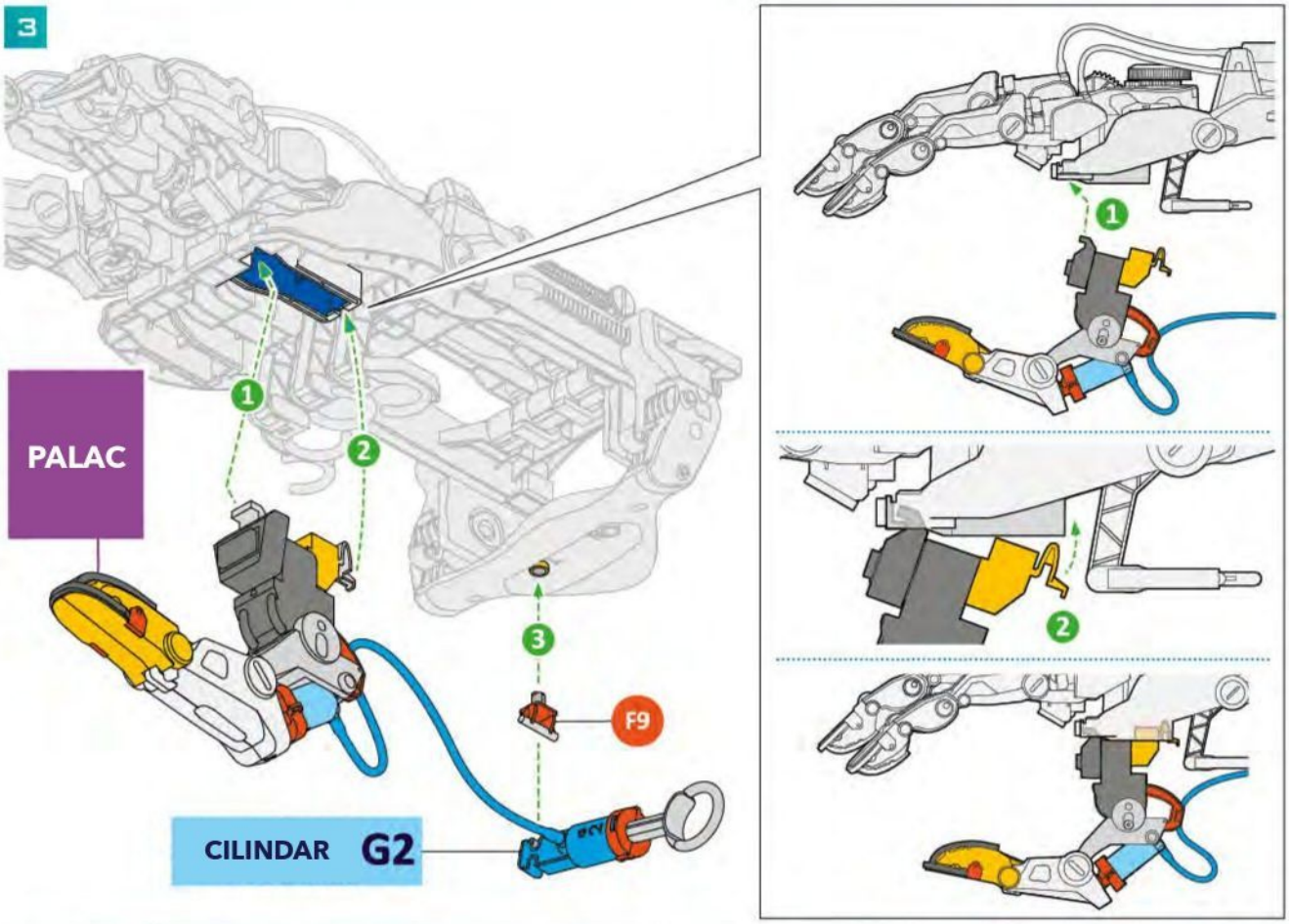

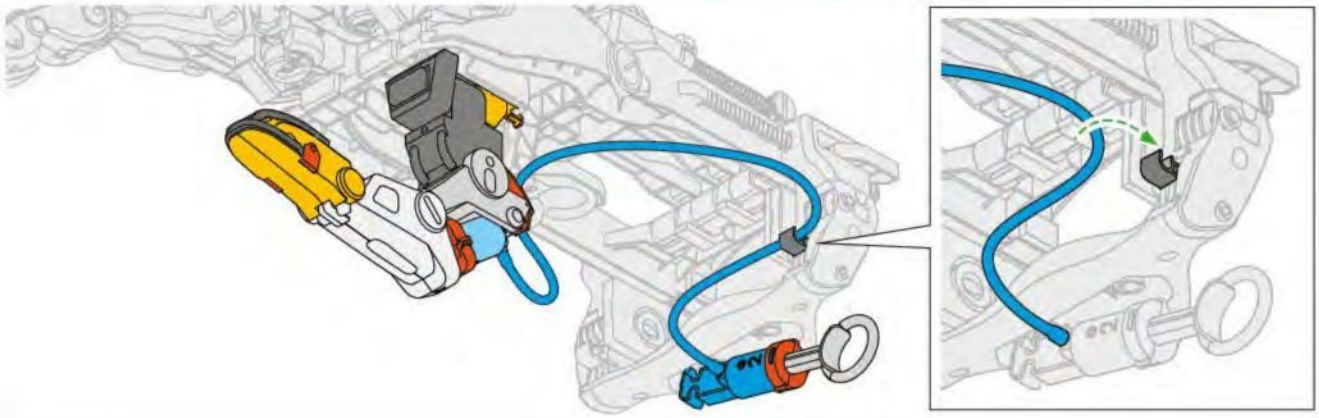

4

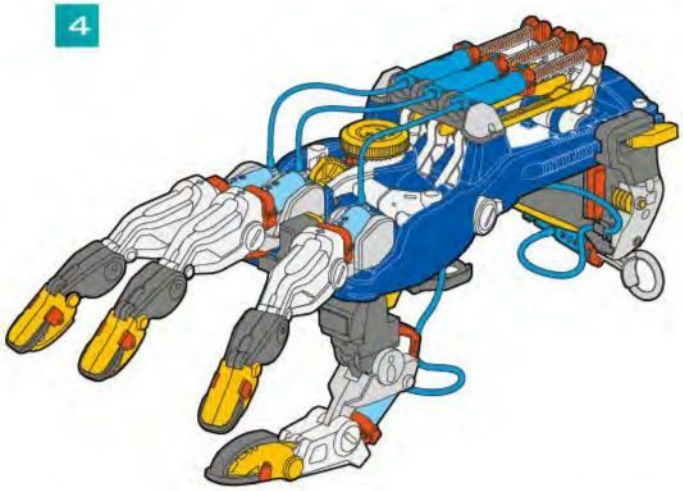

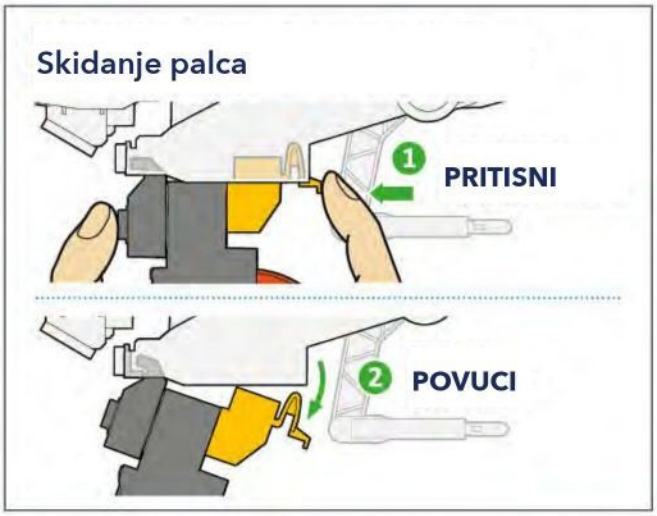

Srpski prevod © Igračkeraj · igrackeraj.rs

SKLAPANJE ZA LEVORUKE

1

Gurni deo i okreni da se zategne.

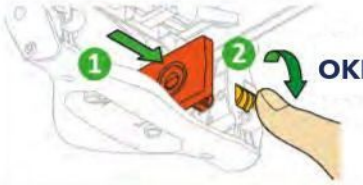

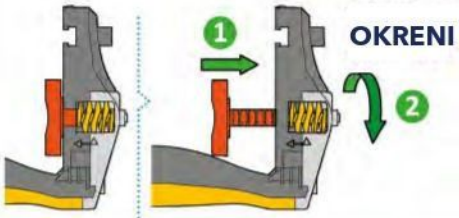

VELIKI JASTUČIĆ

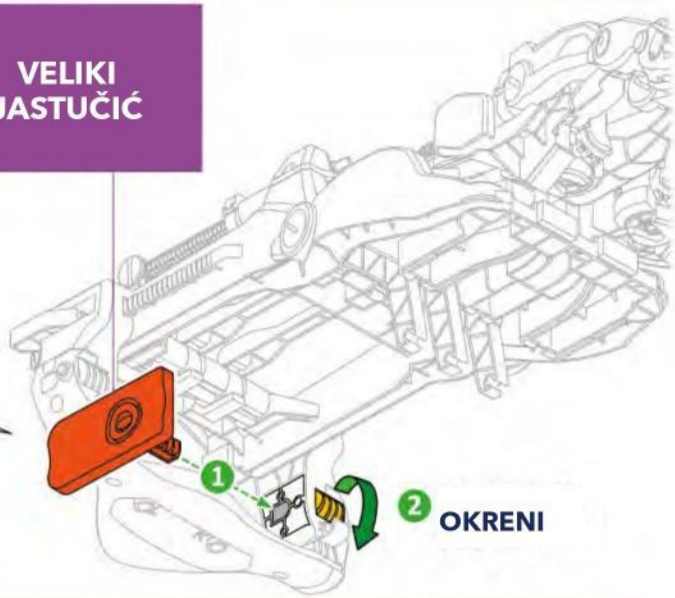

Gurni deo i okreni da se zategne.

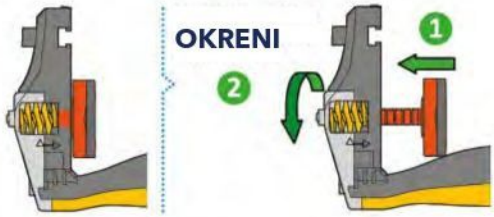

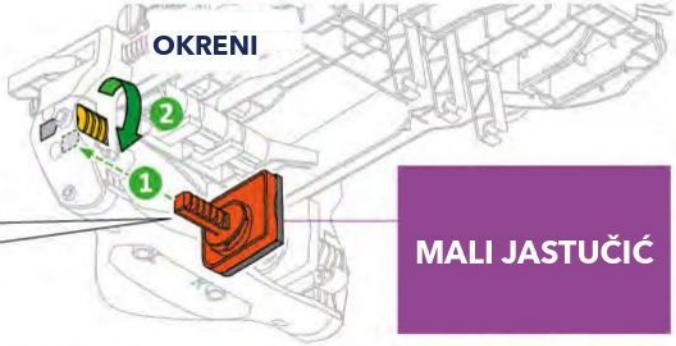

MALI JASTUČIĆ

2

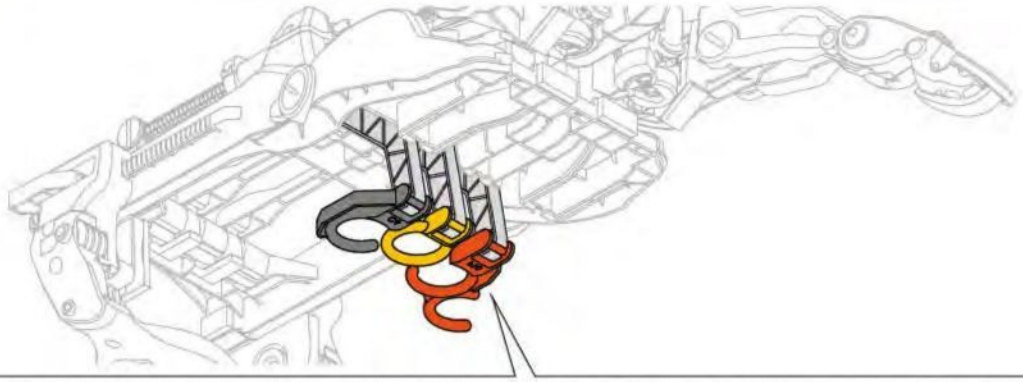

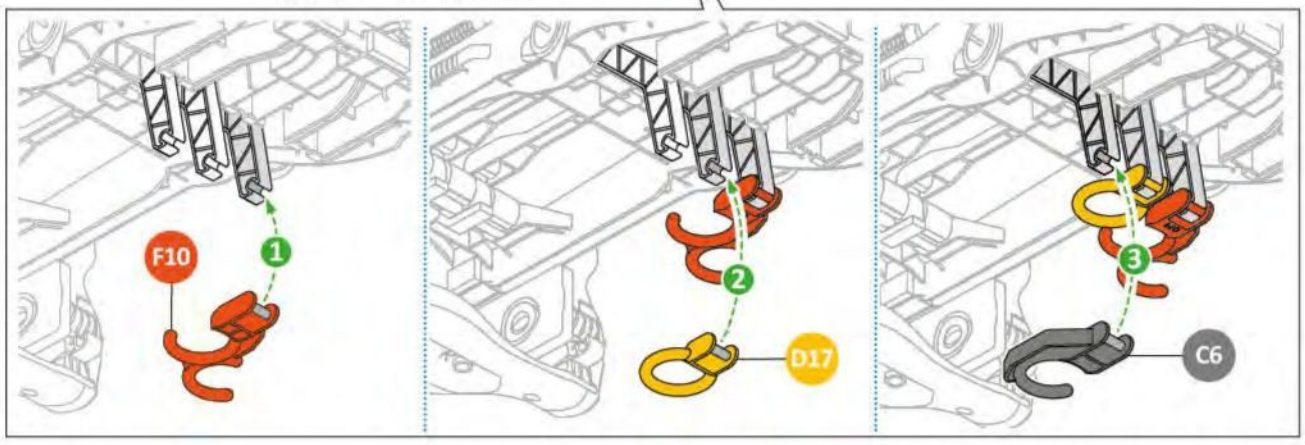

Srpski prevod © Igračkeraj · igrackeraj.rs

3

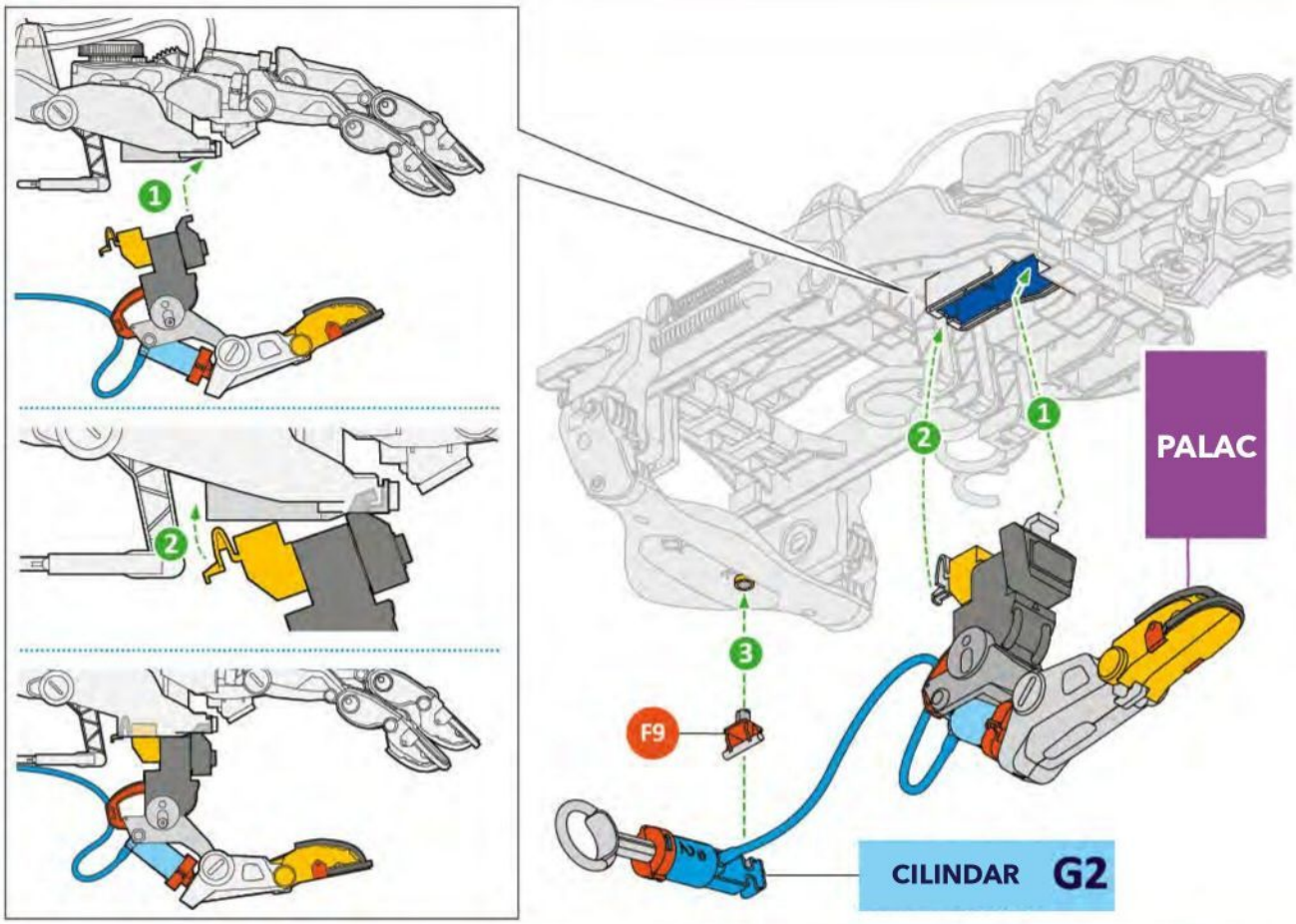

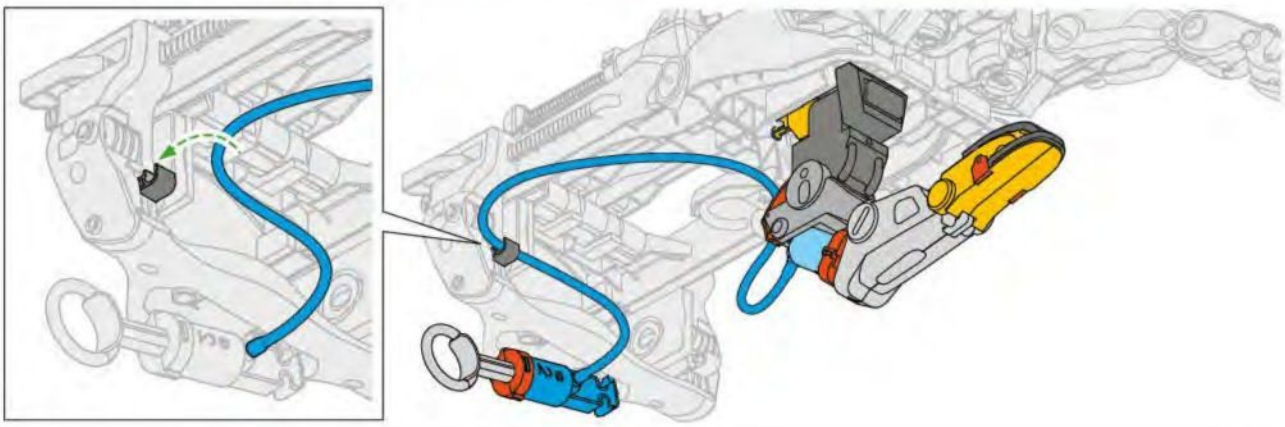

4

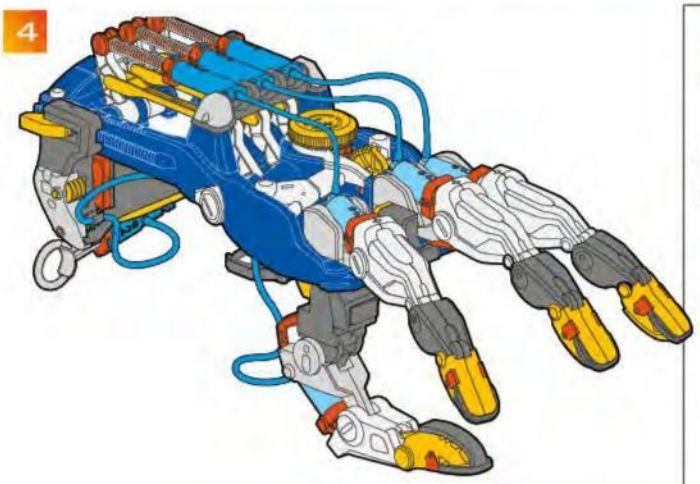

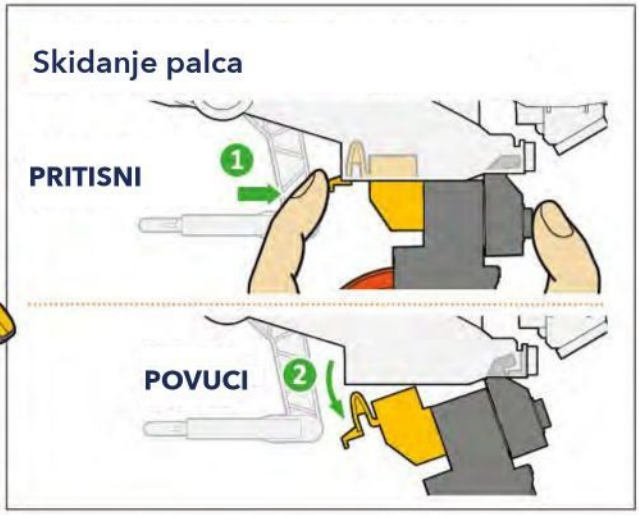

Srpski prevod © Igračkeraj · igrackeraj.rs

KAKO SE IGRA?

Crteži prikazuju verziju za dešnjake. Ako si levoruk, samo uradi sve u obrnutom smeru.

1

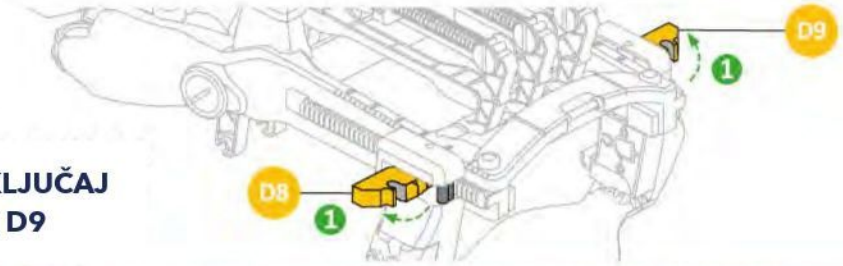

OTKLJUČAJ D8 I D9

Stavi svoju pravu šaku u kiborg šaku, pa provuci palac kroz prsten.

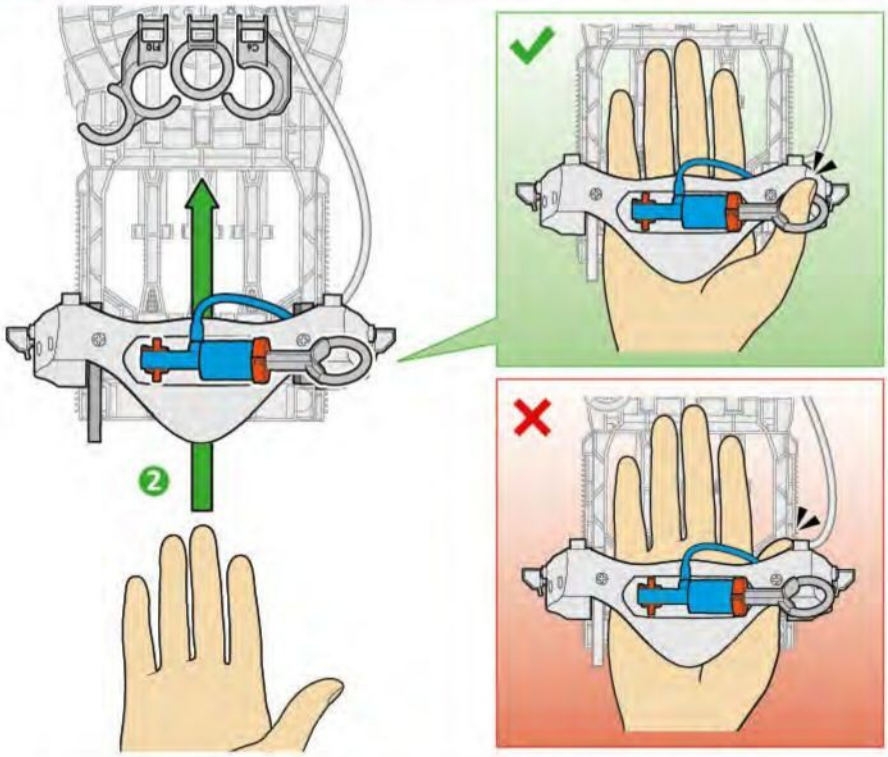

Pomeraj oslonac za dlan da podesiš dužinu šake prema svojim prstima.

2

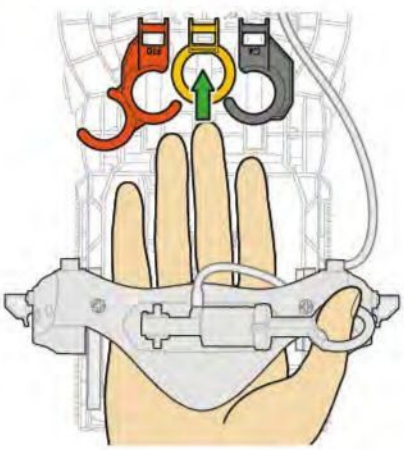

Provuci prste kroz prstenove i probaj da pokreneš poluge.

3

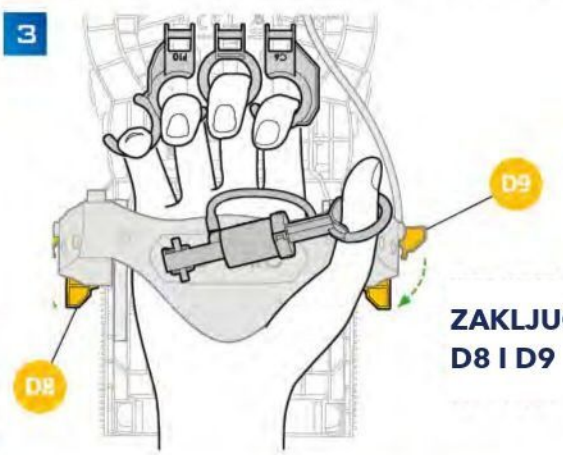

ZAKLJUČAJ D8 I D9

Srpski prevod © Igračkeraj · igrackeraj.rs

4 Podesi tako što ćeš zavrtati jastučiće. Tvoja šaka treba da bude na sredini kiborg šake.

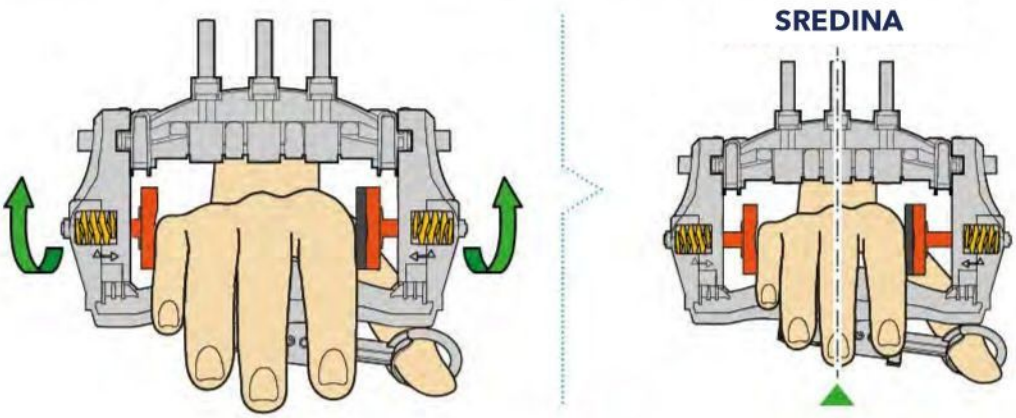

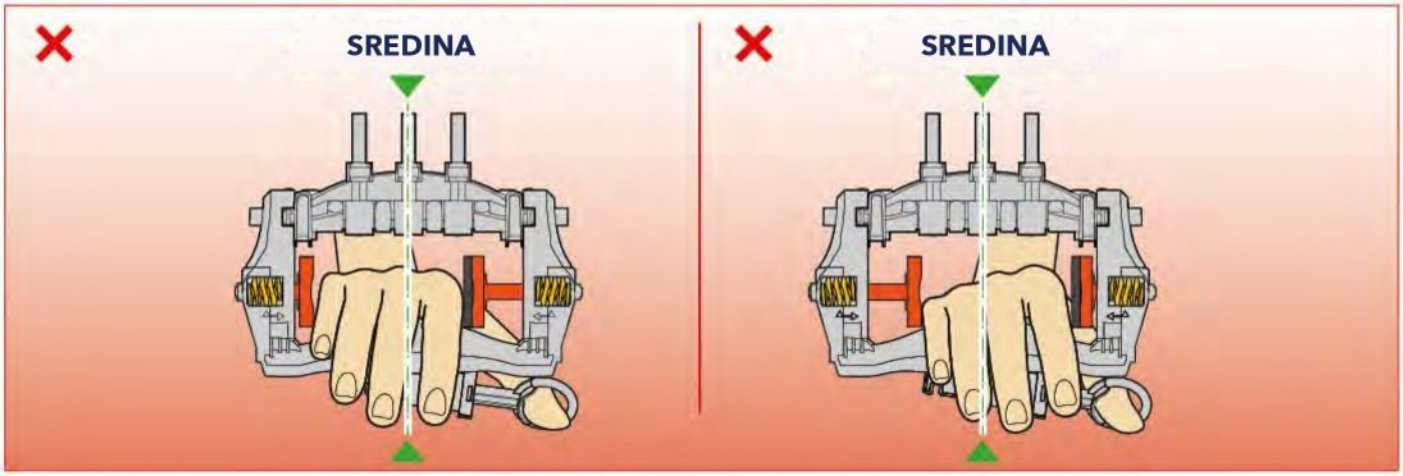

5

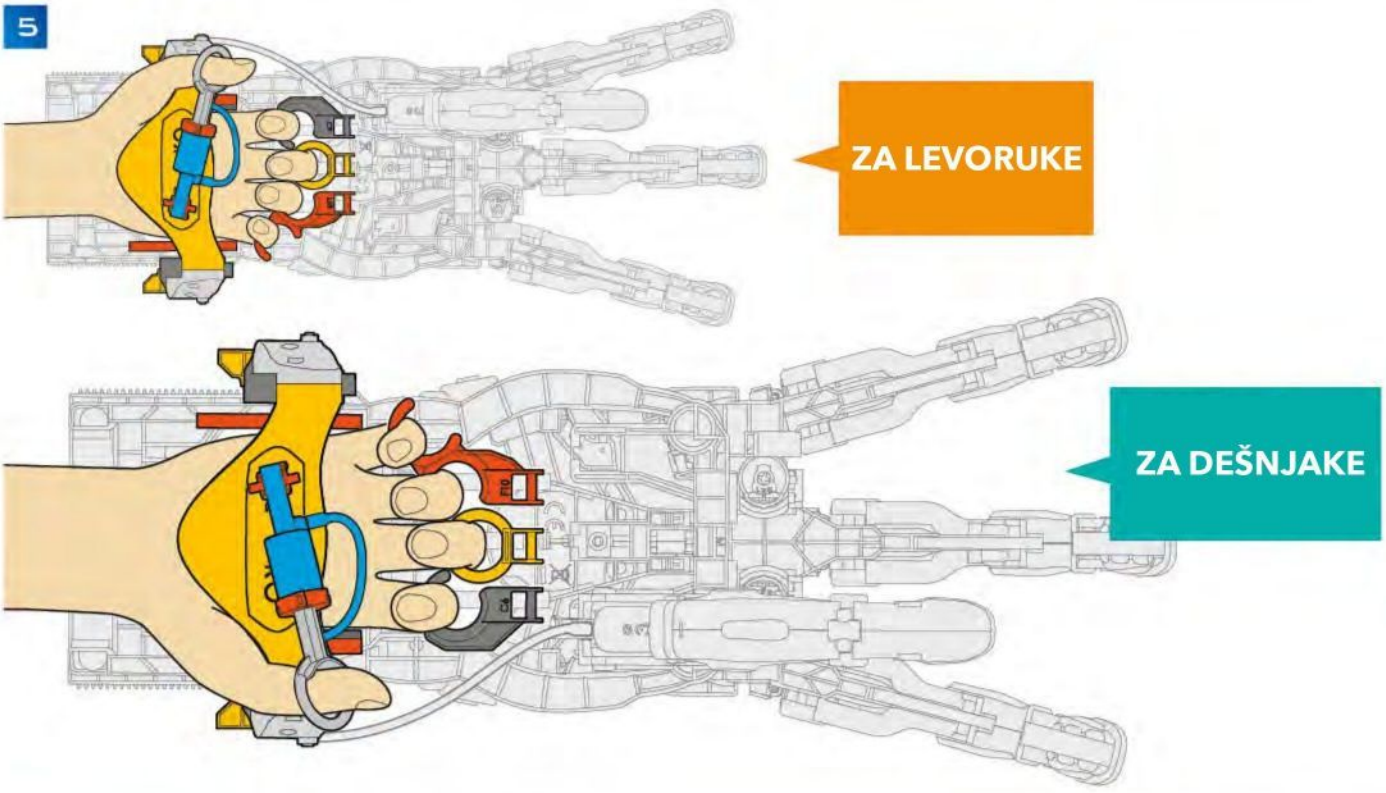

Srpski prevod © Igračkeraj · igrackeraj.rs

TOČKIĆ ZA OKRETANJE





HIDROPNEUMATSKA ENERGIJA



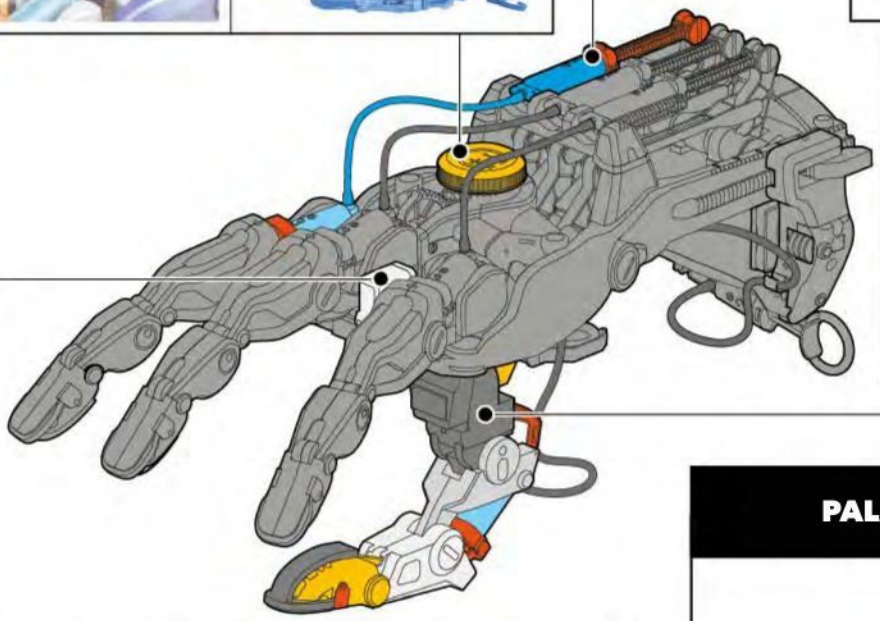

PALAC KOJI SE PODEŠAVA



PALAC KOJI SE SKIDA



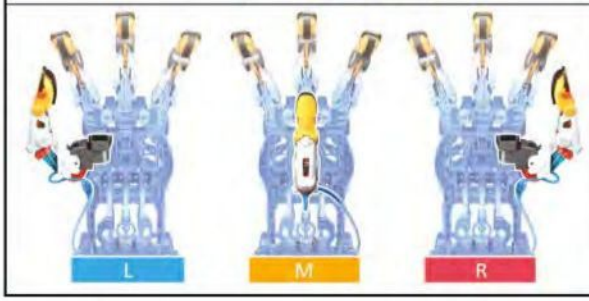

ŠIRENJE PRSTIJU





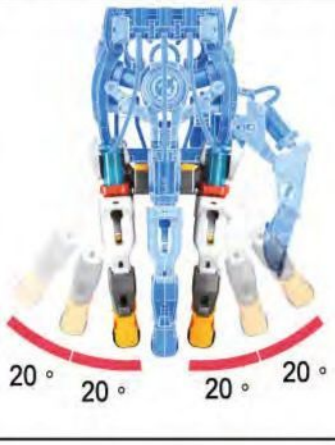



Srpski prevod © Igračkeraj · igrackeraj.rs

PAŽNJA!

1 Pažljivo nosi svoju kiborg šaku.

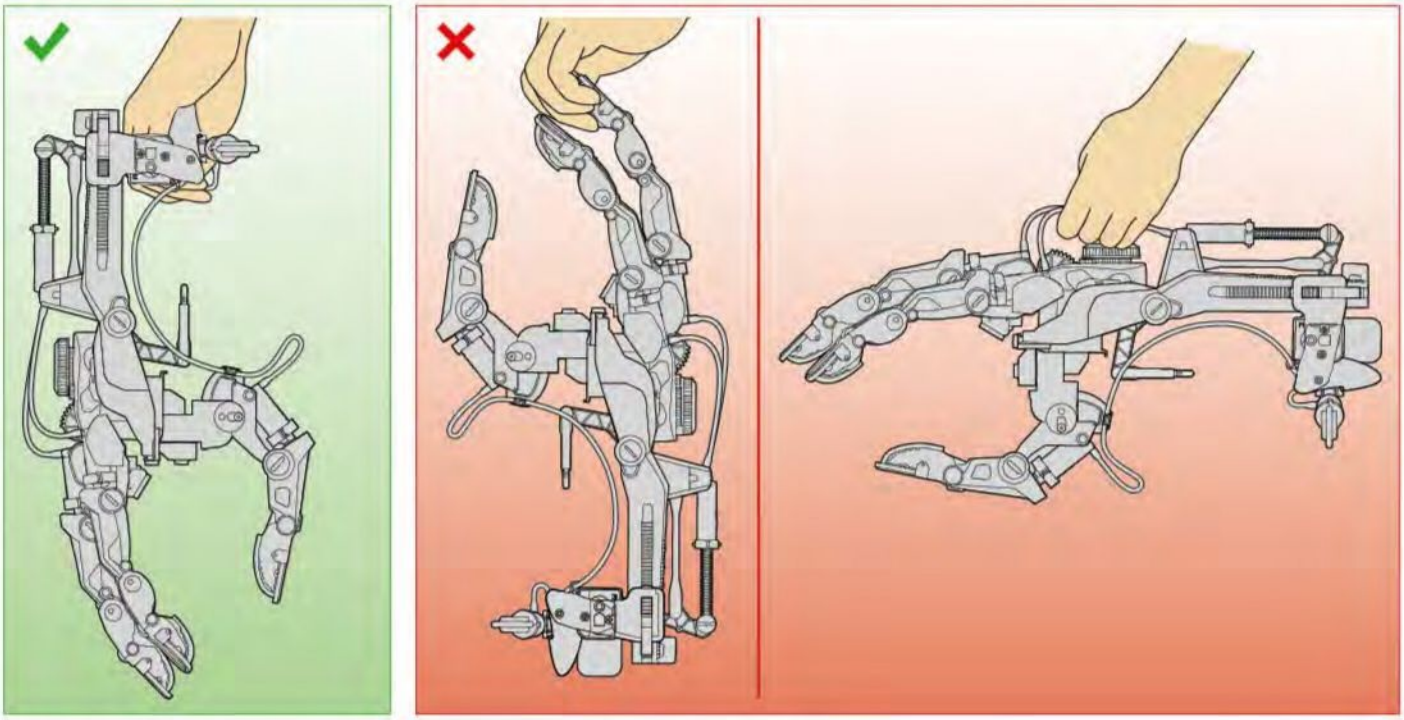

2 Ne nosi previše teške predmete.

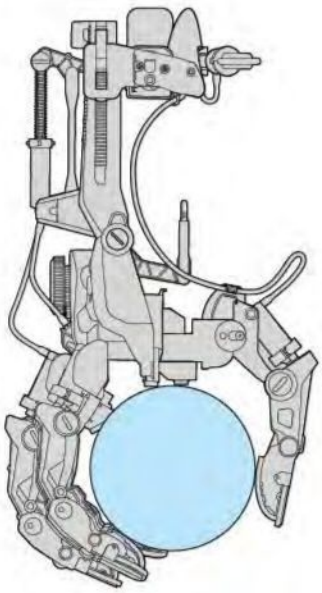

U REŽIMU HVATANJA

max 600 g

NA JEDNOM PRSTU

max 60 g

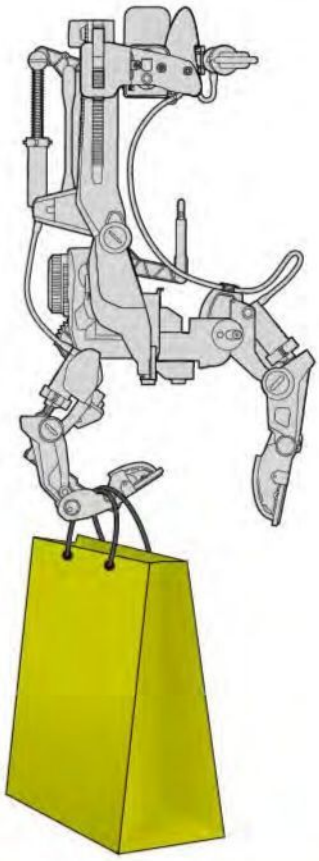

Srpski prevod © Igračkeraj › igrackeraj.rs

3 Prsti se podešavaju u tri stepena vodoravno i u dva stepena uspravno.

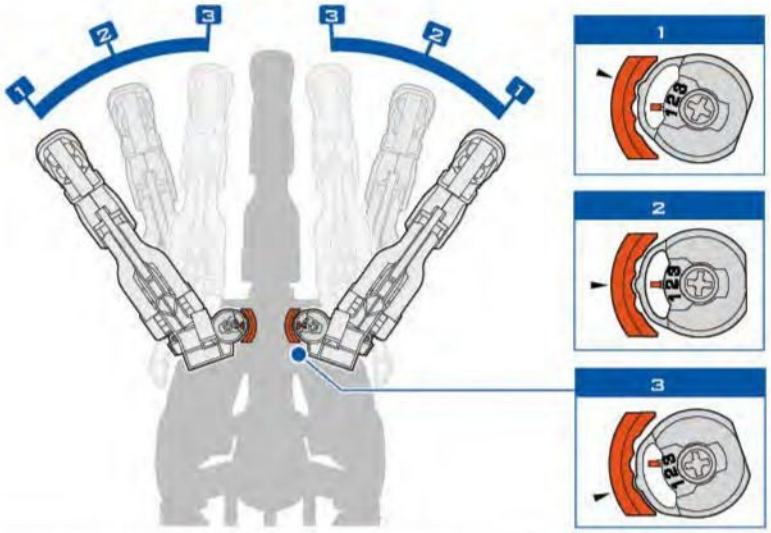

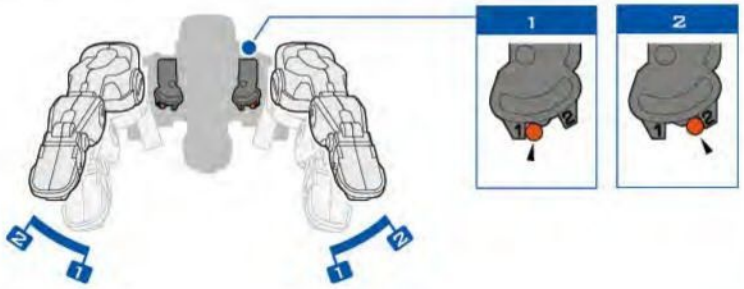

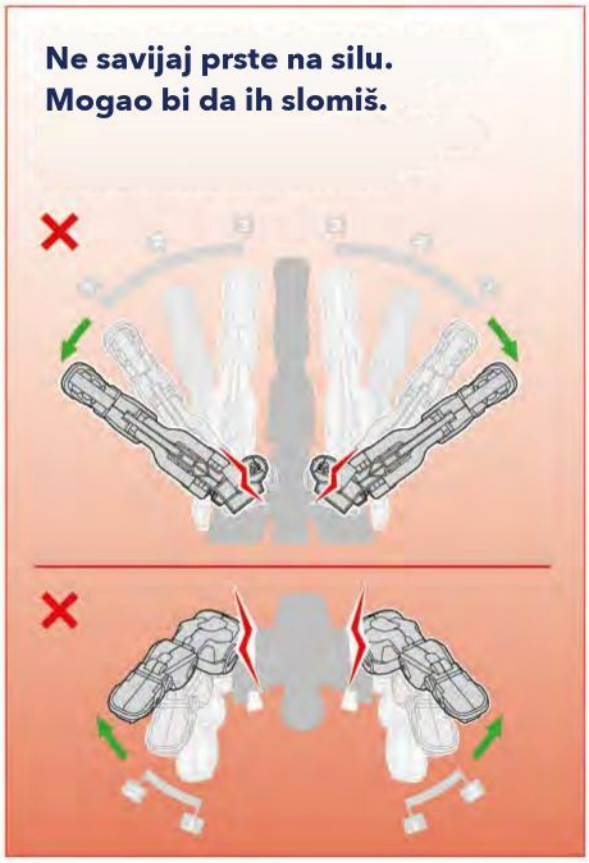

4

Pažljivo rukuj prstima, da ne bi došlo do curenja vode.

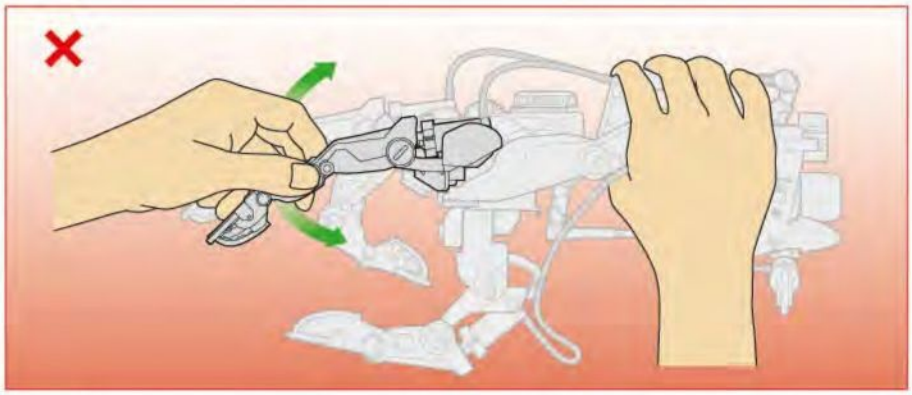

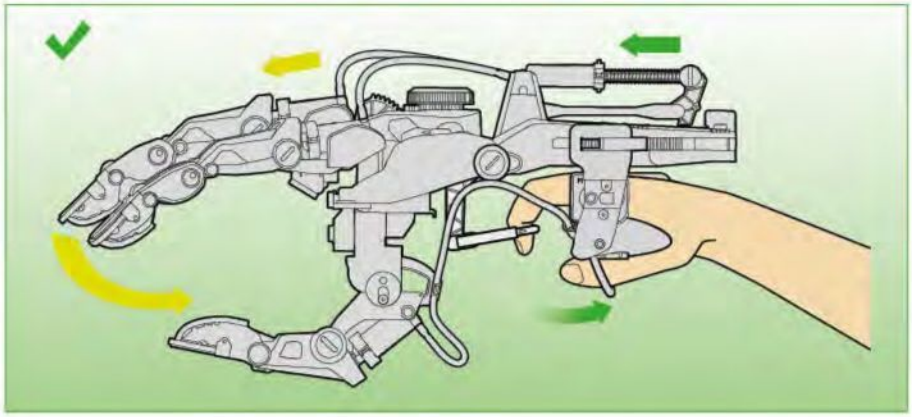

Srpski prevod © Igračkeraj · igrackeraj.rs

1 UHVATI MALE PREDMETE

A Postavi palac na R ako si dešnjak ili na L ako si levoruk. Zatim podesi ugao.



B Podesi razmak između prstiju.

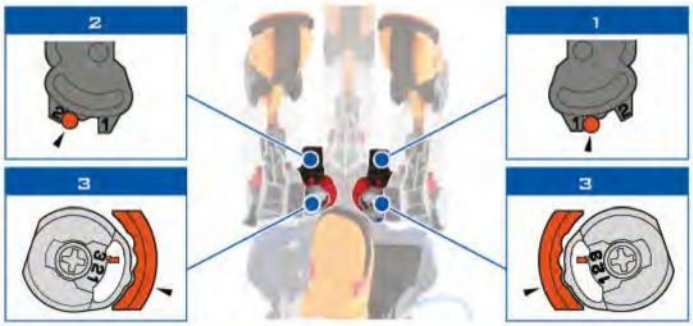

C Okreći točkić da spustiš prste.



D Pomeraj srednji prst i domali prst.



1-1 Pritisni kažiprst uz palac da nešto uhvatiš.

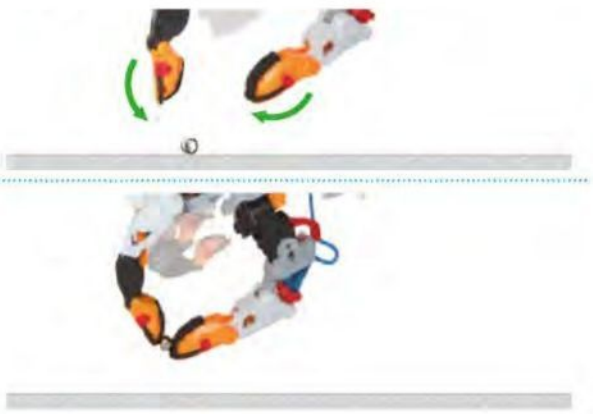

1-2 Možeš i da uhvatiš olovku i počneš da crtaš.



Srpski prevod © Igračkeraj · igrackeraj.rs

2 UHVATI VELIKE PREDMETE

A Postavi palac na M.

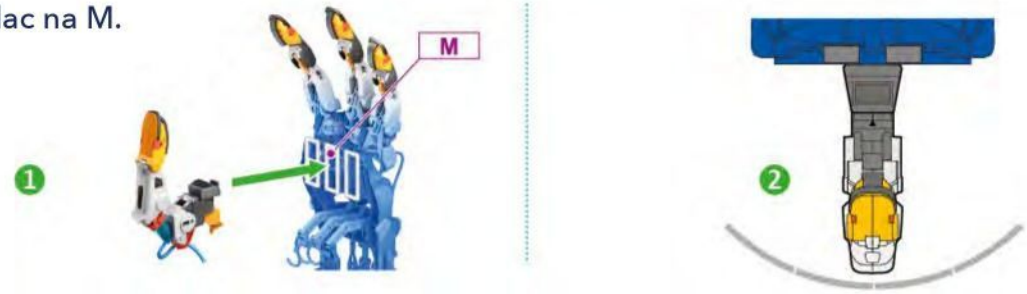

B Podesi razmak između prstiju.

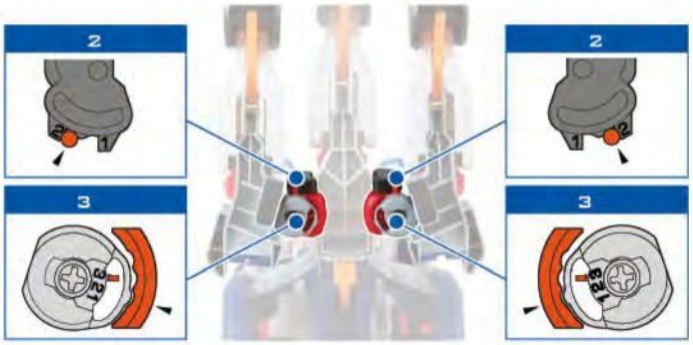

C Okreći točkić da podigneš prste.







Pokušaj da smisliš i druge ideje.



Srpski prevod © Igračkeraj · igrackeraj.rs

REŠAVANJE PROBLEMA

A AKO PRSTI NE RADE KAKO TREBA

1. Možda ima vazduha u cilindru G1. Vrati se na stranu 18.
2. Proveri kako su postavljeni cilindri (strane 14 i 15).
3. Proveri kako su postavljeni šasija i prsti (strane 8 do 12).

B AKO SE PRSTI NE SPUŠTAJU

Proveri korake 1 do 6 na strani 22.



C AKO PALAC NE RADI KAKO TREBA

1. Možda ima vazduha u cilindru G2. Vrati se na stranu 18.
2. Proveri kako su postavljena creva (strana 21, korak 8).
3. Proveri kako su postavljeni cilindri (strane 14 i 15).
4. Proveri kako je postavljen palac (strane 19 i 20).

Srpski prevod © Igračkeraj › igrackeraj.rs

D AKO CURI VODA

1 KOD PRSTIJU

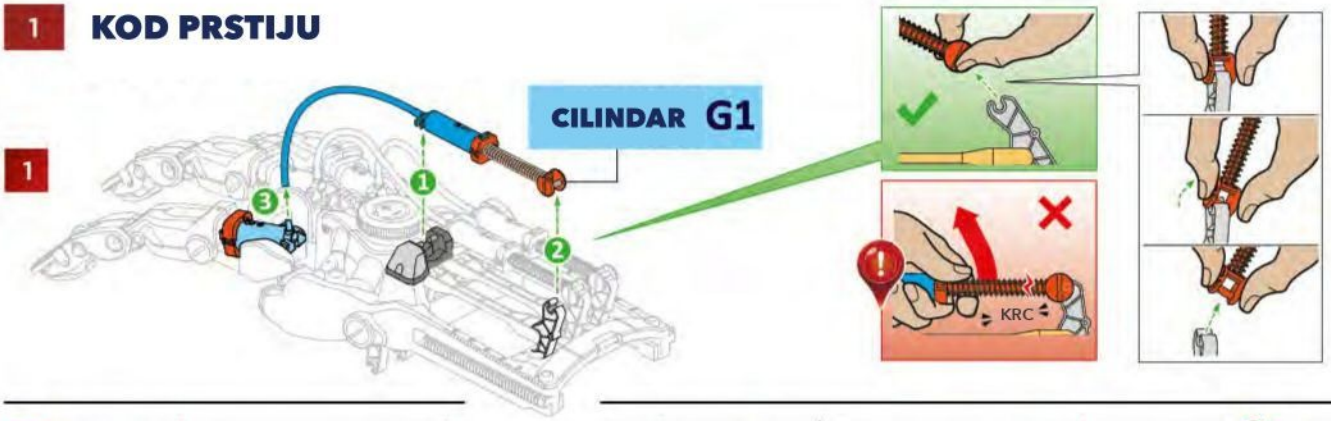

2

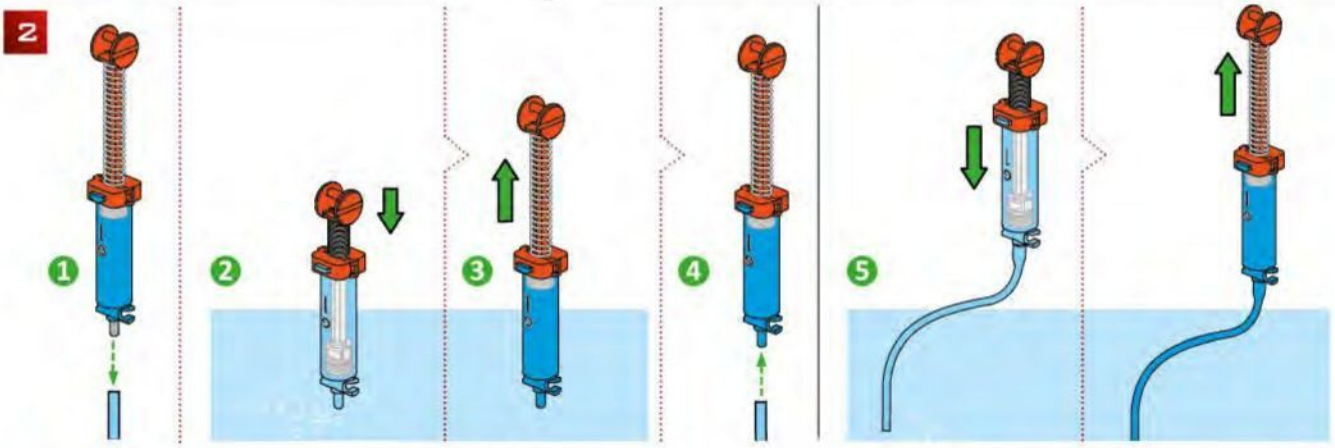

2 Pritisni klip skroz do dna.

3 Podigni klip skroz do vrha.

5 Napuni cilindar i crevo.

3

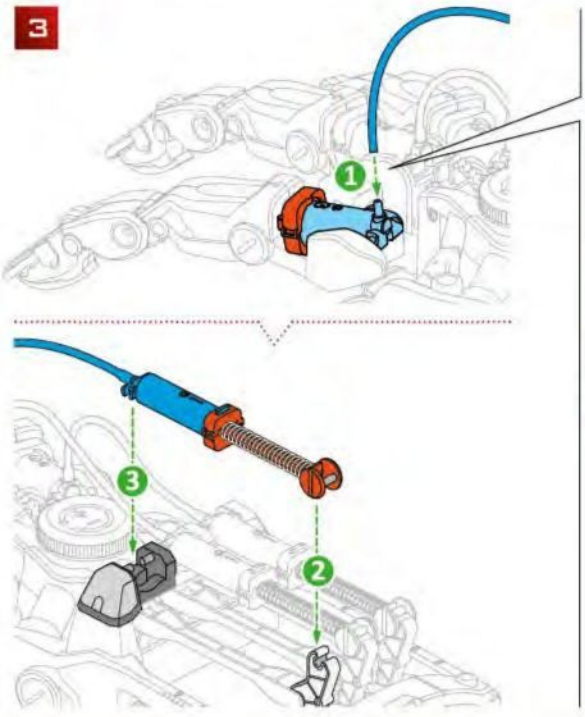

Gurni klip do kraja da izbaciš višak vazduha.



Natakni crevo do kraja.

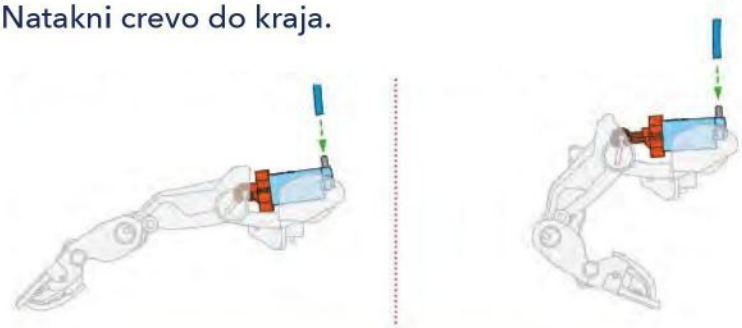

Srpski prevod © Igračkeraj · igrackeraj.rs

2 KOD PALCA

1

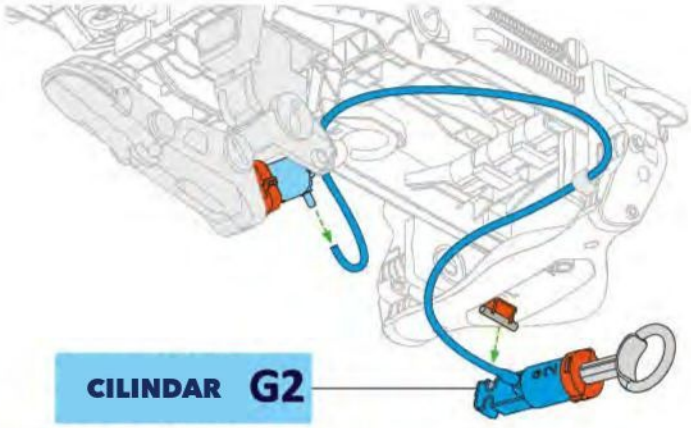

2

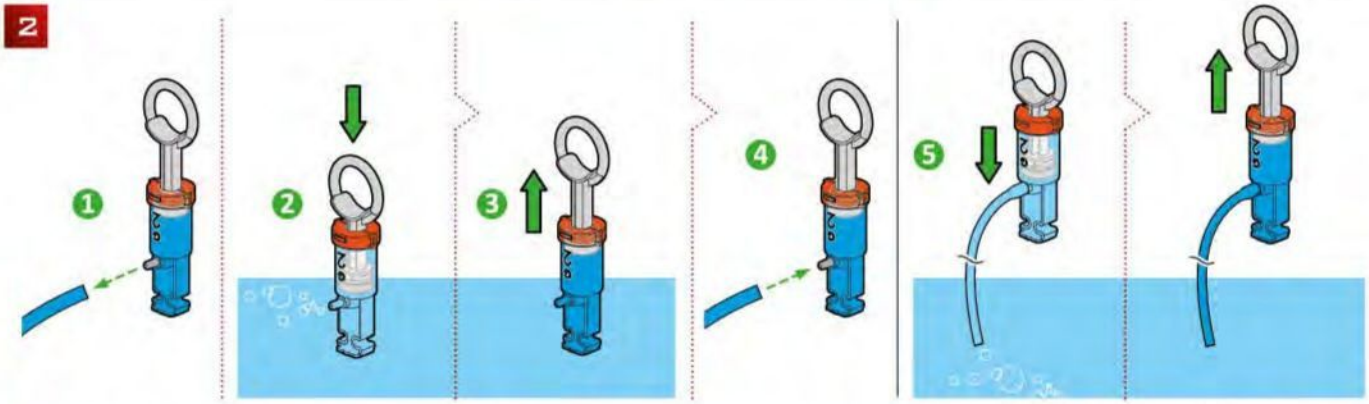

2 Pritisni klip skroz do dna.

3 Podigni klip skroz do vrha.

5 Napuni cilindar i crevo.

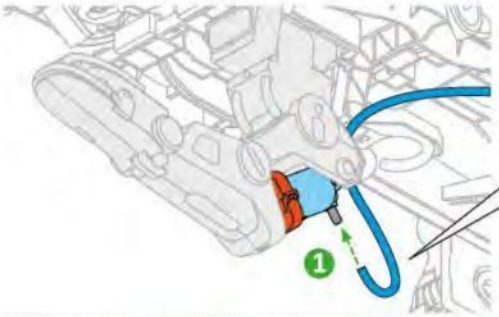

Gurni klip do kraja da izbaciš višak vazduha.



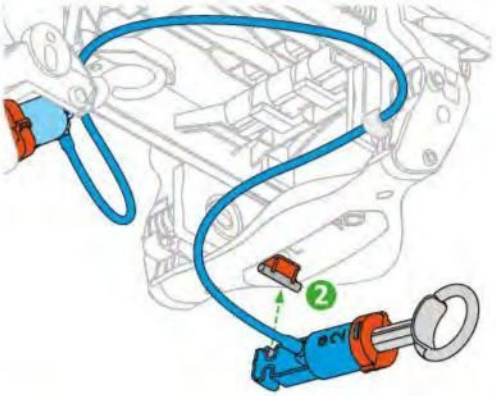

Natakni crevo do kraja.

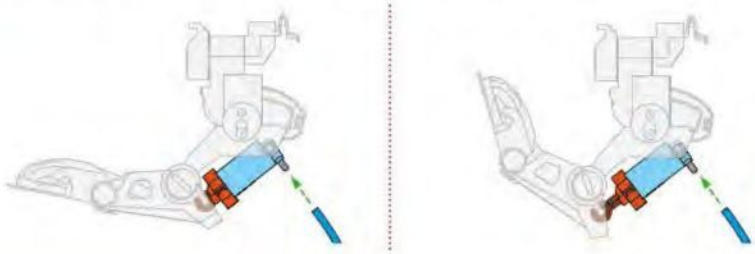

Srpski prevod © Igračkeraj › igrackeraj.rs



UPOZORENJE: Samo za decu od 8 godina i stariju.

UPOZORENJE! Nije pogodno za decu mlađu od 36 meseci, jer sadrži sitne delove koji mogu da se progutaju. Opasnost od gušenja.

UPOZORENJE! Koristiti samo pod neposrednim nadzorom odrasle osobe. Igračka ima oštre vrhove i ivice koji su potrebni za njen rad.

SAČUVAJTE AMBALAŽU ZA BUDUĆE POTREBE.

Boje i sadržaj mogu malo da se razlikuju.

PRONAĐITE NAS NA

Buki France

Razvio i distribuira:
BUKI France
38 av. François Mitterrand
72000 Le Mans - FRANCE
Tél: +33 1 46 65 09 92
E-mail : sav@bukifrance.com
www.bukifrance.com

igračkeraj
Na srpski preveo igrackeraj.rs

0-3 CE UK CA 8+