HYDRAULIC CYBORG Hand

MAIN HYDRAULIQUE





ENERGIE HYDRAULIQUE
HYDRAULIC ENERGY

8+

SANS PILES
NO BATTERY

TAILLE/SIZE:
40 CM

ASSEMBLAGE
FACILE
EASY ASSEMBLY

Buki
France

Contenu - Contents
Inhalt - Inhoud
Contenido - Contenuto

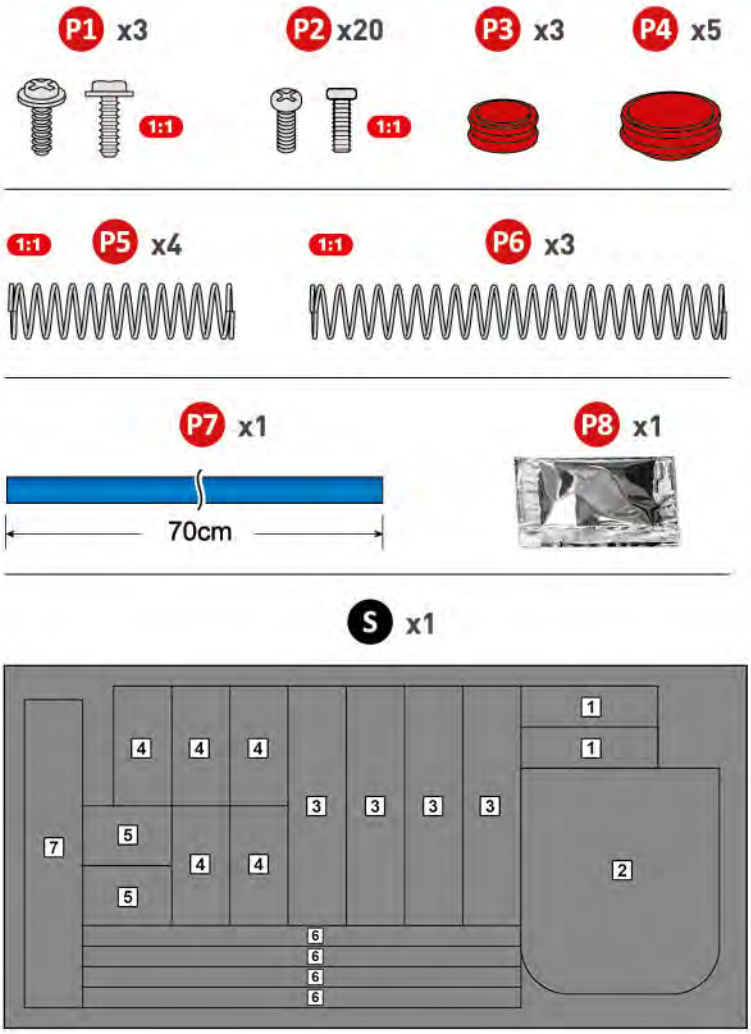

P1 – Vis à collerette P2 – Vis P3 – Petit capuchon P4 – Grand capuchon P5 – Petit ressort P6 – Grand ressort S – Revêtement P7 – Tube P8 - Huile **(Ne pas manipuler en même temps que le tube)**	P1 – Flange screws P2 – Screws P3 – Small cap P4 – Large cap P5 – Small spring P6 – Large spring S – Covering P7 – Tube P8 – Oil **(Do not handle at the same time as the tube)**
P1 – Kragenschraube P2 – Schraube P3 – Kleine Kappe P4 – Große Kappe P5 – Kurze Feder P6 – Lange Feder S – Schaumstoff P7 – Schlauch P8 – Öl **(Darf nicht zur gleichen Zeit wie der Schlauch gehandhabt werden)**	P1 - Kraagschroeven P2 - Schroeven P3 - Kleine dop P4 - Grote dop P5 - Kleine veer P6 - Grote veer S - Bekleding P7 - Buis P8 - Olie **(Niet tegelijk met de olie en de buis werken)**
P1 - Tornillo de collarín P2 - Tornillo P3 - Capuchón pequeño P4 - Capuchón grande P5 - Muelle pequeño P6 - Muelle grande S - Recubrimiento P7 - Tubo P8 - Aceite **(No manipular al mismo tiempo que el tubo)**	P1 – Vite con colletto P2 – Vite P3 – Cappuccio piccolo P4 – Cappuccio grande P5 – Molla piccola P6 – Molla grande S – Rivestimento P7 – Tubo P8 – Olio **(Non manipolare insieme al tubo)**

Outils supplémentaires - Additional tools required
Zusätzliche Werkzeuge: - Extra gereedschap
Herramientas adicionales - Utensili supplementari



FR **PINCE COUPANTE**
EN PLIERS
DE **KNEIFZANGE**
NL KNIPTANG
ES **ALICATES DE CORTE**
IT TRONCHESI



FR **TOURNEVIS**
EN SCREWDRIVER
DE **CHRAUBENDREHER**
NL CHROEVENDRAAIER
ES **DESTORNILLADOR**
IT CACCIAVITE



FR **MARQUEUR**
EN MARKER
DE **MARKER**
NL VILTSTIFT
ES **ROTULADOR**
IT PENNARELLO



FR **RÈGLE**
EN RULER
DE **LINEAL**
NL MEETLAT
ES **REGLA**
IT RIGA



FR **CISEAUX**
EN SCISSORS
DE **SCHERE**
NL SCHAAR
ES **TIJERAS**
IT FORBICI



FR **VERRE**
EN GLASS
DE **GLAS**
NL EEN GLAS
ES **VASO**
IT BICCHIERE

Pièces à détacher - Parts to detach
Bauteile - Los te maken stukken
Elementos a retirar de la plantilla - Pezzi da staccare

FR **A DÉTACHER AU FUR ET À MESURE**
EN DETACH AS NEEDED
DE **WÄHREND DER MONTAGE HERAUSTRENNEN**

NL OM GELEIDELIJK AAN LOS TE MAKEN
ES **A RETIRAR SEGÚN VAYA SIENDO NECESARIO**
IT DA STACCARE MANO A MANO

A

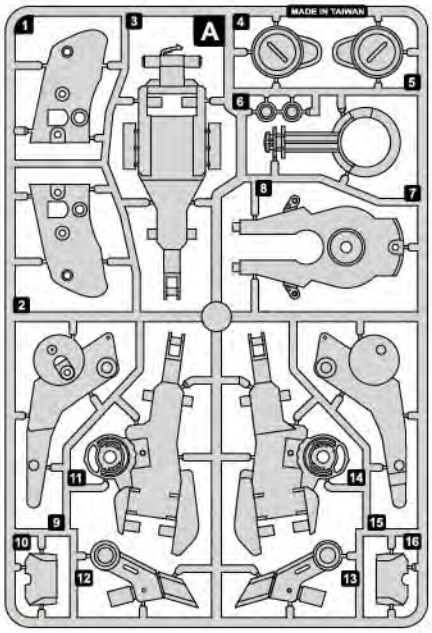

B

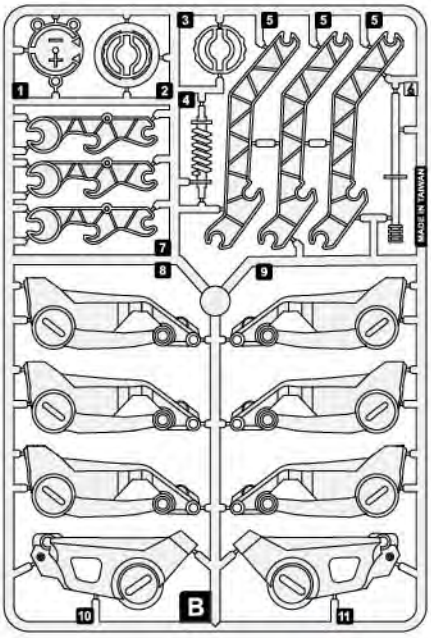

C

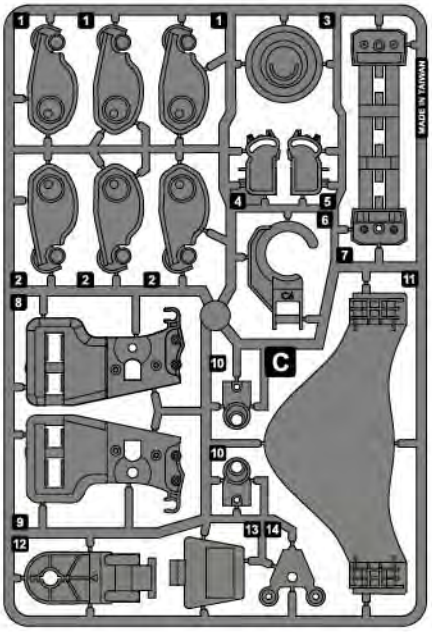

D

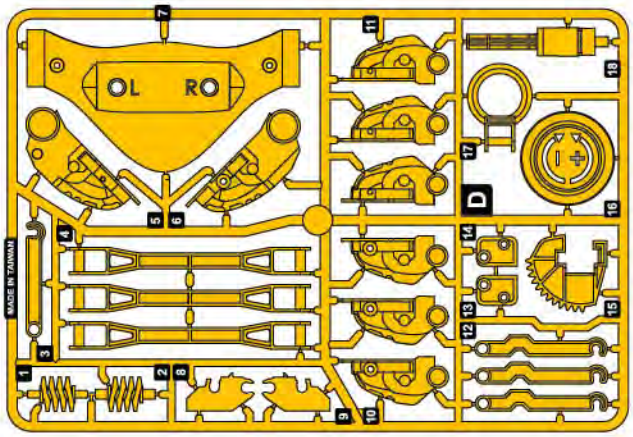

F

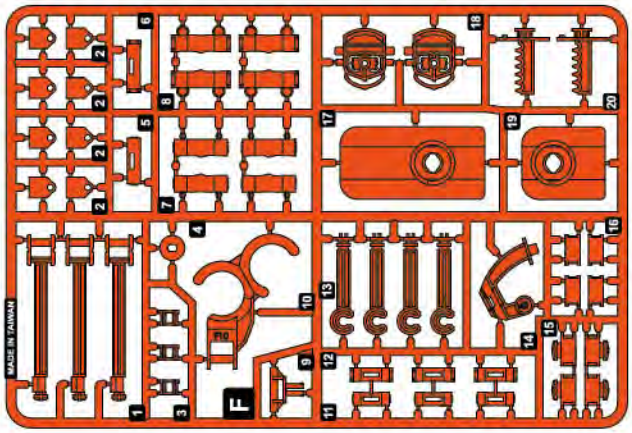

E

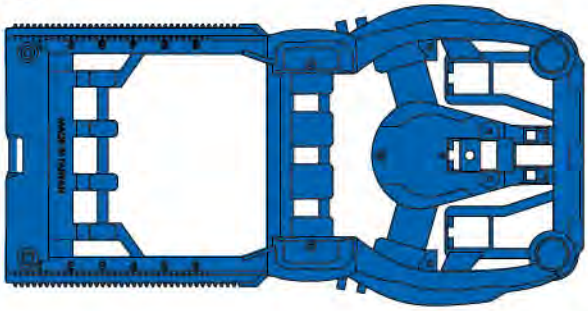

G

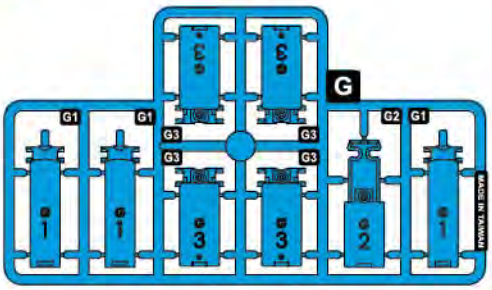

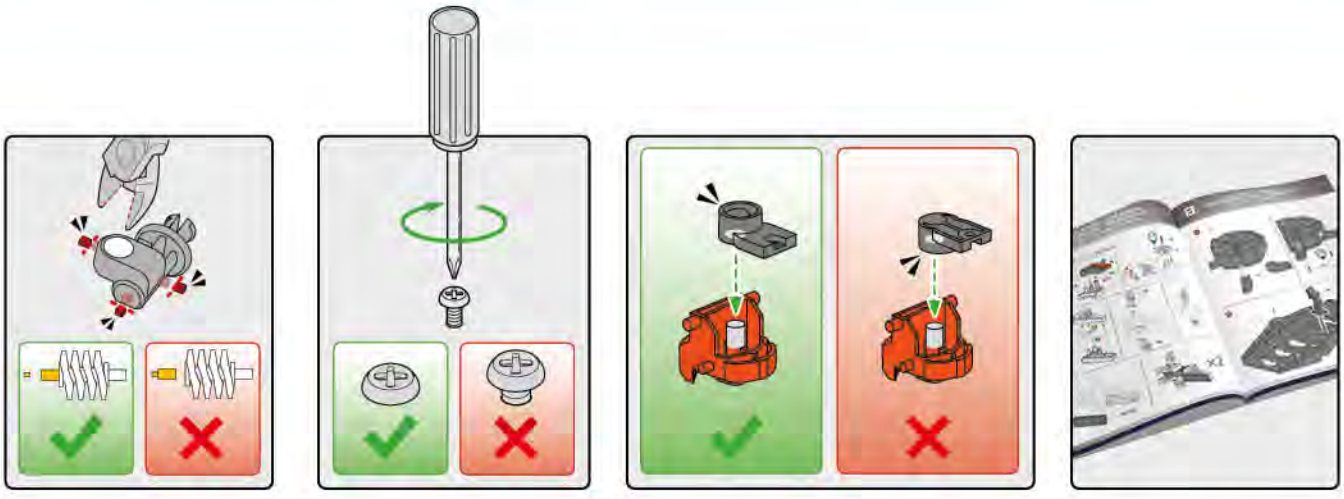

FR

Ⓐ Demande à un adulte de bien couper toutes les attaches avant d'assembler les pièces. Pour certaines pièces, attention de ne couper que les attaches.

Ⓑ Utilise un tournevis cruciforme P01 pour les vis. Visse à fond pour que les pièces de ta main soient bien maintenues. Pour visser, tourne dans le sens des aiguilles d'une montre.

Ⓒ Attention : certaines pièces peuvent sembler similaires. Sois bien attentif au sens de montage.

Ⓓ Lis attentivement les instructions et respecte l'ordre des étapes de montage.

DE

Ⓐ Bitte vor dem Zusammensetzen der Teile einen Erwachsenen, die Befestigungen abzuschneiden. Achtung, bei einigen Teilen sind nur die Befestigungen abzuschneiden.

Ⓑ Verwende für die Schrauben einen Kreuzschlitzschraubendreher P01. Ziehe die Schrauben so fest an, dass die Teile der Hand sicher verbunden sind. Um die Schrauben anzuziehen, musst du im Uhrzeigersinn drehen.

Ⓒ Achtung! Einige Teile ähneln sich. Beachte die Richtung für den Zusammenbau

Ⓓ Lies die Anleitung aufmerksam und folge genau der Reihenfolge der Schritte.

ES

Ⓐ Solicita a un adulto que recorte bien todas las ataduras antes de ensamblar las piezas. En el caso de algunas piezas, deberá prestarse atención para cortar únicamente las ataduras.

Ⓑ Utiliza un destornillador de estrella para los tornillos. Atornilla fuerte para que las piezas de la mano queden bien fijadas. Para atornillar, gira en el sentido de las agujas del reloj.

Ⓒ ¡Cuidado! Algunas piezas pueden parecer muy similares. ¡Presta atención al sentido de montaje!

Ⓓ Lee detenidamente las instrucciones y observa la secuencia de ensamblaje indicada.

EN

Ⓐ Ask an adult to cut off all the burs before assembling the parts. On certain parts, make sure you only cut off the burs.

Ⓑ Use a P01 cross-head screwdriver for the screws. Screw them in tightly to hold the parts of the hand securely. Turn the screws clockwise to screw them in.

Ⓒ Important: certain parts look similar. Carefully follow the direction of assembly.

Ⓓ Read the instructions carefully and follow the assembly steps in the right order.

NL

Ⓐ Vraag aan een volwassene om alle bevestigingen goed los te maken voordat je begint met de montage van de onderdelen. Voor sommige onderdelen mag je alleen de bevestigingen losmaken.

Ⓑ Gebruik een Philips schroevendraaier P01 voor de schroeven. Schroef stevig aan zodat de delen van je hand goed vastzitten. Om aan te schroeven, draai je in wijzerzin.

Ⓒ Let op: sommige onderdelen zien er min of meer hetzelfde uit. Let goed op de richting van de montage.

Ⓓ Lees aandachtig de instructies en respecteer de volgorde van de montagefases.

IT

Ⓐ Prima di assemblare i componenti, chiedi a un adulto di tagliare bene tutti i fermi. Per alcuni componenti, fai attenzione a tagliare esclusivamente i fermi.

Ⓑ Utilizza un cacciavite a croce P01 per le viti. Avvita fino in fondo affinché i pezzi della mano si mantengano correttamente. Per avvitare, gira in senso orario..

Ⓒ Attenzione: alcuni componenti possono sembrare uguali. Stai attento al senso di montaggio.

Ⓓ Leggi attentamente le istruzioni e rispetta l'ordine delle fasi di montaggio.

Les parties de ta main - The parts of your cyborg hand
Bestandteile der Hand - De delen van je hand
Las partes de tu mano - Le parti della mano



P.6
- FR **A.** Repose-paume
- EN A. Palm-rest
- DE **A.** Handflächenauflage
- NL A. Handpalmsteun
- ES **A.** Reposapalma
- IT A. Riposa palmo

P.7
- FR **B.** Châssis
- EN B. Chassis
- DE **B.** Rahmen
- NL B. Chassis
- ES **B.** Chasis
- IT B. Telaio

P. 13
- FR **D.** Système hydraulique
- EN D. Hydraulic system
- DE **D.** Hydraulisches System
- NL D. Hydraulisch systeem
- ES **D.** Sistema hidráulico
- IT D. Sistema idraulico

P.8
- FR **C.** Doigts
- EN C. Fingers
- DE **C.** Finger
- NL C. Vingers
- ES **C.** Dedos
- IT C. Dita

P. 19
- FR **E.** Pouce
- EN E. Thumb
- DE **E.** Daumen
- NL E. Duim
- ES **E.** Pulgar
- IT E. Pollice



FR Devenir un vrai cyborg
Ce que tu vas construire s'appelle un exosquelette. Les chercheurs en robotique tentent de réaliser le rêve de l'homme-cyborg et d'augmenter les capacités physiques de l'être humain. Une fois équipé d'un exosquelette, tu pourras ainsi courir plus vite, sauter plus haut ou porter des charges très lourdes !

DE So wirst du ein echter Cyborg
Was du hier bauen wirst, nennt man ein Exoskelett. Robotikforscher versuchen, den Traum von einem „Cyborg" genannten Mensch-Maschinen-Mischwesen zu verwirklichen und die körperlichen Fähigkeiten des Menschen zu erhöhen. Denn mit einem Exoskelett ausgestattet, wird man schneller laufen, höher springen und sehr schwere Lasten tragen können!

ES Convertirse en un verdadero ciborg
Lo que estás a punto de construir se llama un exoesqueleto. Los investigadores de robótica están tratando de hacer realidad el sueño del hombre ciborg y aumentar las capacidades físicas del ser humano. Una vez equipado con un exoesqueleto, podrás correr más rápido, saltar más alto o llevar cargas muy pesadas.

EN Become a real cyborg
The system you will be building is called an exoskeleton. Robotics researchers try to make the dream of the man-machine or cyborg a reality, increasing the physical capacities of humans. Wearing an exoskeleton, you could run faster, jump higher or carry heavy weights!.

NL Een echte cyborg
Je gaat nu een exoskelet bouwen. Robotontwerpers proberen de droom van de cyborgmens waar te maken. Zo willen ze de lichamelijke capaciteiten van de mens verhogen. Met een exoskelet kan je dus sneller lopen, hoger springen en zwaardere voorwerpen dragen!

IT Diventare un vero Cyborg
Ciò che costruirai si chiama esoscheletro. I ricercatori di robotica tentano continuamente di realizzare il sogno dell'uomo-cyborg e di aumentare le capacità fisiche dell'essere umano. Una volta dotato di un esoscheletro, potrai correre più velocemente, saltare più in alto oppure portare carichi molto pesanti!

A

Repose-paume - Palm-rest
Handflächenauflage - Handpalmsteun
Reposapalma - Riposa palmo

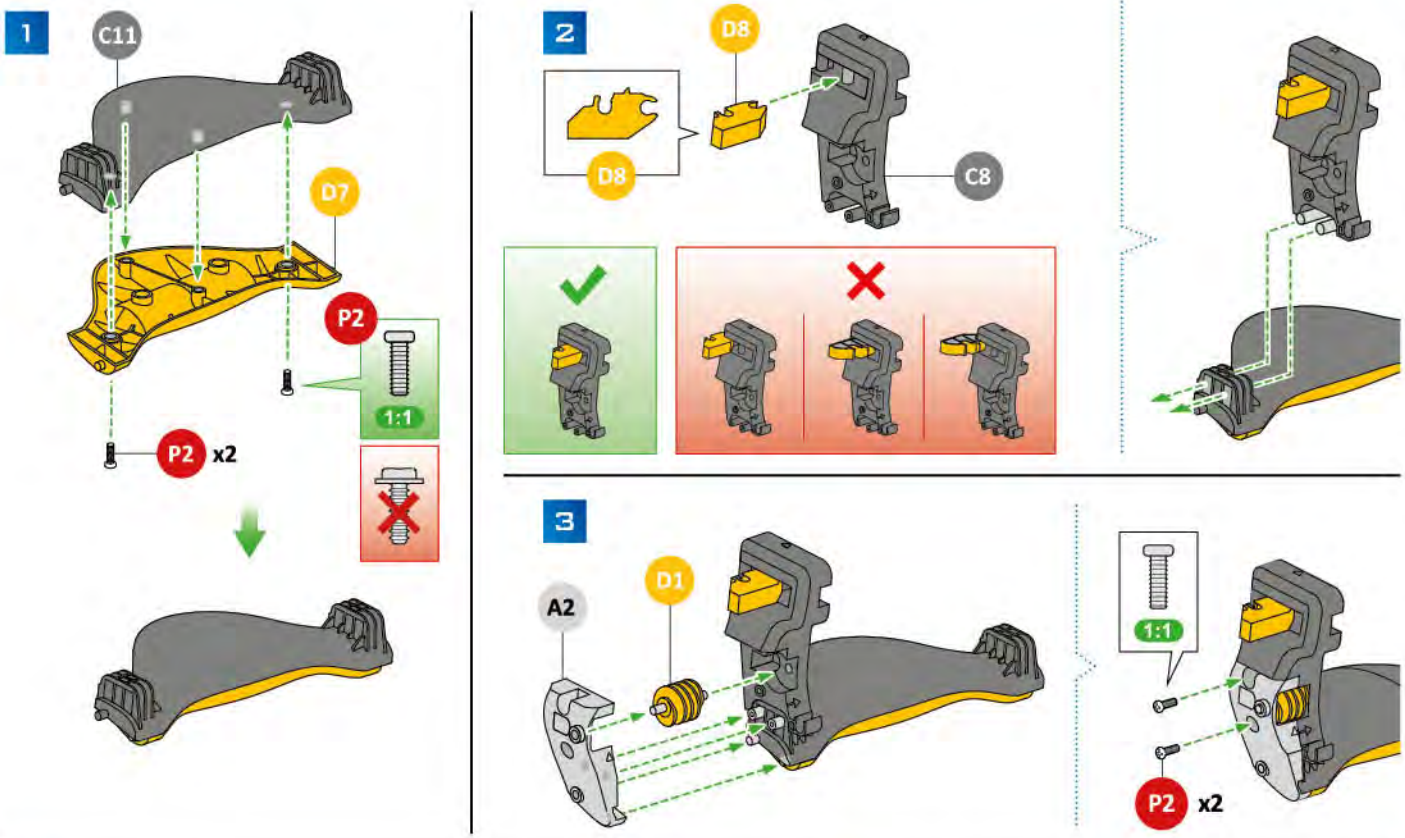

FR Ne pousse pas.
Risque de casse.
EN Do not push. Risk of breakage.
DE Nicht zusammendrücken.
Bruchgefahr!
NL Niet duwen,
anders kan het breken.
ES No empujes, podría romperse.
IT Non premere. Rischio di rottura.

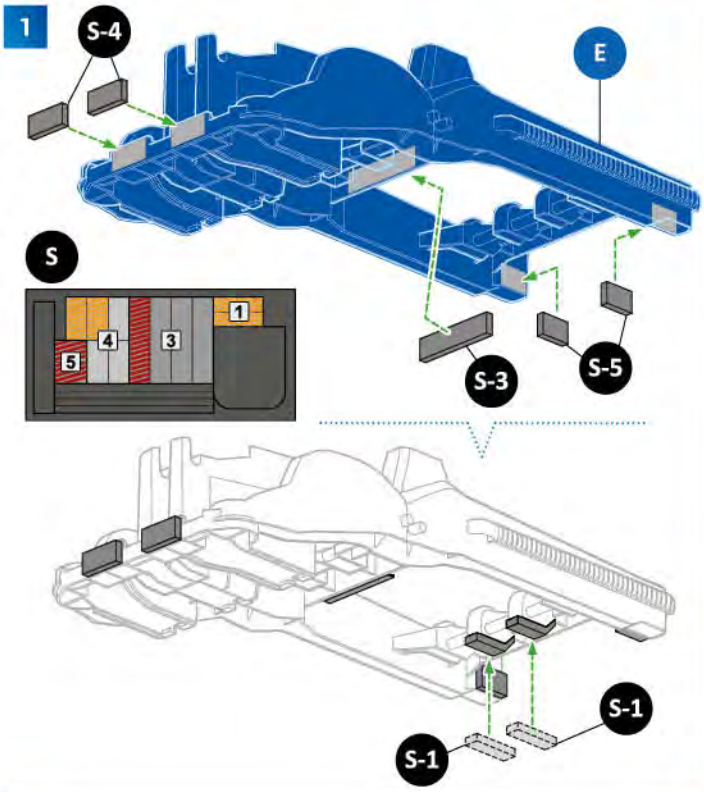
1
S-4
E
S
1
4
3
5
S-3
S-5
S-1
S-1

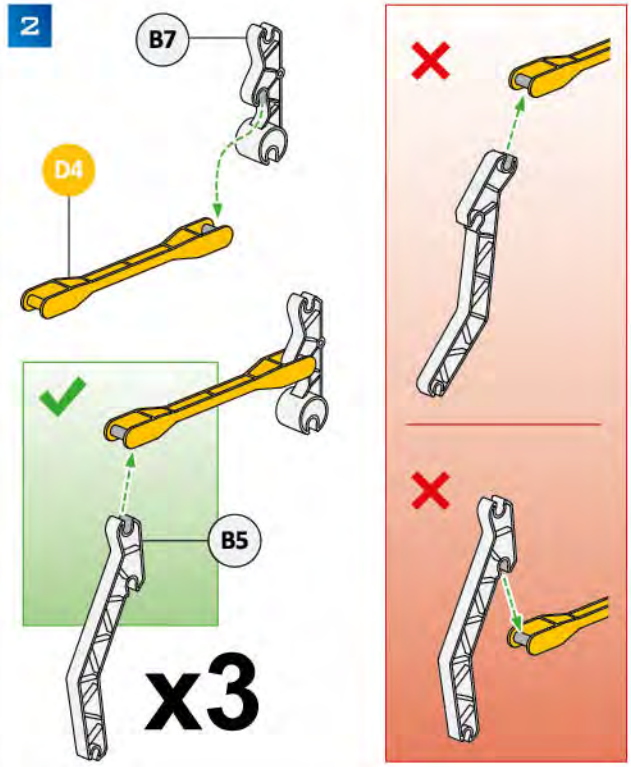
2
B7
D4
B5
x3

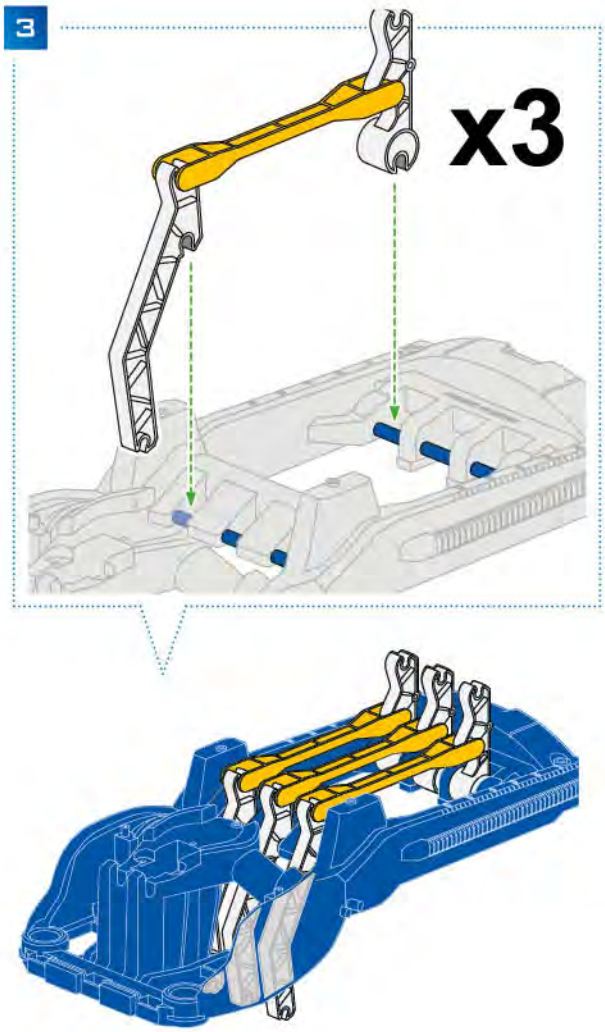
3
x3

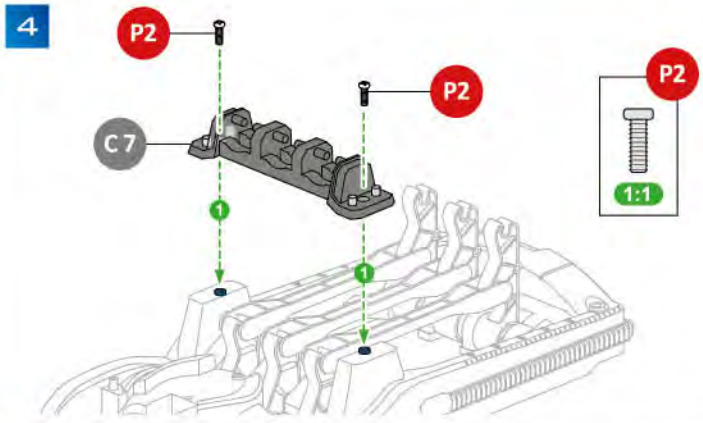
4
P2
P2
C7
P2
1:1

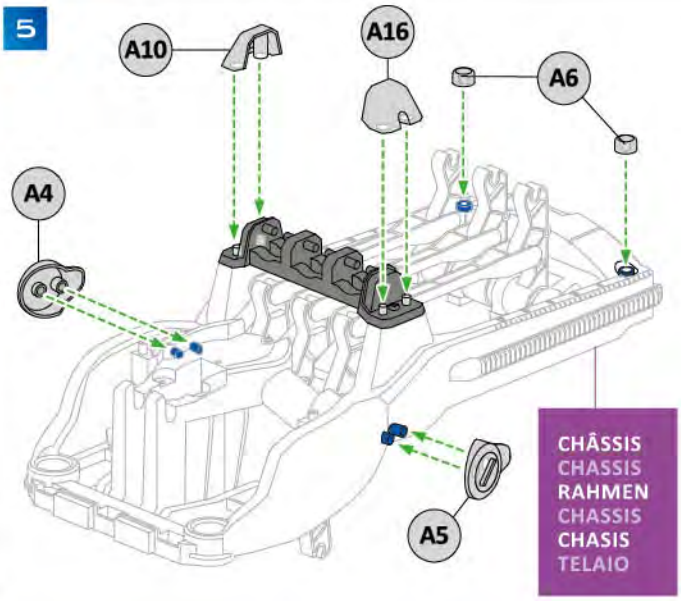
5
A10
A16
A6
A4
A5
CHÂSSIS
CHASSIS
RAHMEN
CHASSIS
CHASIS
TELAIO

Doigts - Fingers
Finger - Vingers
Dedos - Dita

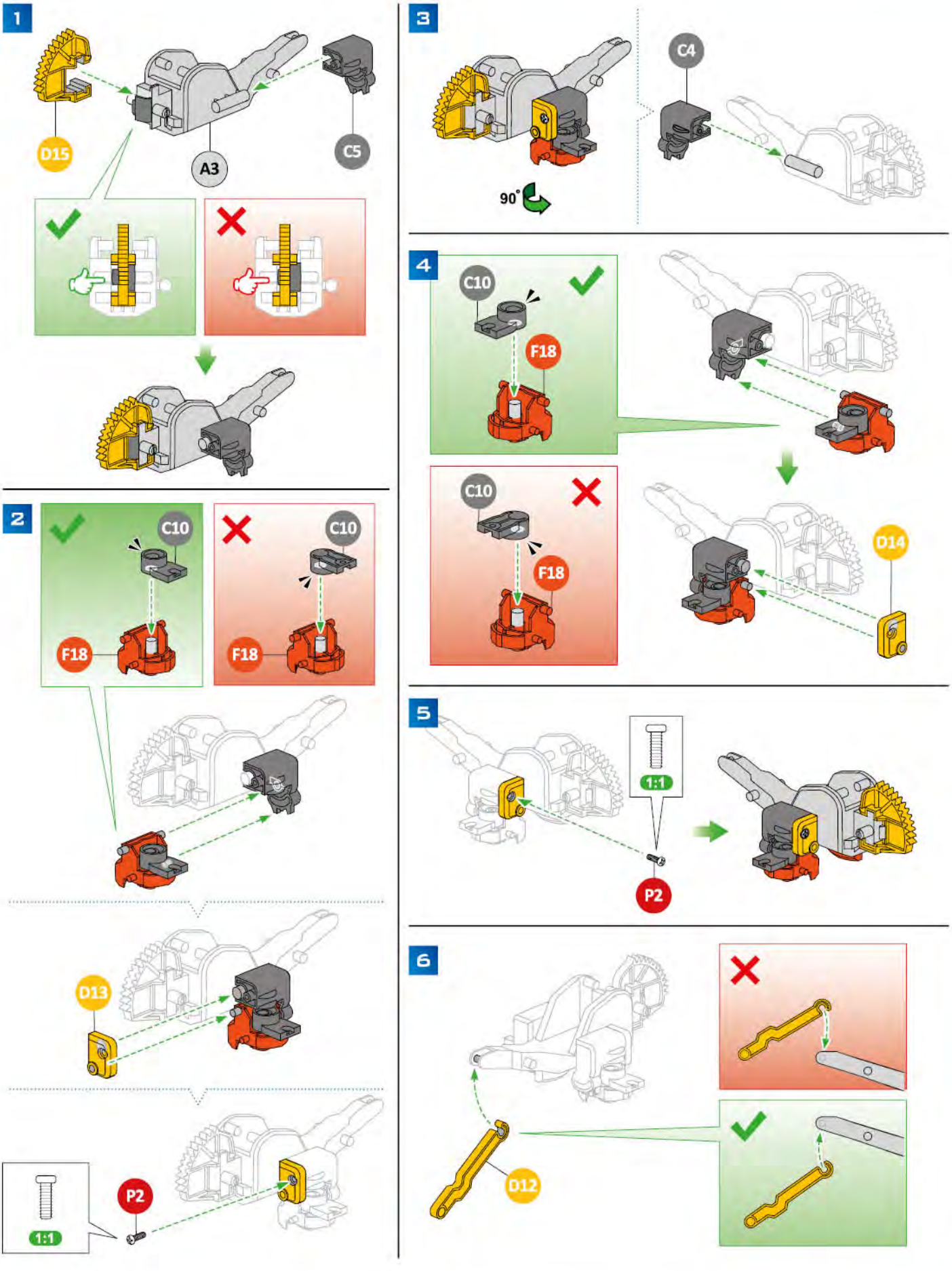

7

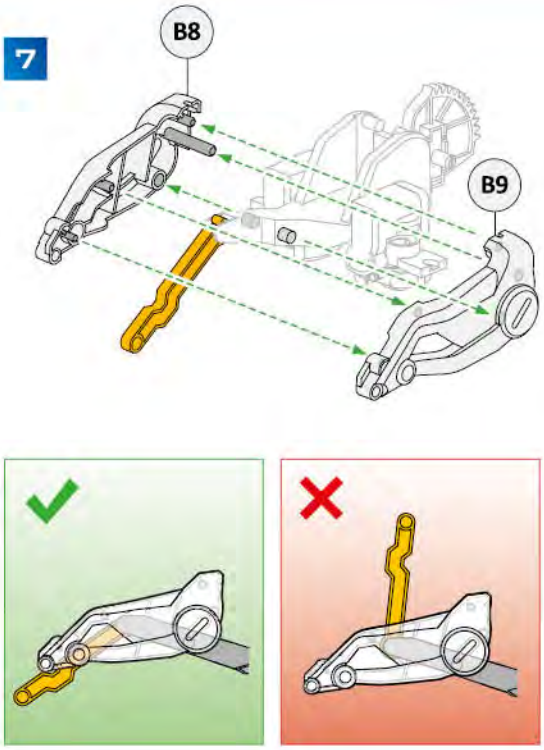
B8
B9

8

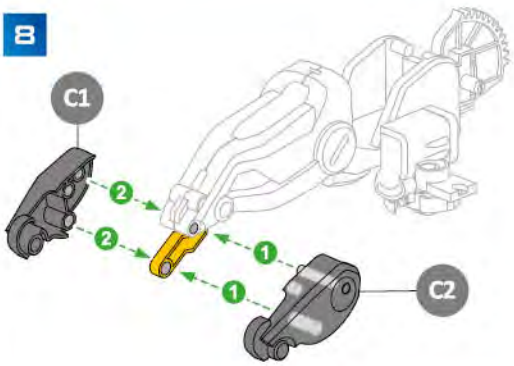
C1
C2

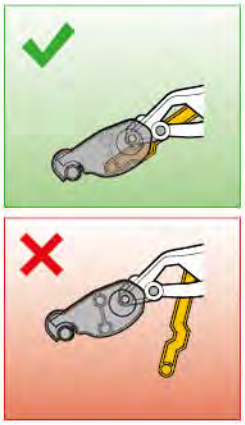

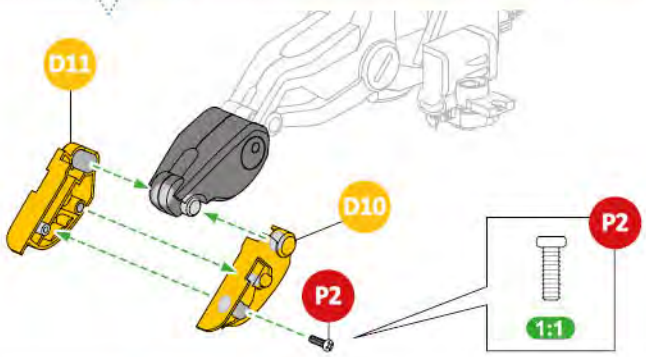
D11
D10
P2
P2
1:1

9

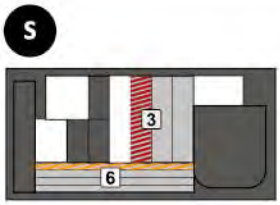
S
3
6

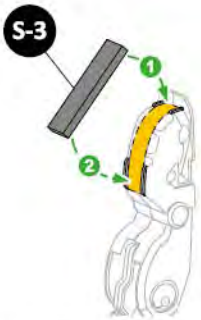
S-3






S-6











10

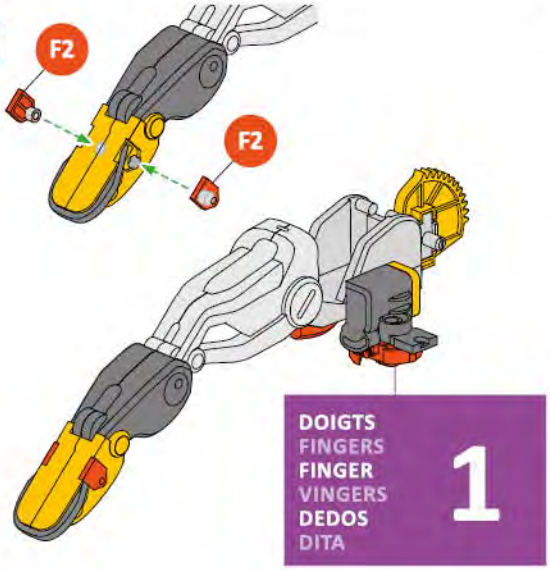
F2
F2
DOIGTS
FINGERS
FINGER
VINGERS
DEDOS
DITA
1

11

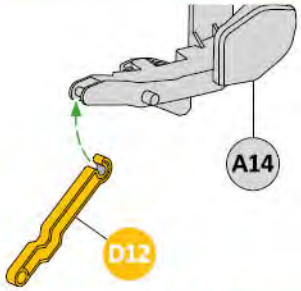
A14
D12



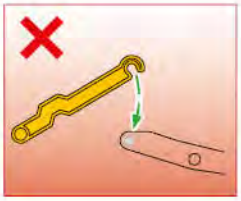

12

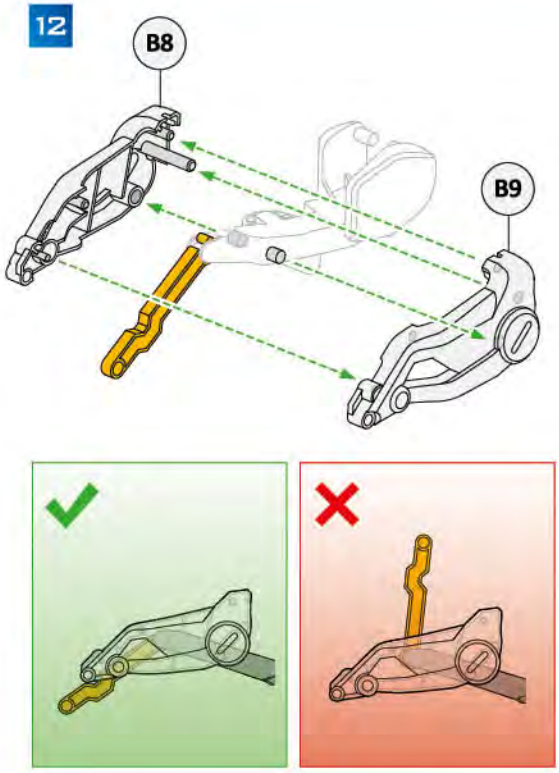

13

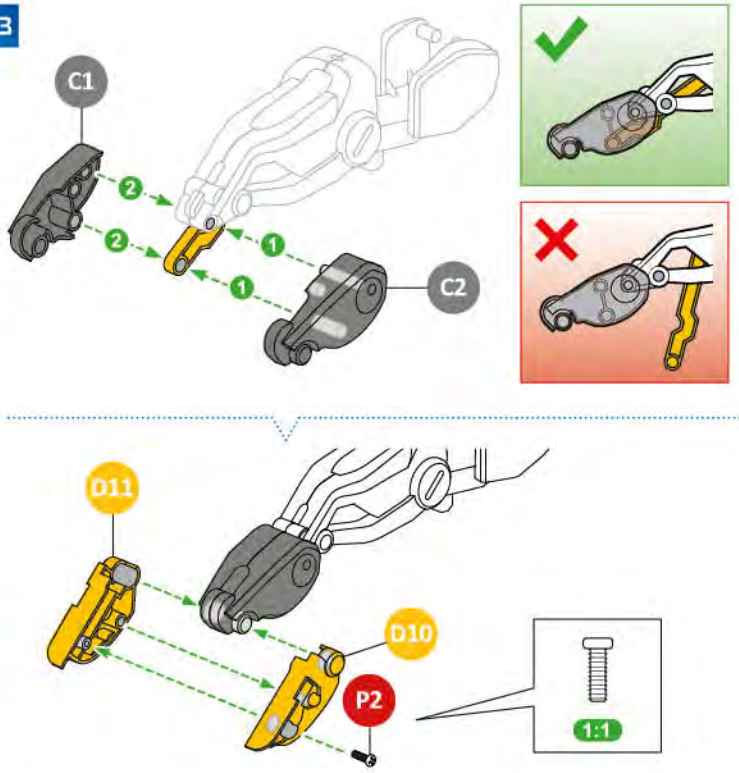

14

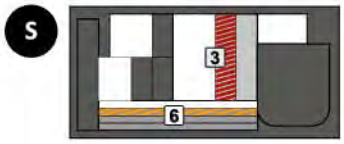



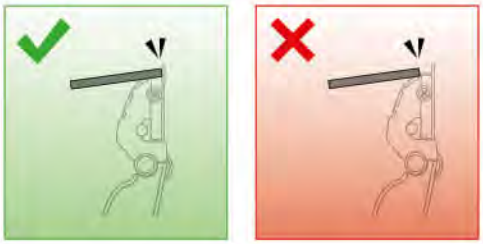



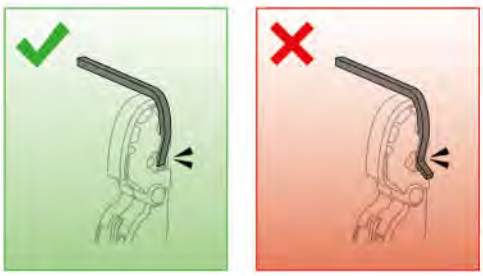

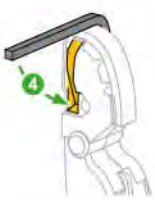

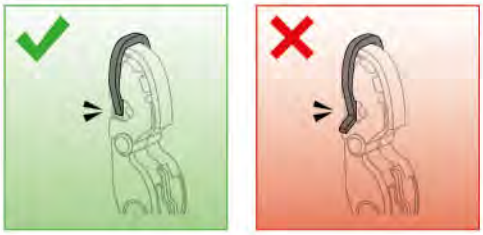

15

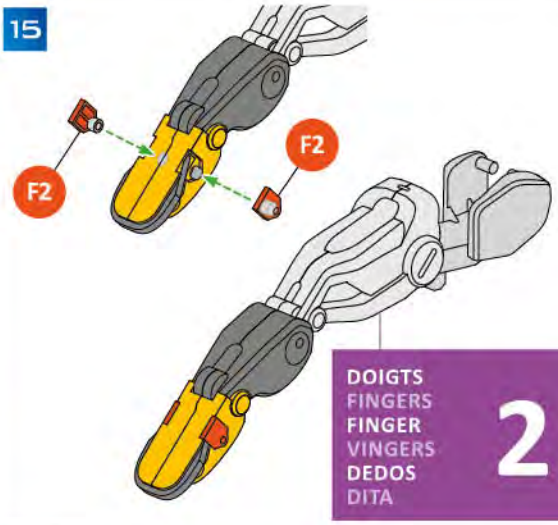

DOIGTS
FINGERS
FINGER
VINGERS
DEDOS
DITA
2

16

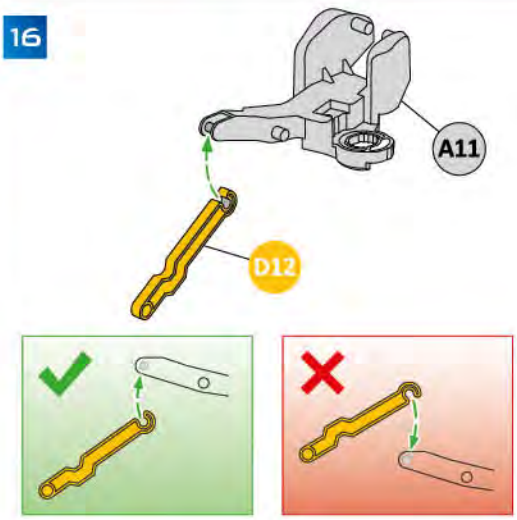

17

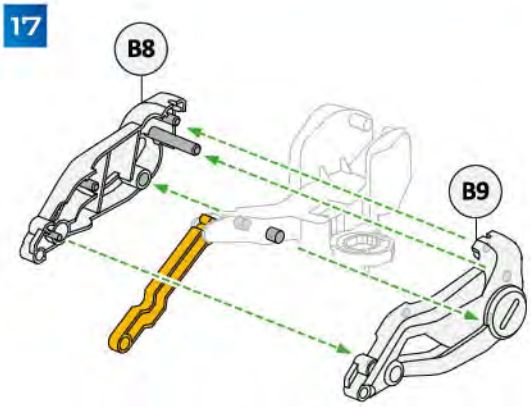





18

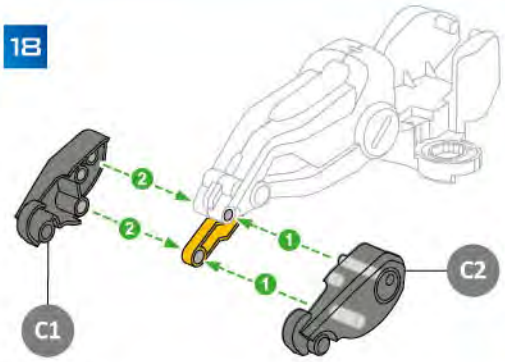





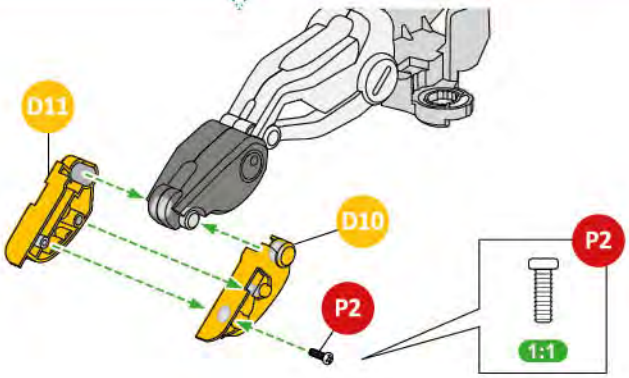

19

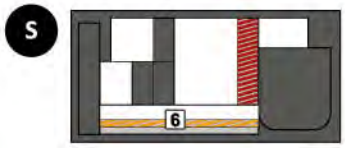

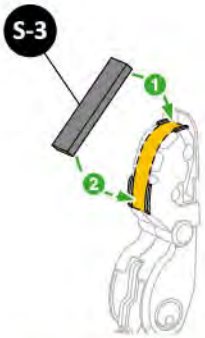



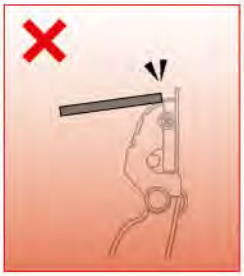

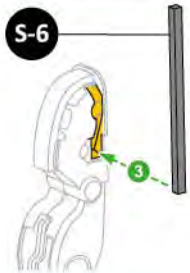





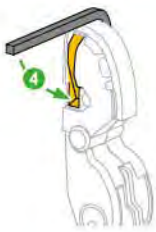





20

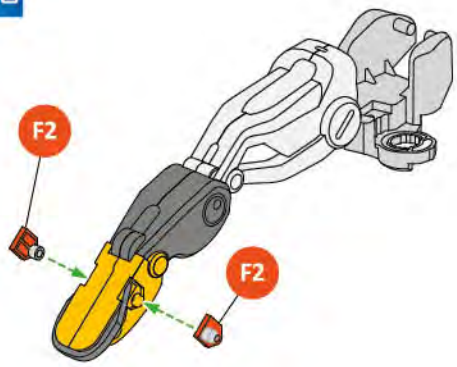

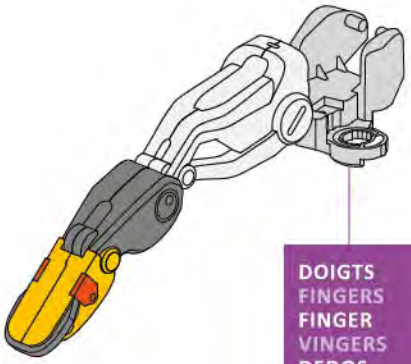

DOIGTS
FINGERS
FINGER
VINGERS
DEDOS
DITA
3

21

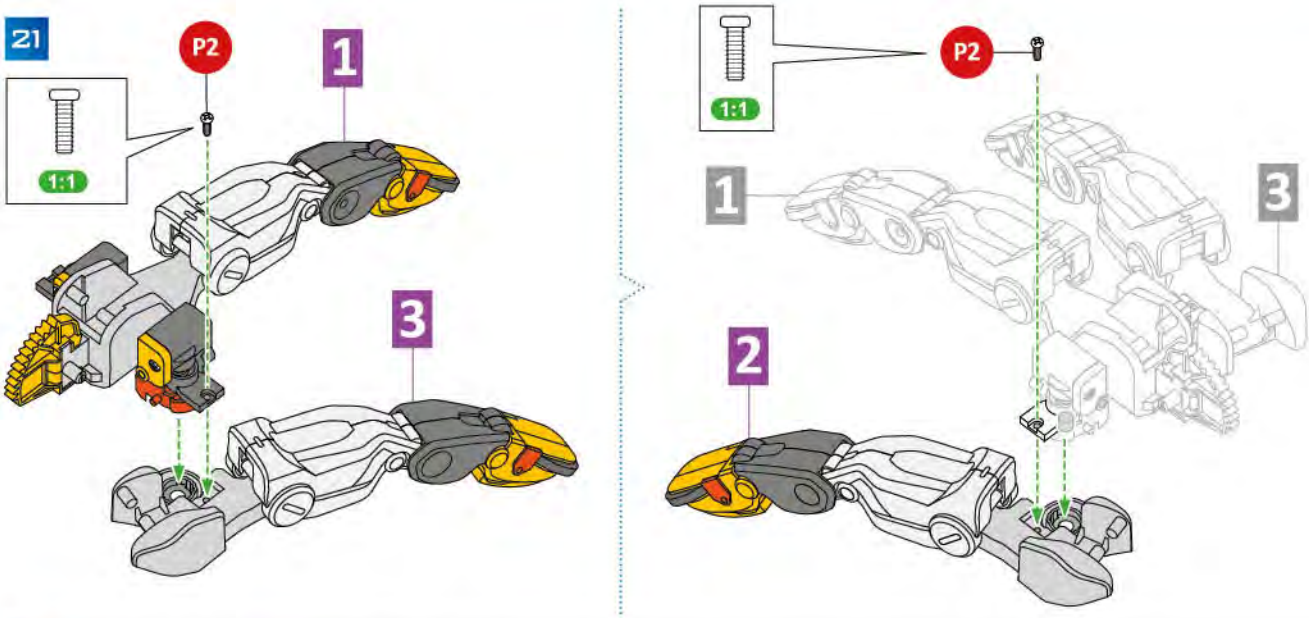
P2
1
1:1
3
P2
1:1
1
3
2

22

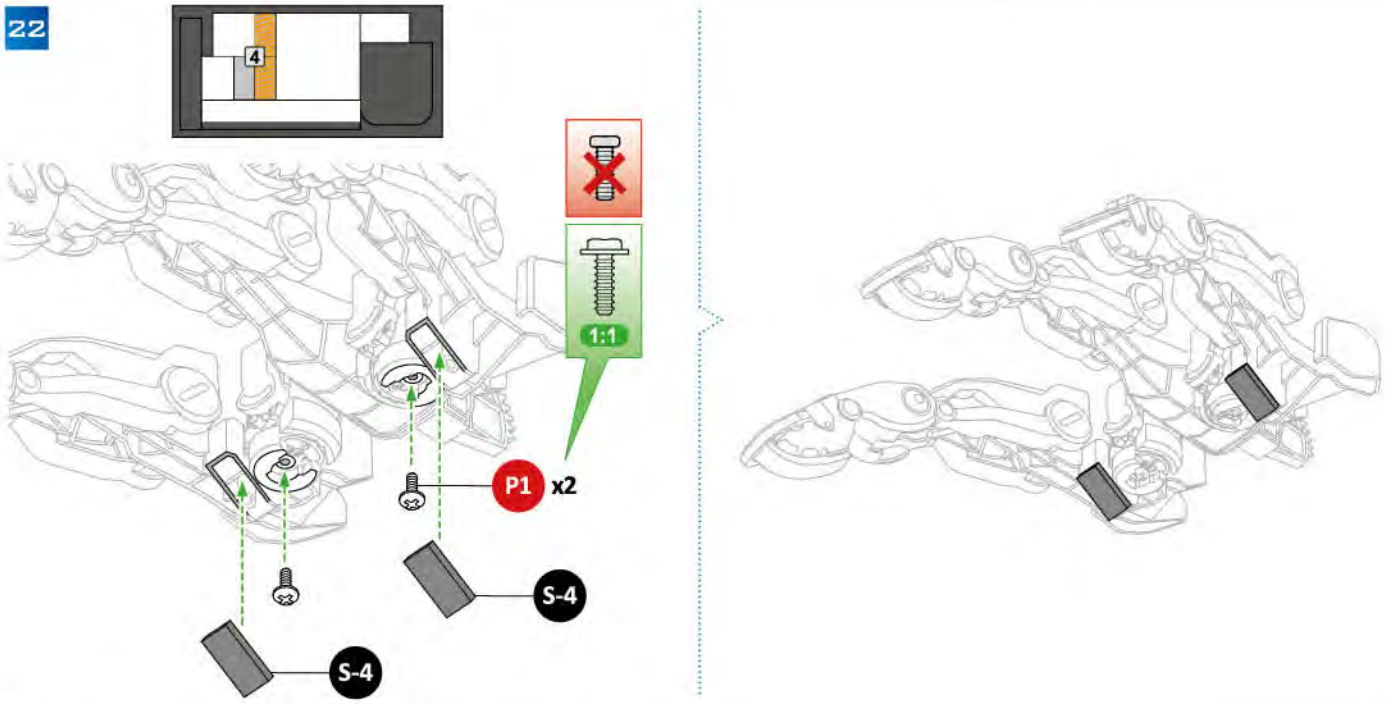
4
1:1
P1 x2
S-4
S-4

23

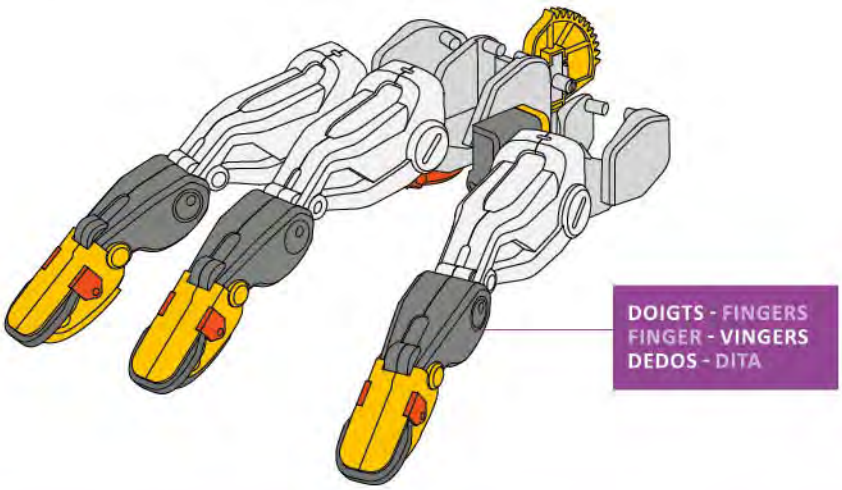
DOIGTS - FINGERS
FINGER - VINGERS
DEDOS - DITA

Couper les tubes - Cut the tubes
Zuschneiden des Schlauchs - Snij de buizen door
Cortar el tubo - Tagliare i tubi

1 MESURE ET MARQUE - MEASURE AND MARK
ABMESSEN UND MARKIEREN - MEET EN MAAK EEN
MERKTEKEN - MIDE Y MARCA - MISURA E SEGNA

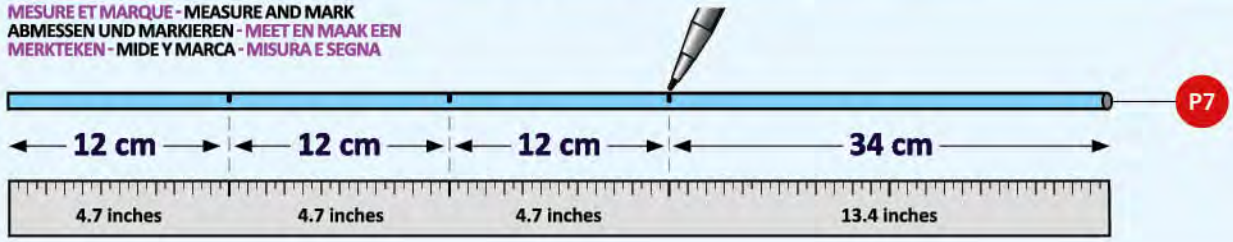

2 COUPE - CUT
ABSCHNEIDEN - KNIP
CORTA - TAGLIA

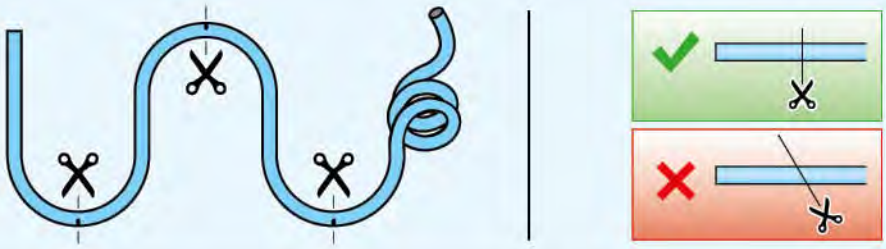

3



TUBE • ROHR
BUIS • TUBO
12 cm
X3

4

TUBE • ROHR
BUIS • TUBO
34 cm
X1

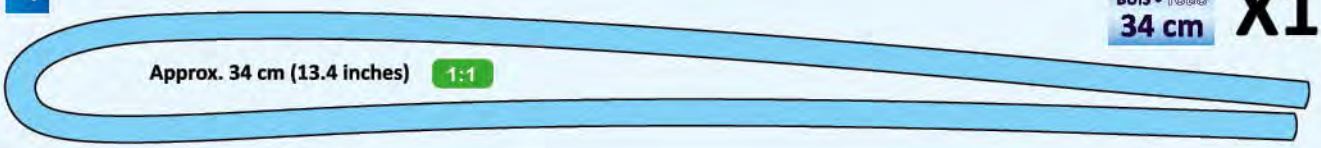

Appliquer l'huile - Apply oil
Öl auftragen - Voeg de olie toe
Aplicar el aceite - Applicare l'olio

1

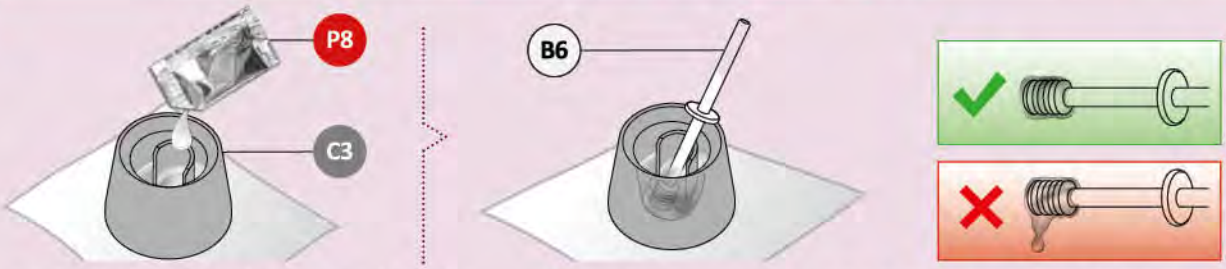

FR L'huile est utilisée pour assurer des mouvements fluides.
EN Oil is used to ensure that parts move smoothly.
DE Das Öl ist nötig, um die flüssige Bewegung der Teile zu sichern.
NL De olie moet ervoor zorgen dat de bewegingen vloeiend gebeuren.
ES El aceite se utiliza para garantizar el movimiento suave de las piezas.
IT L'olio viene utilizzato per assicurare dei movimenti fluidi.

2

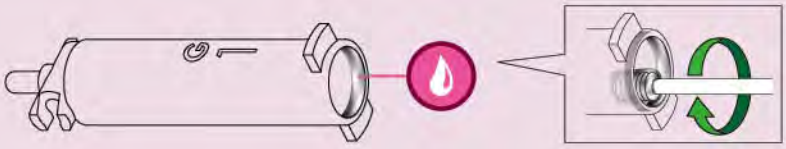

FR Cet icône signifie où l'huile doit être appliquée. Fais cela soigneusement.
EN His icon shows where oil needs to be applied. Apply it carefully.
DE Dieses Symbol zeigt an, wo Öl aufzutragen ist. Arbeite dabei sehr sorgfältig.
NL Dit icoon geeft aan waar de olie moet worden aangebracht. Doe dat heel voorzichtig.
ES Este icono indica dónde debe aplicarse aceite. Efectúa esta operación de manera minuciosa.
IT Questo simbolo indica il punto in cui deve essere applicato l'olio. Fai questa operazione con cura.

G3

CYLINDRE - CYLINDER - ZYLINDER
CILINDER - CILINDRO - CILINDRO

1

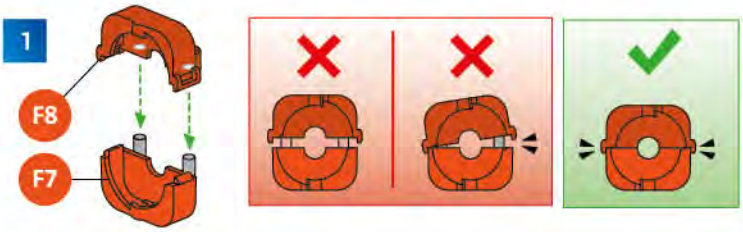

FR Attention au sens de montage de F7 et F8 !
EN Take care to assemble F7 and F8 the right way round!
DE Achte bei der Montage auf die korrekte Position von F7 und F8!
NL Let goed op de montagerichting van F7 en F8!
ES ¡Presta atención al sentido de montaje de F7 y F8!
IT Attenzione al senso di montaggio di F7 e F8!

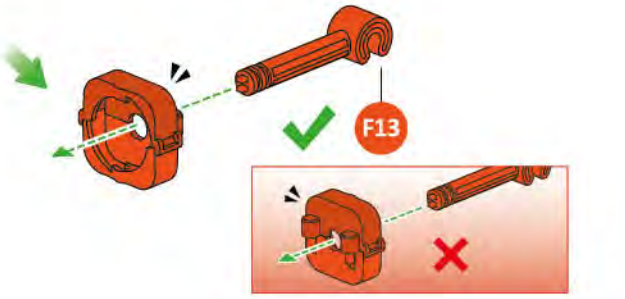

2

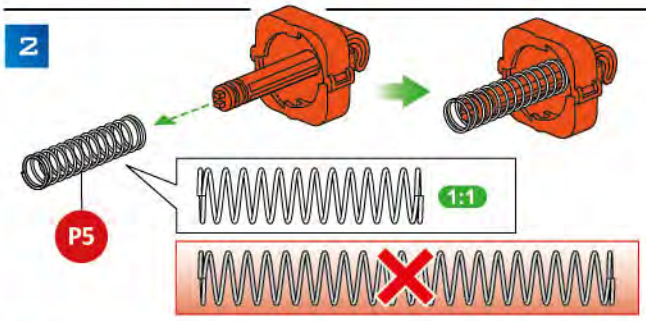

3

FR Découpe proprement
EN Cut out carefully
DE Wie abgebildet ausschneiden
NL Snij netjes uit.
ES Recórtalas bien
IT Taglia correttamente



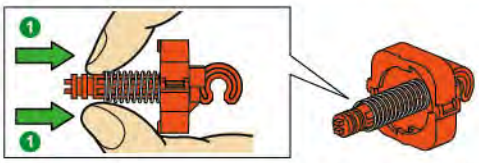

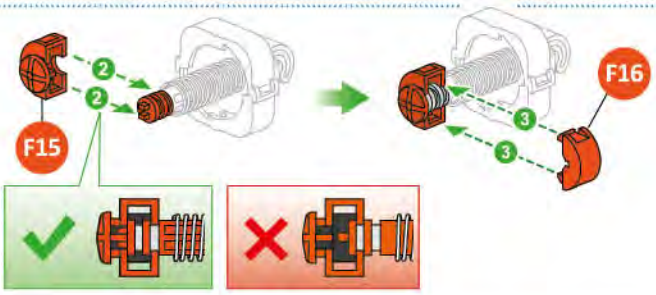

4

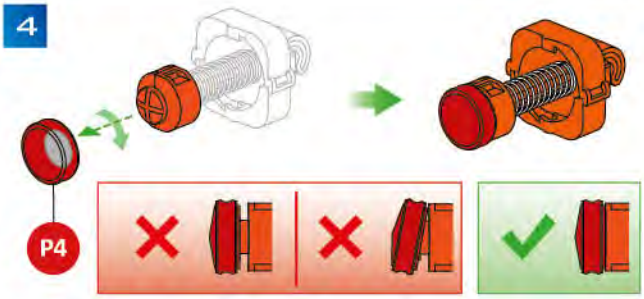

5

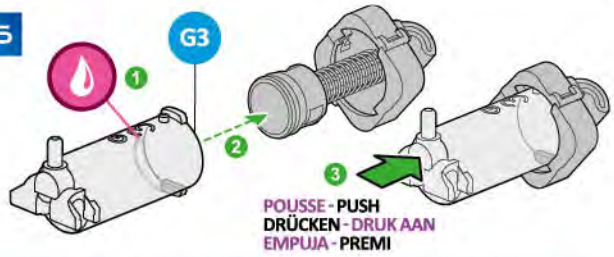

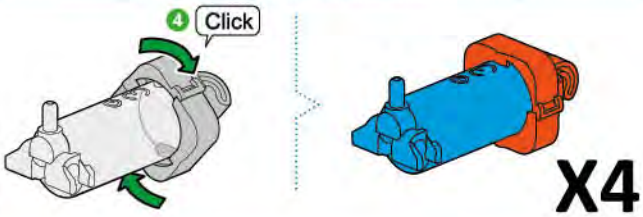

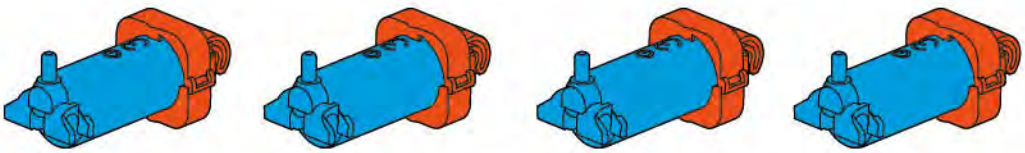

CYLINDRE • CYLINDER
ZYLINDER • CILINDER
CILINDRO • CILINDRO
G3

G2

CYLINDRE - CYLINDER - ZYLINDER
CILINDER - CILINDRO - CILINDRO

1

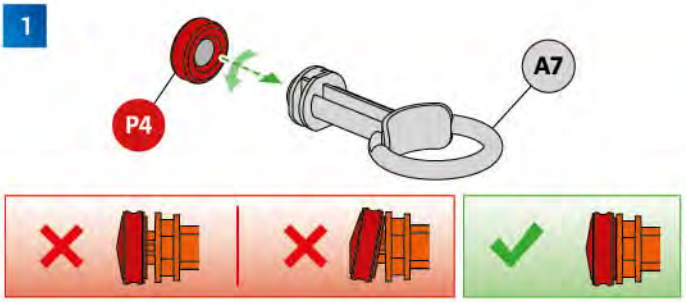

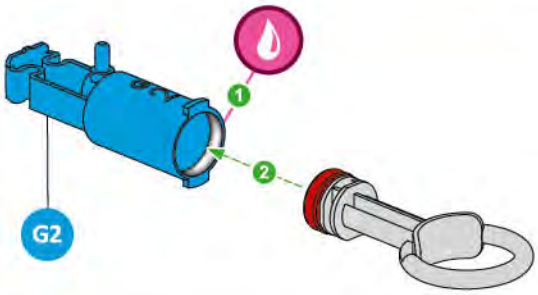

2

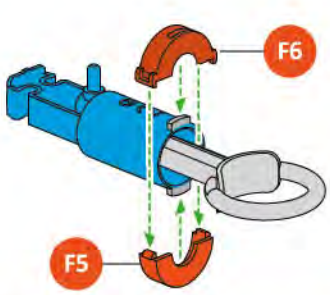

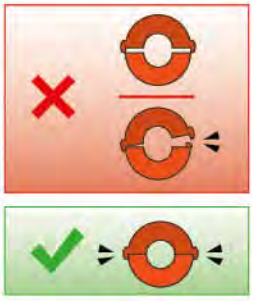



CYLINDRE • CYLINDER
ZYLINDER • CILINDER
CILINDRO • CILINDRO
G2

G 1

CYLINDRE - CYLINDER - ZYLINDER CILINDER - CILINDRO - CILINDRO

1

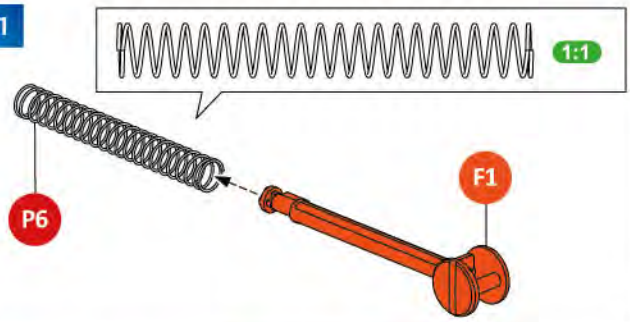

2

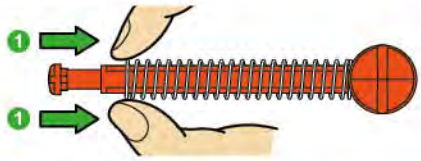

FR Découpe proprement
EN Cut out carefully
DE Wie abgebildet ausschneiden
NL Snij netjes uit.
ES Recórtalas bien
IT Taglia correttamente



VUE DE CÔTÉ
SIDE VIEW
ANSICHT VON DER SEITE
ZIJAANZICHT
VISTA LATERAL
VISTA LATERALE

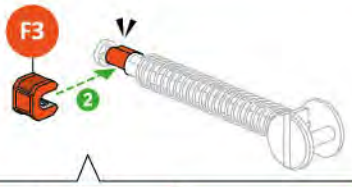



VUE DU DESSUS - TOP VIEW
ANSICHT VON OBEN - BOVENAANZICHT
VISTA SUPERIOR - VISTA DALL'ALTO

3





4

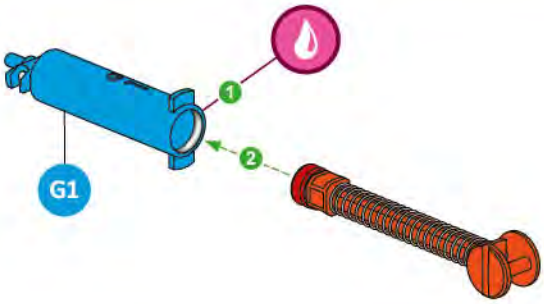

5



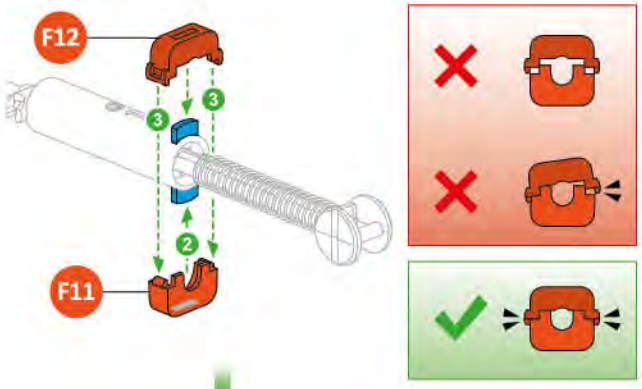

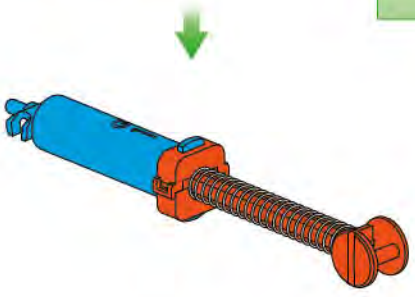

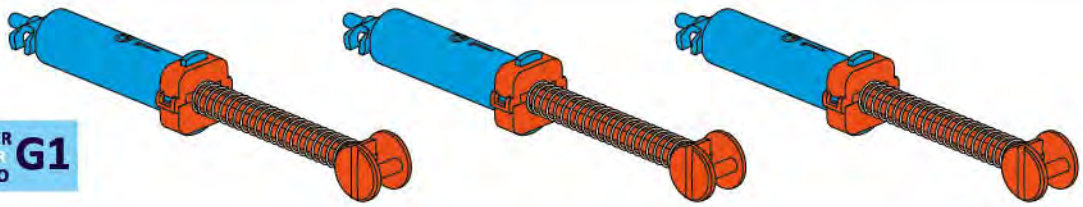

CYLINDRE • CYLINDER
ZYLINDER • CILINDER
CILINDRO • CILINDRO
G1

Système hydraulique - Hydraulic system
Hydraulisches System - Hydraulisch systeem
Sistema hidráulico - Sistema idraulico

A

1

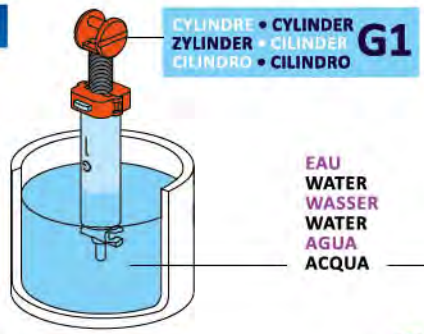

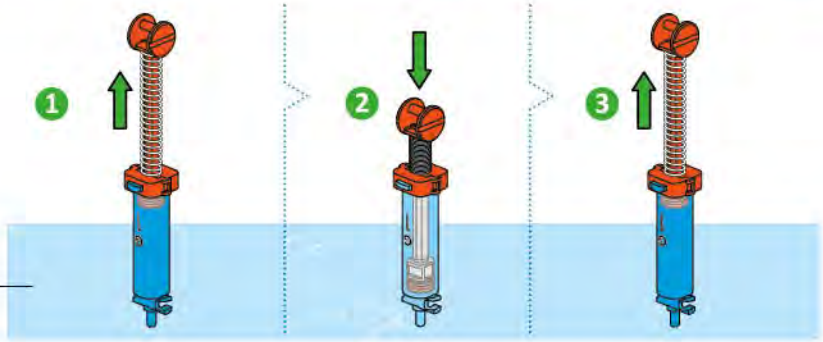

1

FR Remonte le piston jusqu'en haut
EN Raise the piston back to the top
DE Den Kolben nach oben ziehen
NL Trek de zuiger terug omhoog
ES Tira del émbolo totalmente hacia arriba
IT Fai risalire il pistone fino in alto

2

FR Appuie sur le piston jusqu'en bas
EN Press the piston to the bottom
DE Den Kolben bis nach unten drücken
NL Druk de zuiger neer
ES Empuja el émbolo totalmente hacia abajo
IT Premi il pistone fino in fondo

3

FR Refais les étapes 1 et 2 plusieurs fois pour remplir le cylindre
EN Repeat steps 1 and 2 several times to fill the cylinder
FR Die Schritte 1 und 2 mehrmals wiederholen, bis der Zylinder gefüllt ist
NL Herhaal stappen 1 en 2 tot de cilinder vol is
ES Repite varias veces los pasos 1 y 2 hasta rellenar por completo el cilindro hidráulico
IT Ripeti i passaggi 1 e 2 più volte per riempire il cilindro

2

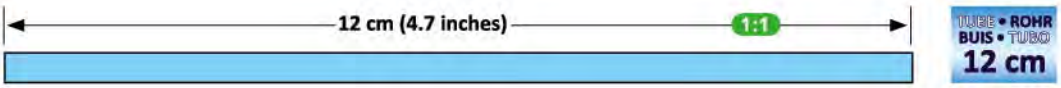

3



FR Remplis le cylindre et le tube
EN Fill the cylinder and the tube
DE Fülle den Zylinder und den Schlauch
NL Vul de cilinder en de buis
ES Llena el cilindro y el tubo
IT Riempi il cilindro e il tubo

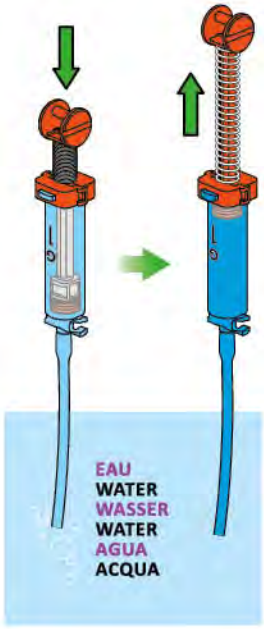

1 FR Appuie sur le piston jusqu'en bas
EN Press the piston to the bottom
DE Druk de zuiger neer
NL Den Kolben bis nach unten drücken
ES Empuja el émbolo totalmente hacia abajo
IT Premi il pistone fino in fondo

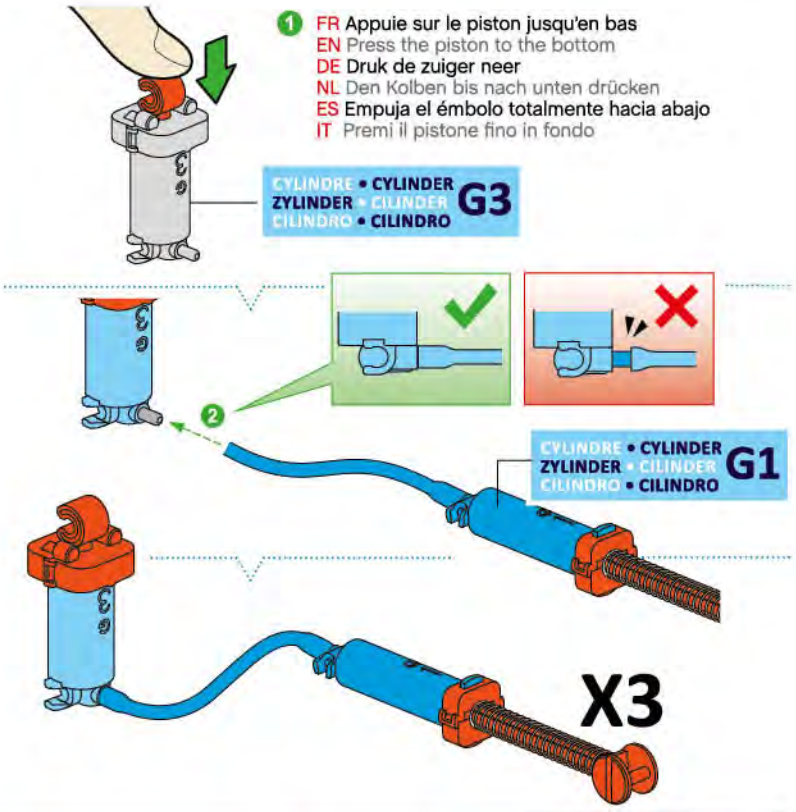

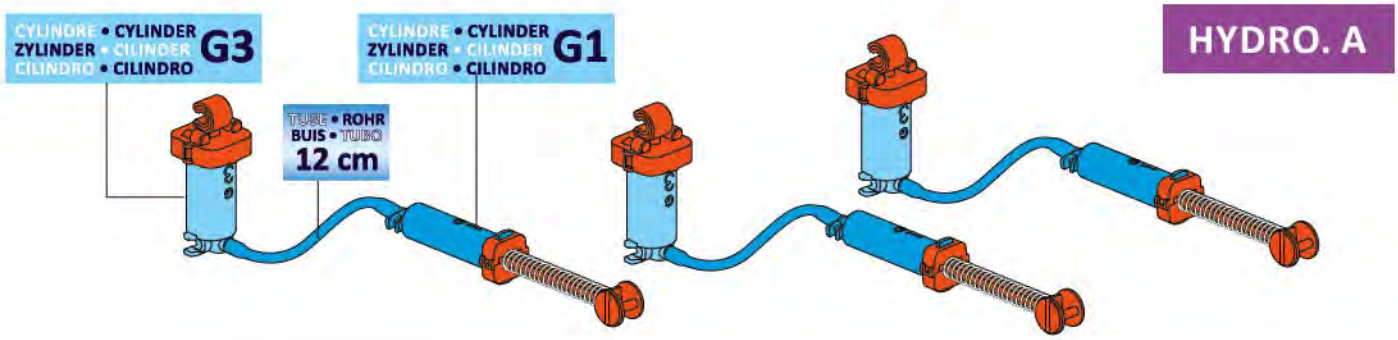

1

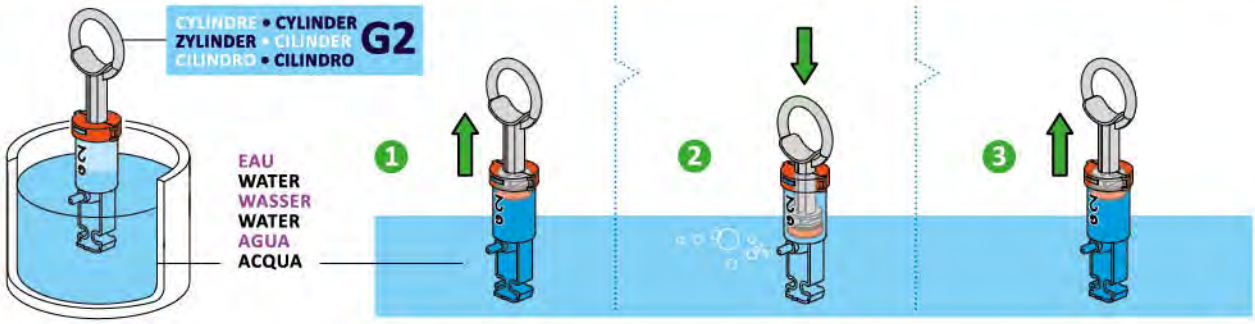

1
FR Remonte le piston jusqu'en haut
EN Raise the piston back to the top
DE Den Kolben nach oben ziehen
NL Trek de zuiger terug omhoog
ES Tira del émbolo totalmente hacia arriba
IT Fai risalire il pistone fino in alto

2
FR Appuie sur le piston jusqu'en bas
EN Press the piston to the bottom
DE Den Kolben bis nach unten drücken
NL Druk de zuiger neer
ES Empuja el émbolo totalmente hacia abajo
IT Premi il pistone fino in fondo

3
FR Refais les étapes 1 et 2 plusieurs fois pour remplir le cylindre
EN Repeat steps 1 and 2 several times to fill the cylinder
FR Die Schritte 1 und 2 mehrmals wiederholen, bis der Zylinder gefüllt ist
NL Herhaal stappen 1 en 2 tot de cilinder vol is
ES Repite varias veces los pasos 1 y 2 hasta rellenar por completo el cilindro hidráulico
IT Ripeti i passaggi 1 e 2 più volte per riempire il cilindro

2



3



FR Remplis le cylindre et le tube
EN Fill the cylinder and the tube
DE Fülle den Zylinder und den Schlauch
NL Vul de cilinder en de buis
ES Llena el cilindro y el tubo
IT Riempi il cilindro e il tubo

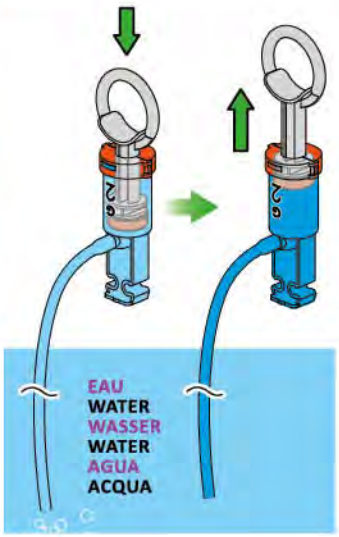

1 FR Appuie sur le piston jusqu'en bas
EN Press the piston to the bottom
DE Druk de zuiger neer
NL Den Kolben bis nach unten drücken
ES Empuja el émbolo totalmente hacia abajo
IT Premi il pistone fino in fondo

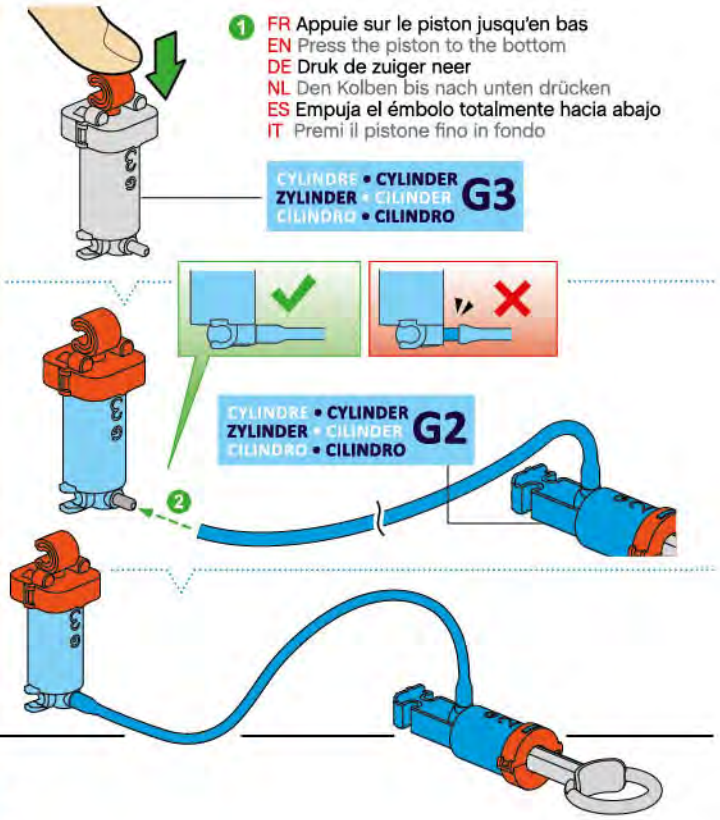

HYDRO. B

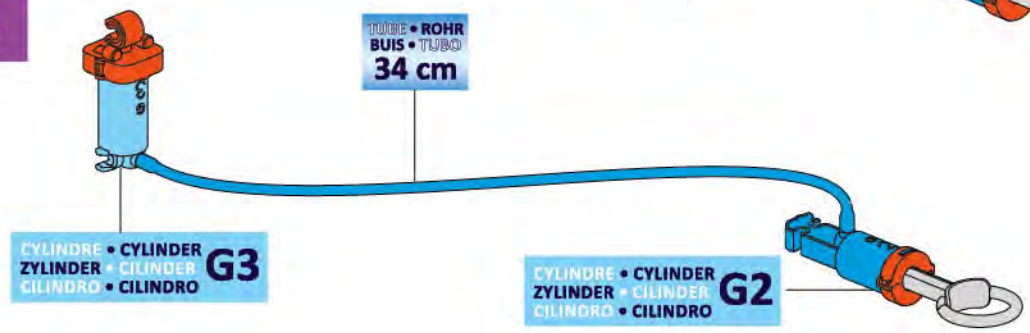

TEST

HYDRO. A

1

FR Pousse jusqu'au bout
EN Push all the way in
DE Bis zum Anschlag durchdrücken
NL Druk volledig in
ES Empuja hasta el fondo
IT Premi fino in fondo

2

FR Vérifie la hauteur du piston des G3
EN Check the height of the G3 piston
DE Überprüfe die Höhe des Kolbens in Zylinder G3
NL Controleer de hoogte van de zuiger van de G3's.
ES Comprueba la altura del cilindro de los G3
IT Verifica l'altezza del pistone dei G3

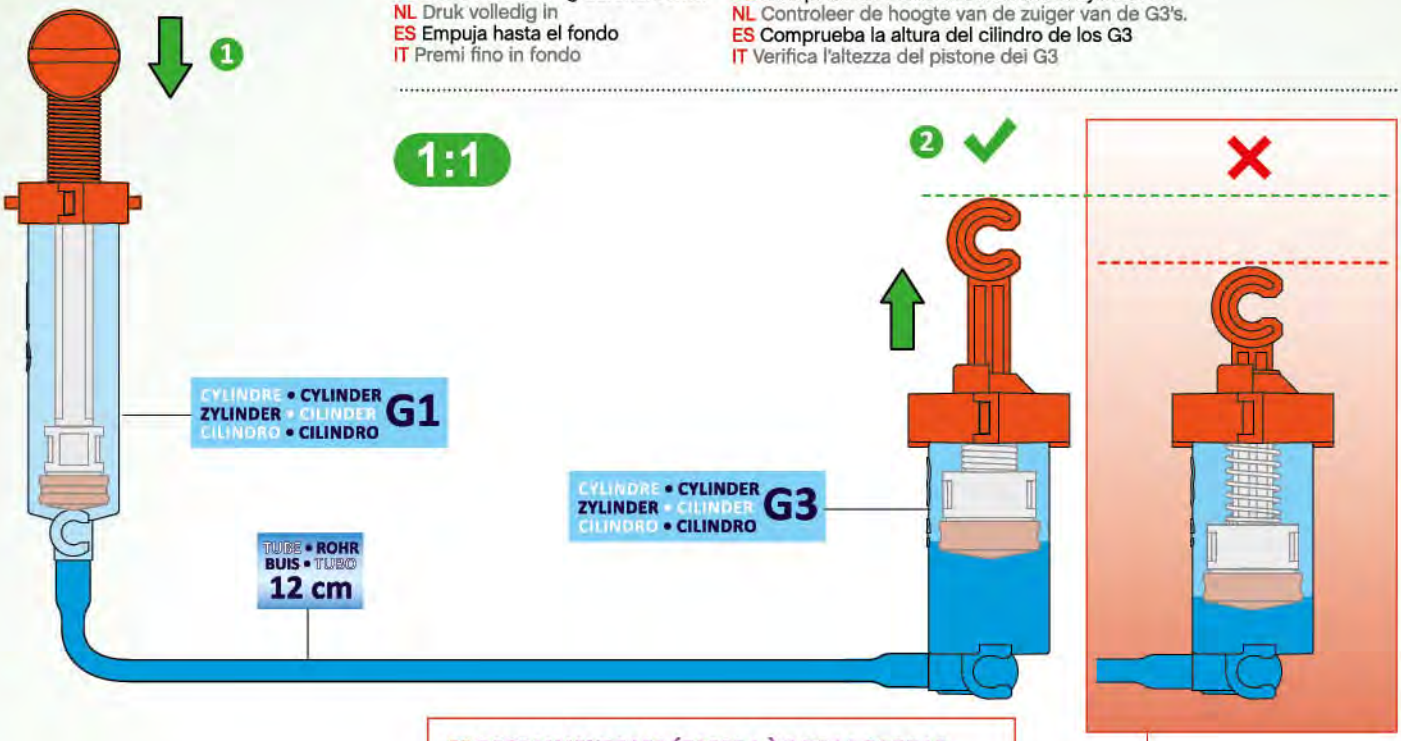

FR RECOMMENCE LES ÉTAPES 1 À 3 DE LA PAGE 16
EN REPEAT STEPS 1 TO 3 ON PAGE 16
DE WIEDERHOLE DIE SCHRITTE 1 BIS 3 AUF SEITE 16
NL HERHAAL DE STAPPEN 1 TOT 3 VAN PAGINA 16
ES REPITE LOS PASOS 1 A 3 DE LA PÁGINA 16
IT RICOMINCIA LE TAPPE DA 1 A 3 DELLA PAGINA 16

HYDRO. B

1

FR Pousse jusqu'au bout
EN Push all the way in
DE Bis zum Anschlag durchdrücken
NL Druk volledig in
ES Empuja hasta el fondo
IT Premi fino in fondo

2

FR Vérifie la hauteur du piston des G3
EN Check the height of the G3 piston
DE Überprüfe die Höhe des Kolbens in Zylinder G3
NL Controleer de hoogte van de zuiger van de G3's.
ES Comprueba la altura del cilindro de los G3
IT Verifica l'altezza del pistone dei G3

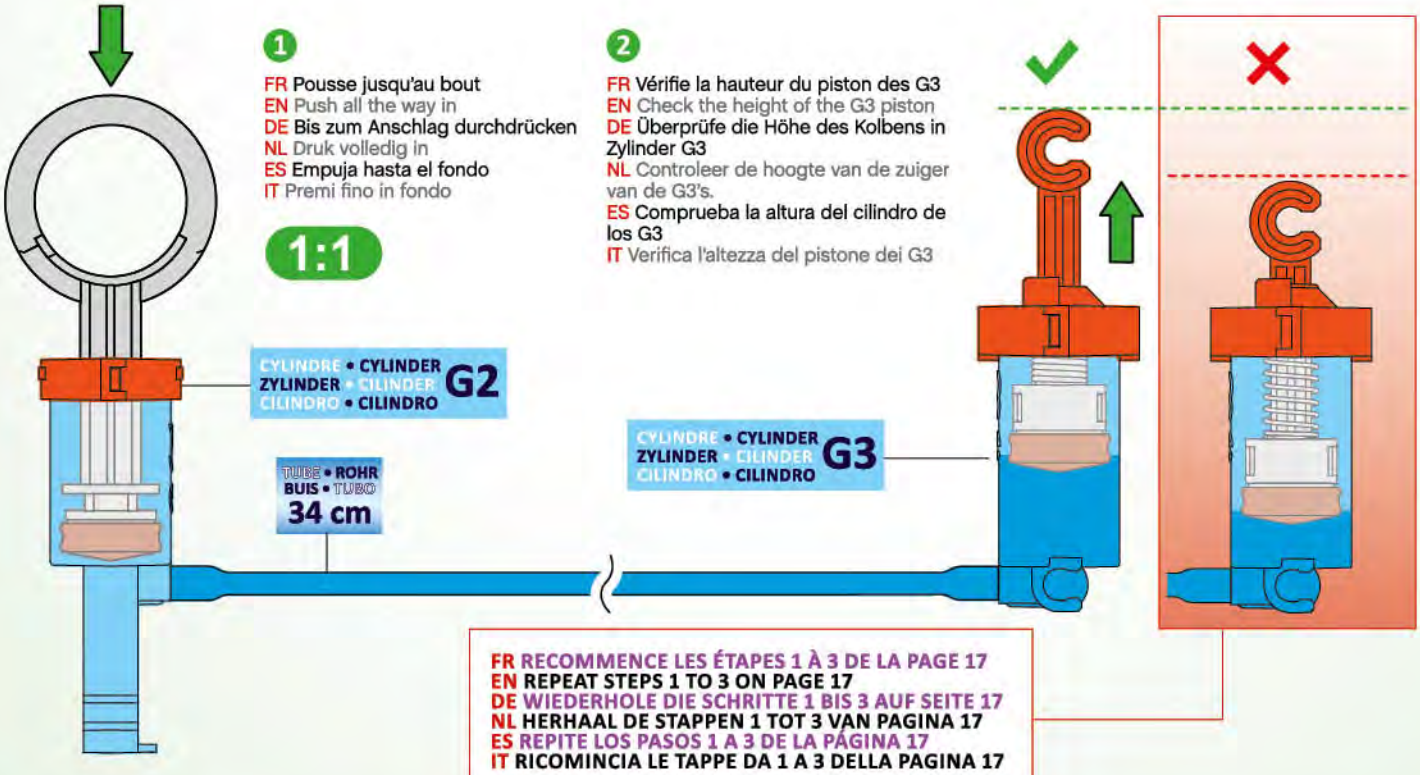

FR RECOMMENCE LES ÉTAPES 1 À 3 DE LA PAGE 17
EN REPEAT STEPS 1 TO 3 ON PAGE 17
DE WIEDERHOLE DIE SCHRITTE 1 BIS 3 AUF SEITE 17
NL HERHAAL DE STAPPEN 1 TOT 3 VAN PAGINA 17
ES REPITE LOS PASOS 1 A 3 DE LA PÁGINA 17
IT RICOMINCIA LE TAPPE DA 1 A 3 DELLA PAGINA 17

E

Pouce - Thumb
Daumen - Duim
Pulgar - Pollice

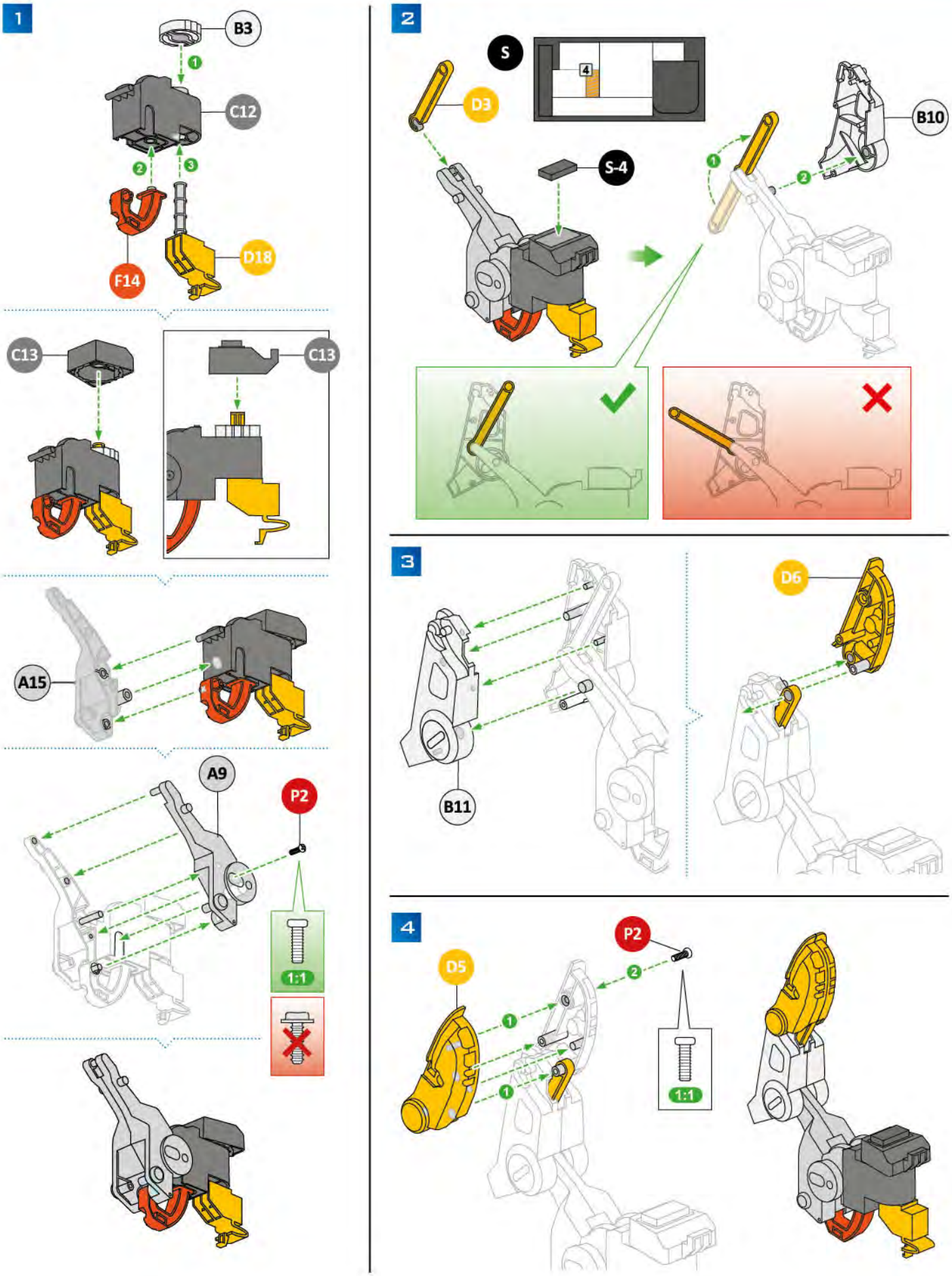

5

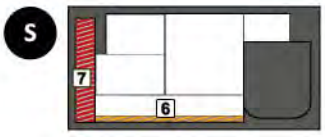
S
7
6

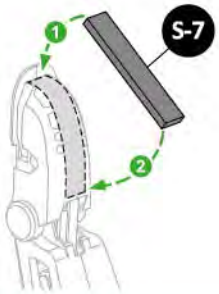
S-7
1
2





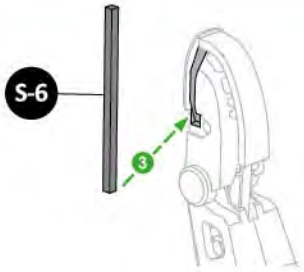
S-6
3





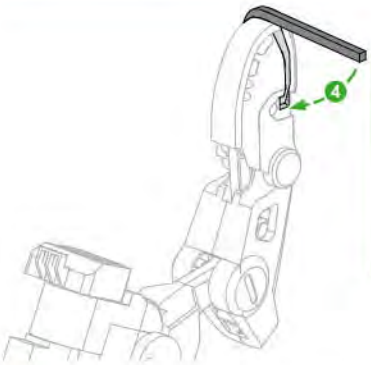
4





6

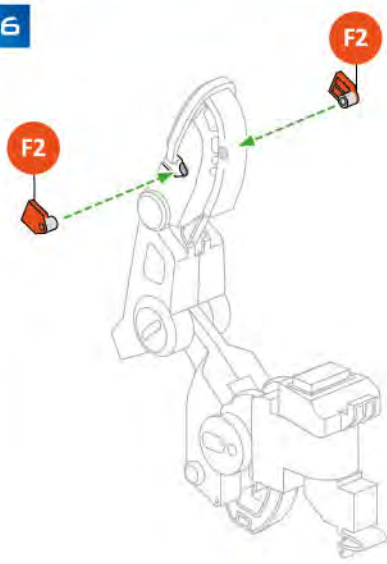
F2
F2

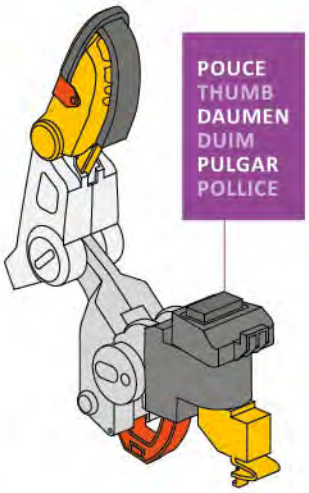
POUCE
THUMB
DAUMEN
DUIM
PULGAR
POLLICE

7

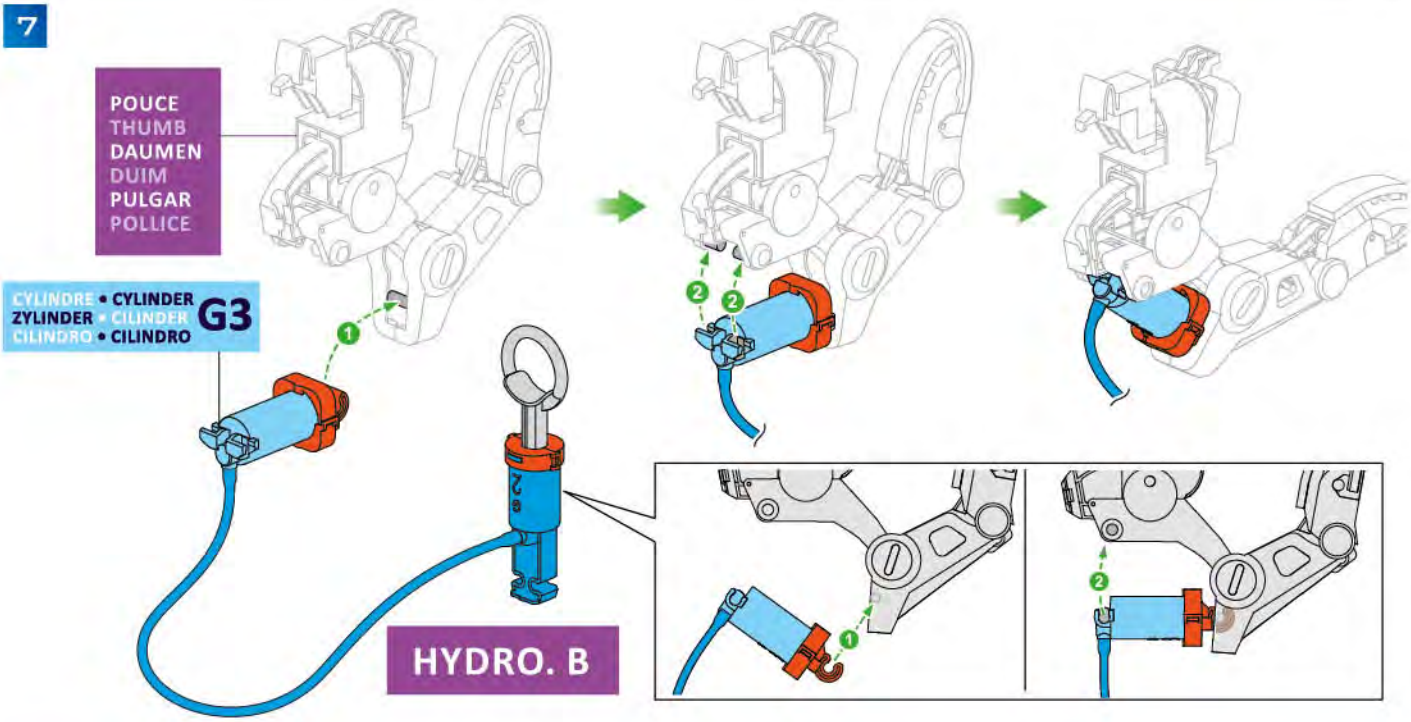
POUCE
THUMB
DAUMEN
DUIM
PULGAR
POLLICE
CYLINDRE • CYLINDER
ZYLINDER • CILINDER
CILINDRO • CILINDRO
G3
1
2
2
2
HYDRO. B
1
2

8

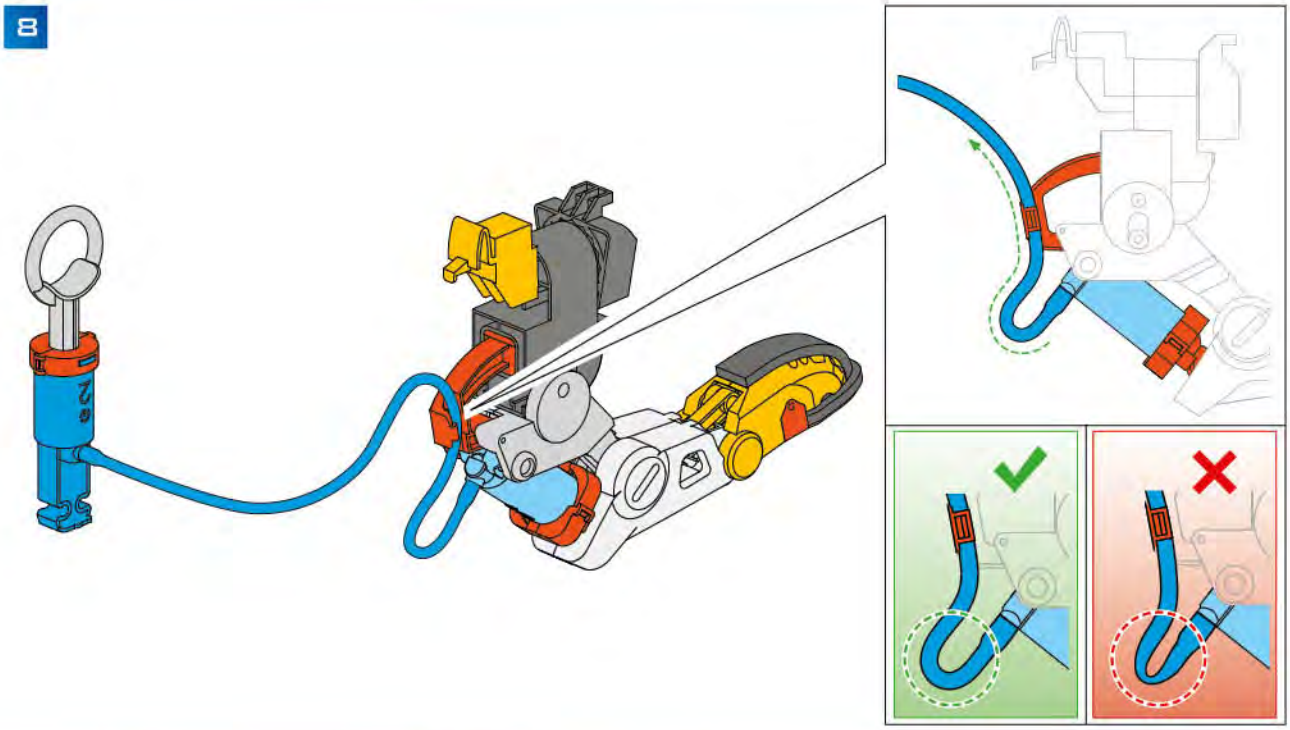

F

Patins - Pads
Kontaktstücke - Glijders
Cojinetes - Pattini

1

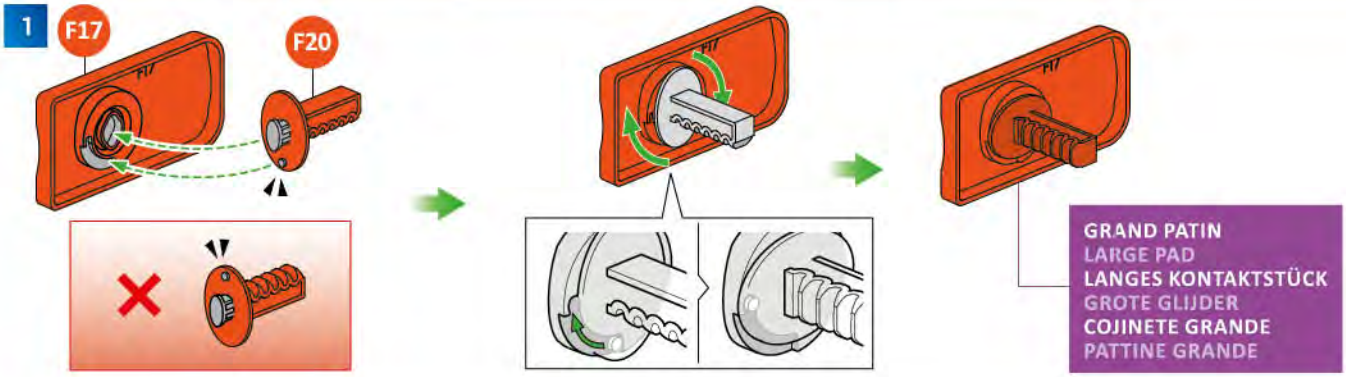

2

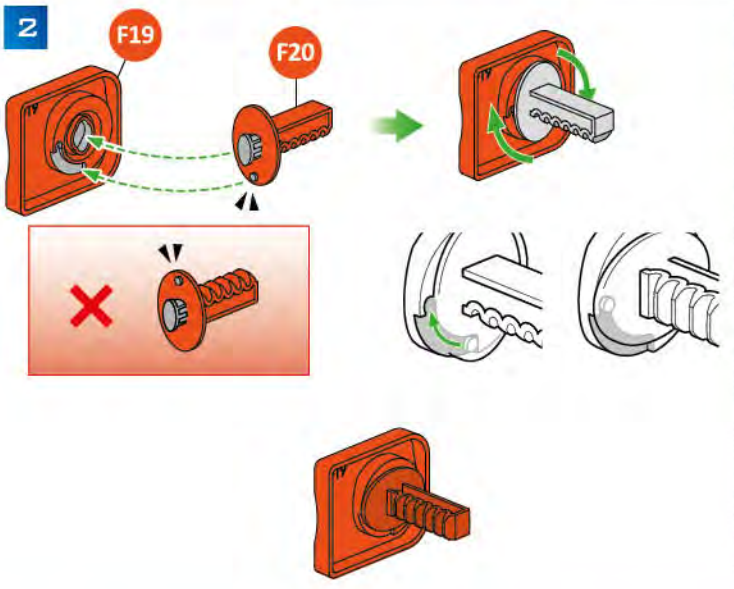

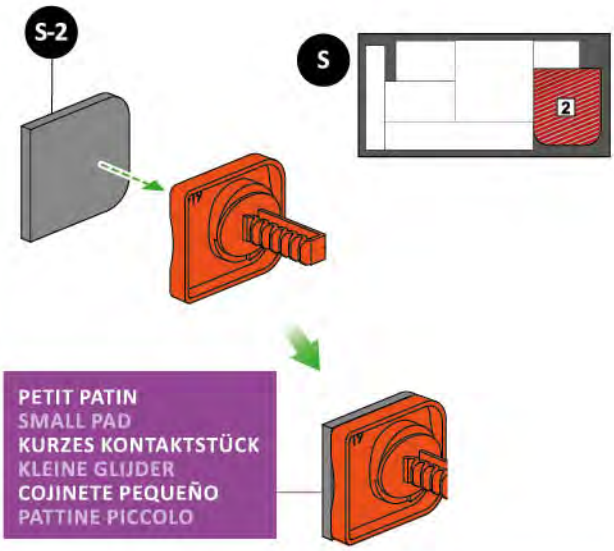

1

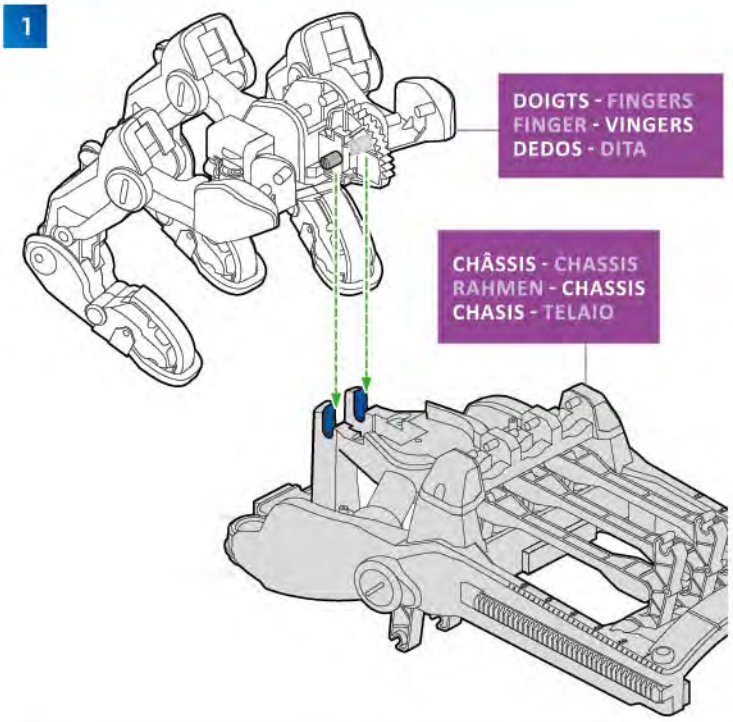
DOIGTS - FINGERS
FINGER - VINGERS
DEDOS - DITA
CHÂSSIS - CHASSIS
RAHMEN - CHASSIS
CHASIS - TELAIO

2

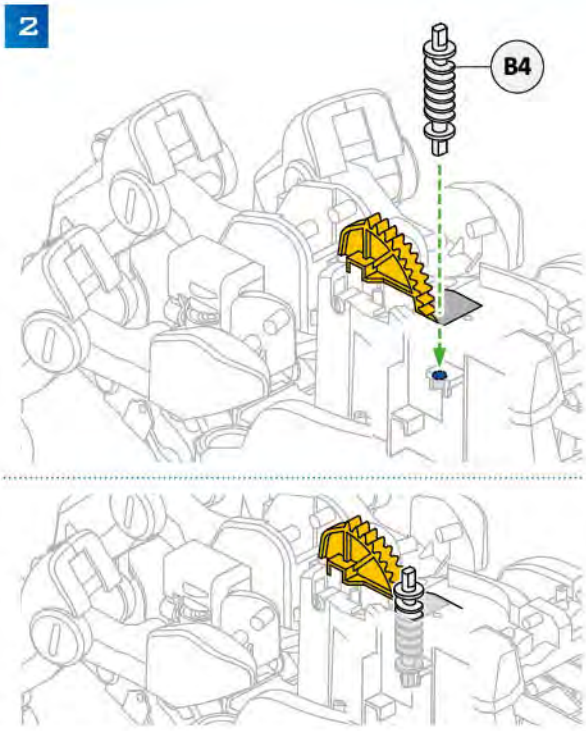
B4

3


C14

4

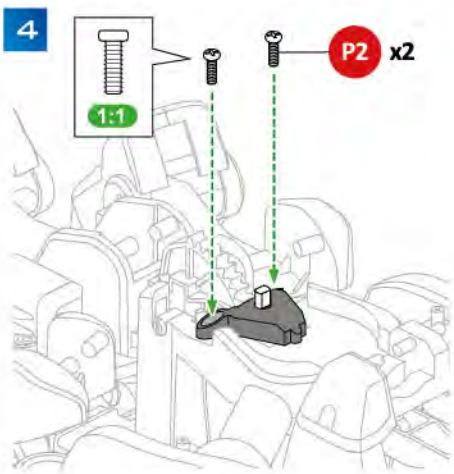
1:1
P2
x2

5

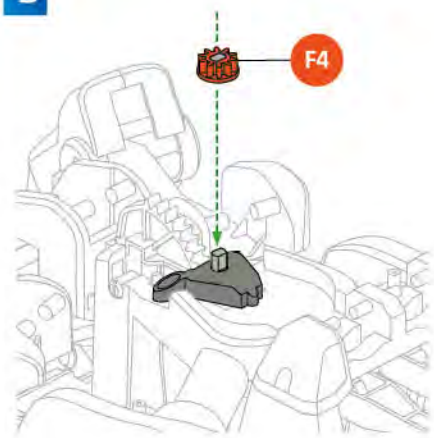
F4

6

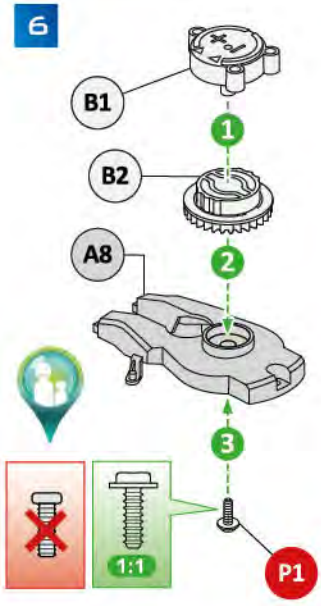
B1
1
B2
A8
2
3
1:1
P1

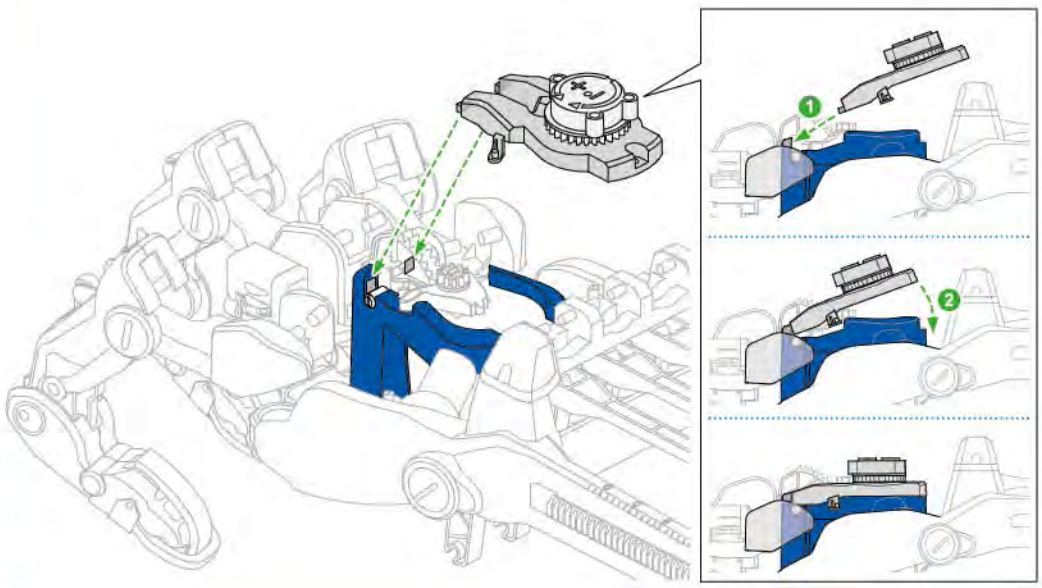

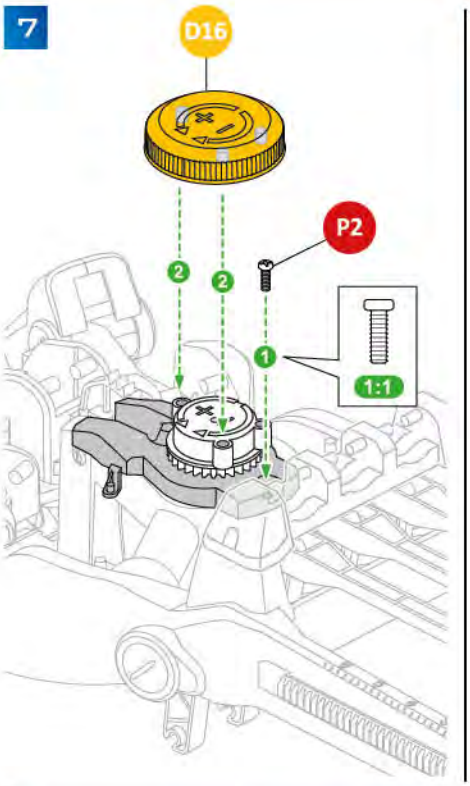
7
D16
P2
2
2
1
1:1

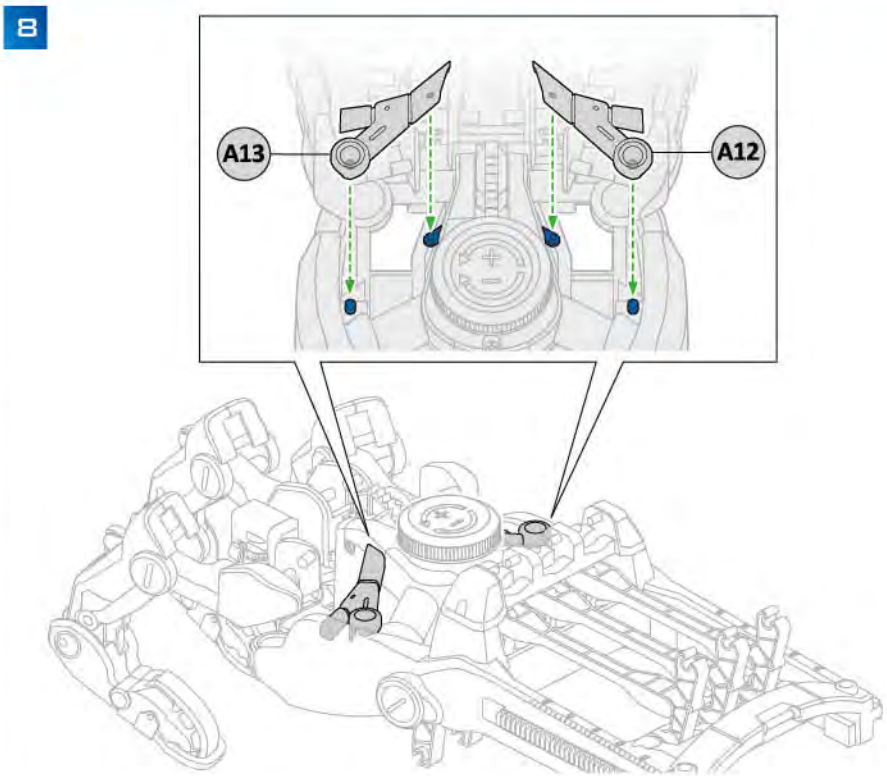
8
A13
A12

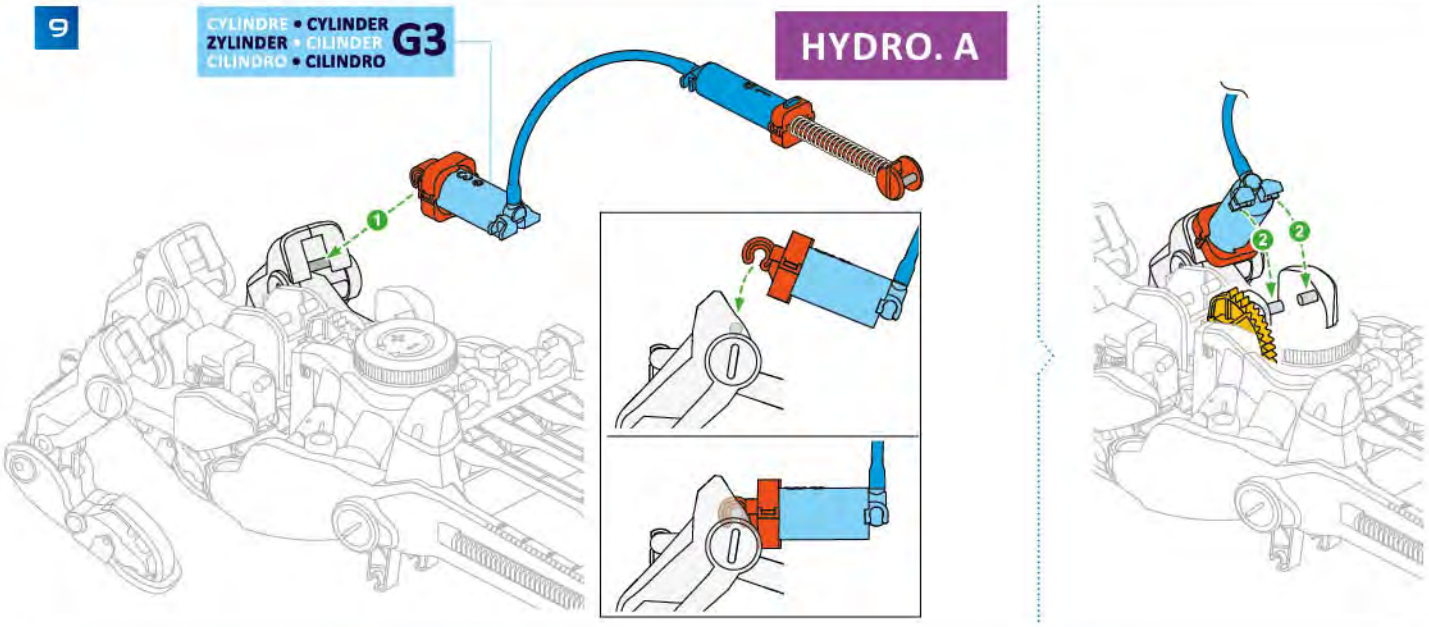
9
CYLINDRE • CYLINDER
ZYLINDER • CILINDER
CILINDRO • CILINDRO
G3
HYDRO. A
1
2
2

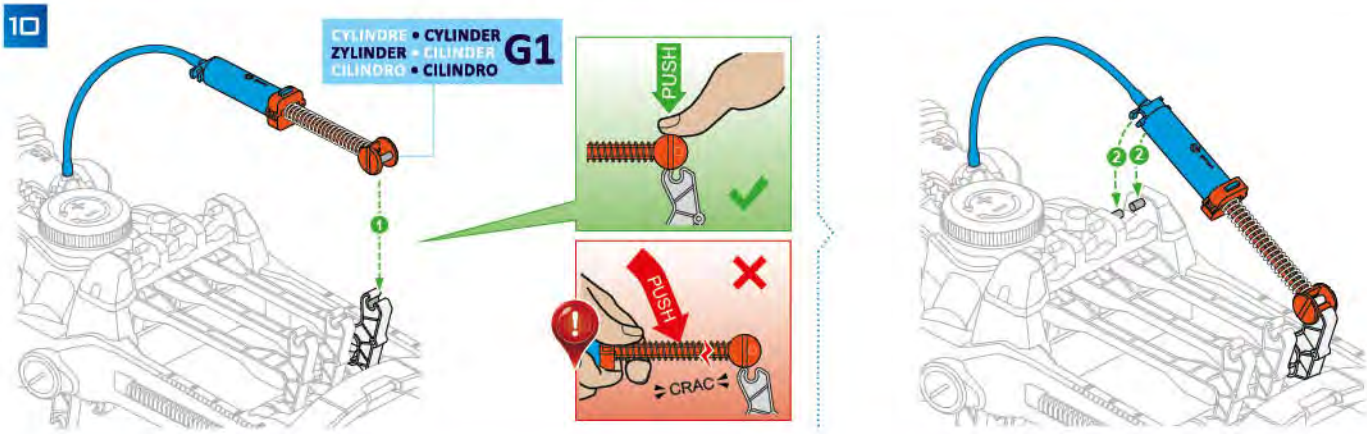
10
CYLINDRE • CYLINDER
ZYLINDER • CILINDER
CILINDRO • CILINDRO
G1
1
PUSH
PUSH
CRAC
2
2

11

CYLINDRE • CYLINDER
ZYLINDER • CILINDER
CILINDRO • CILINDRO
G3

HYDRO. A

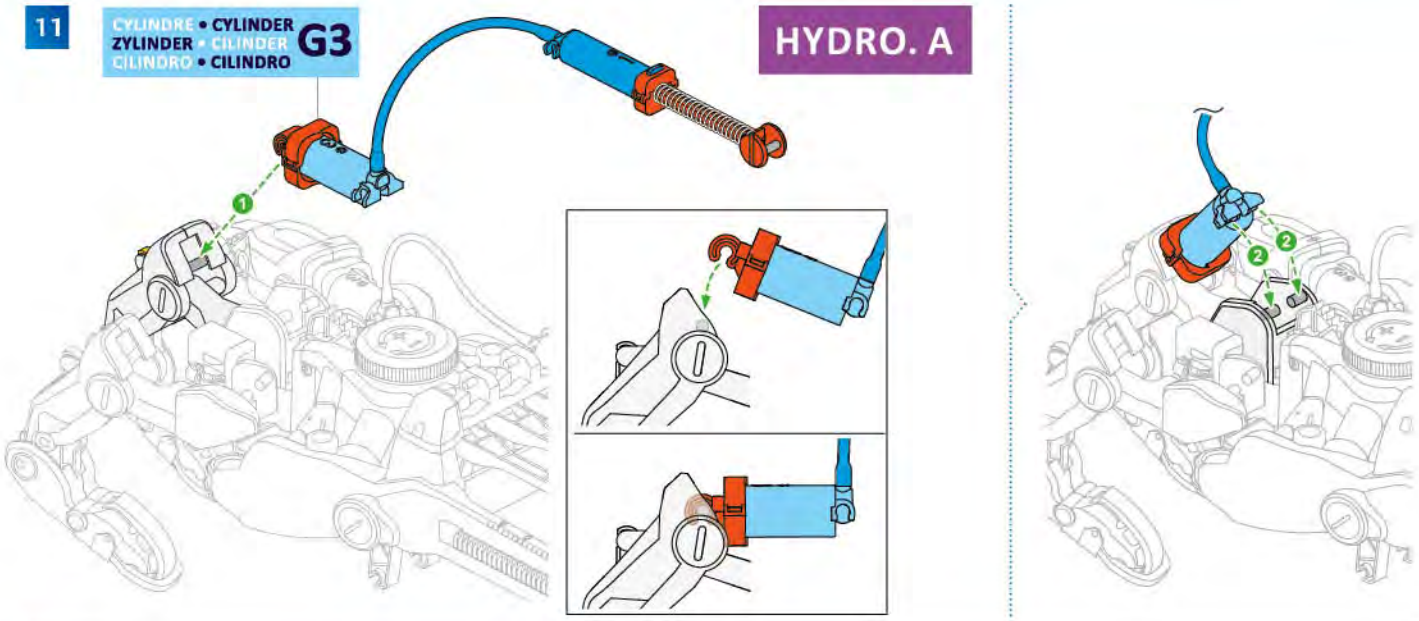

12

CYLINDRE • CYLINDER
ZYLINDER • CILINDER
CILINDRO • CILINDRO
G1

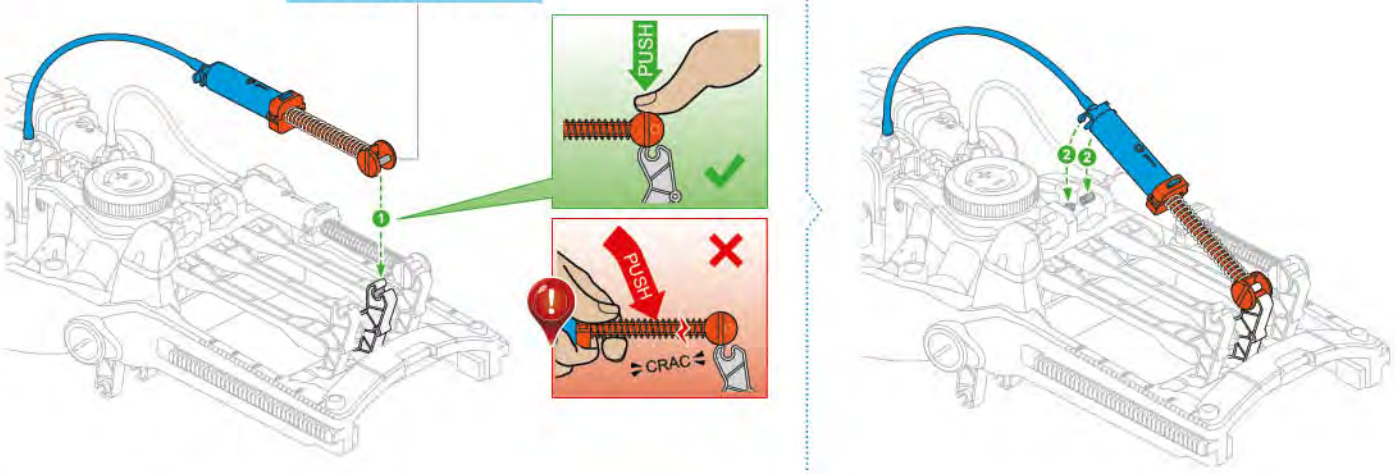

13

CYLINDRE • CYLINDER
ZYLINDER • CILINDER
CILINDRO • CILINDRO
G3

HYDRO. A

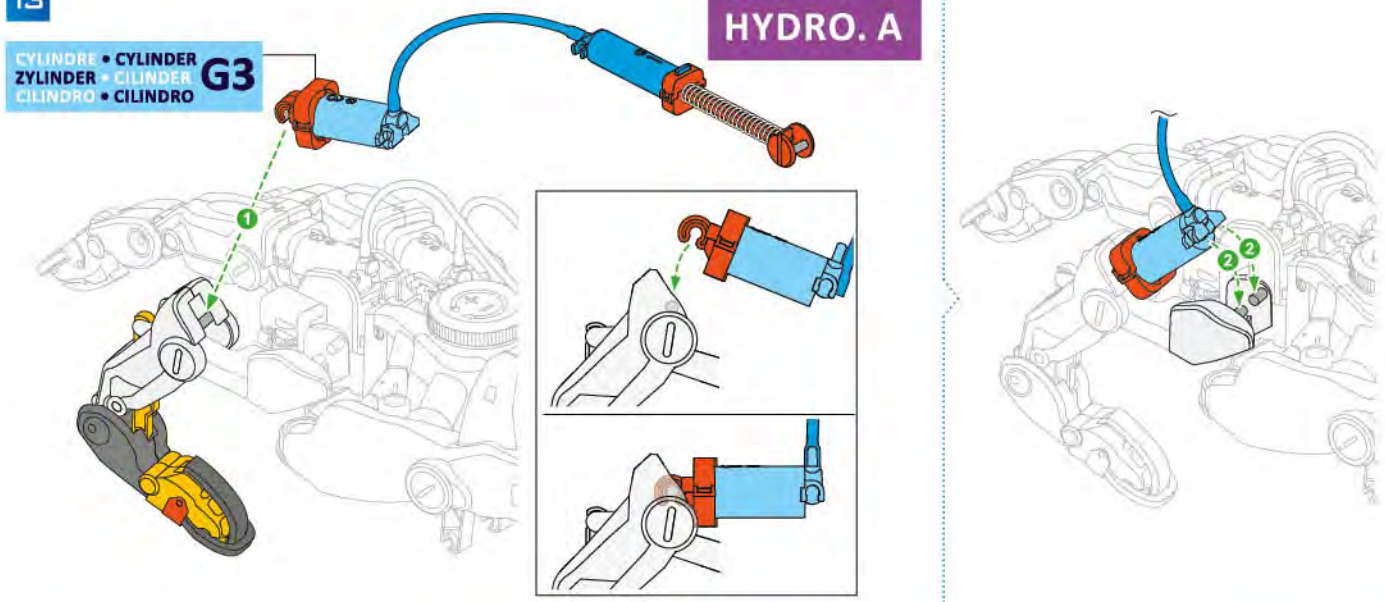

14

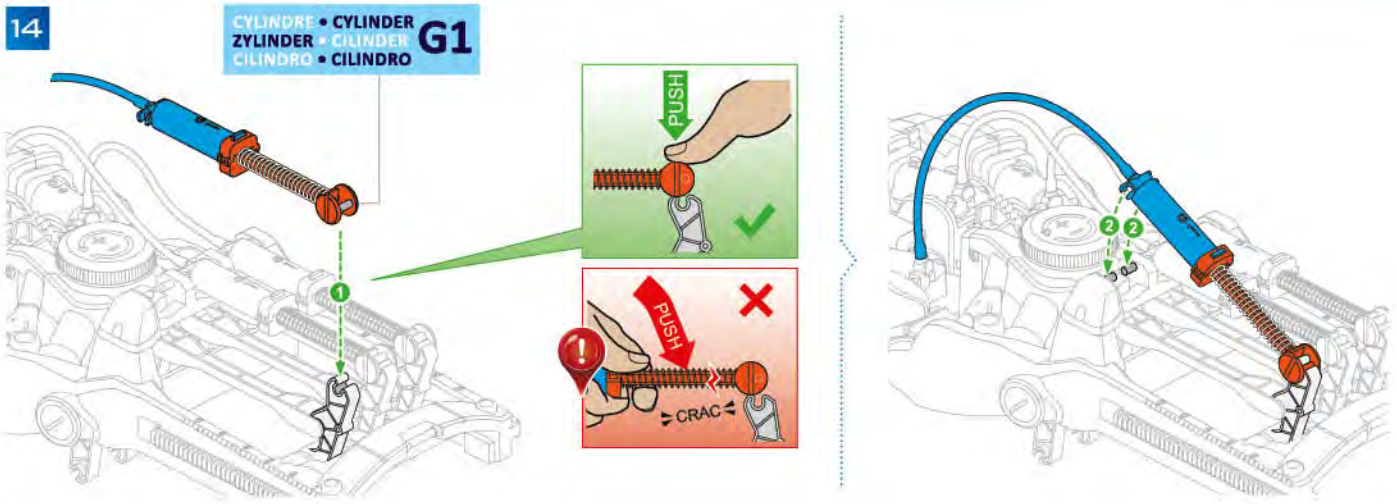
CYLINDRE • CYLINDER
ZYLINDER • CILINDER
CILINDRO • CILINDRO
G1
PUSH
PUSH
CRAC

15

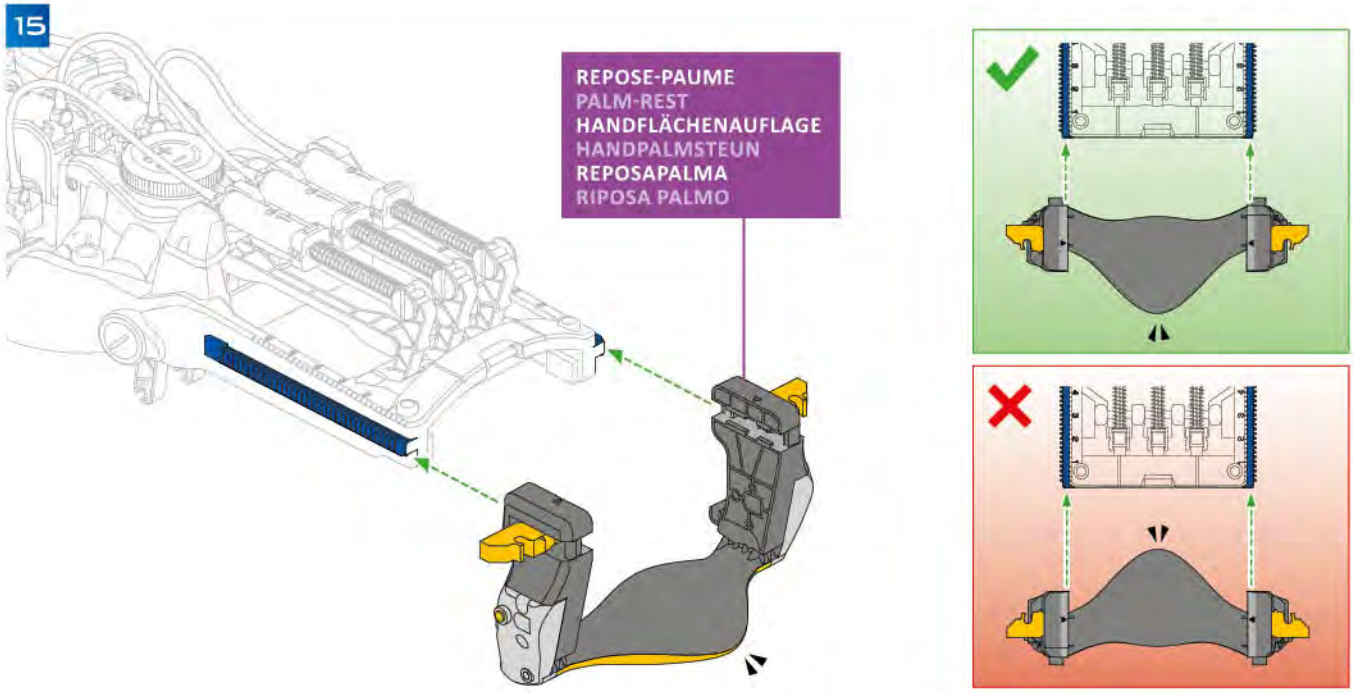
REPOSE-PAUME
PALM-REST
HANDFLÄCHENAUFLAGE
HANDPALMSTEUN
REPOSAPALMA
RIPOSA PALMO

16

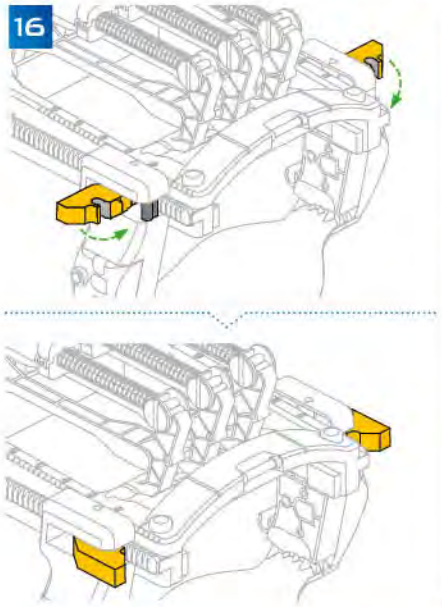

17

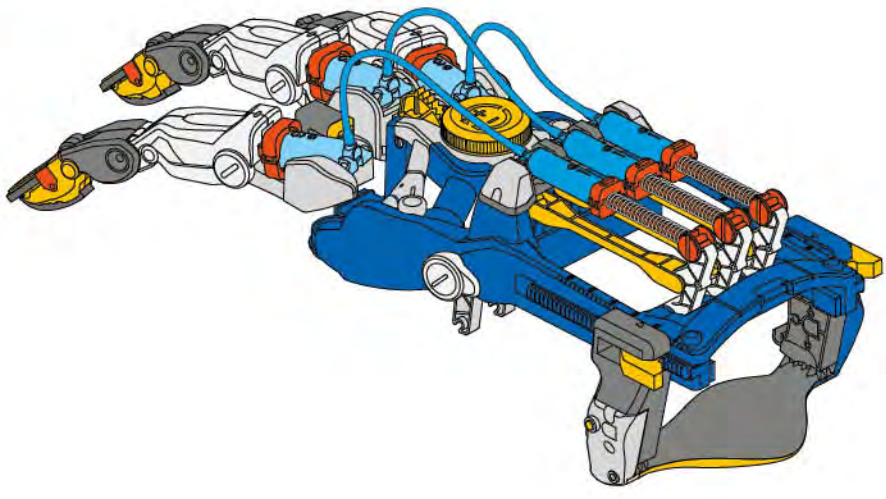

Installation pour droitier - Installation for right-handed use
Anordnung für Rechtshänder - Voor rechtshandigen
Instalación para diestros - Montaggio per destrimani

1

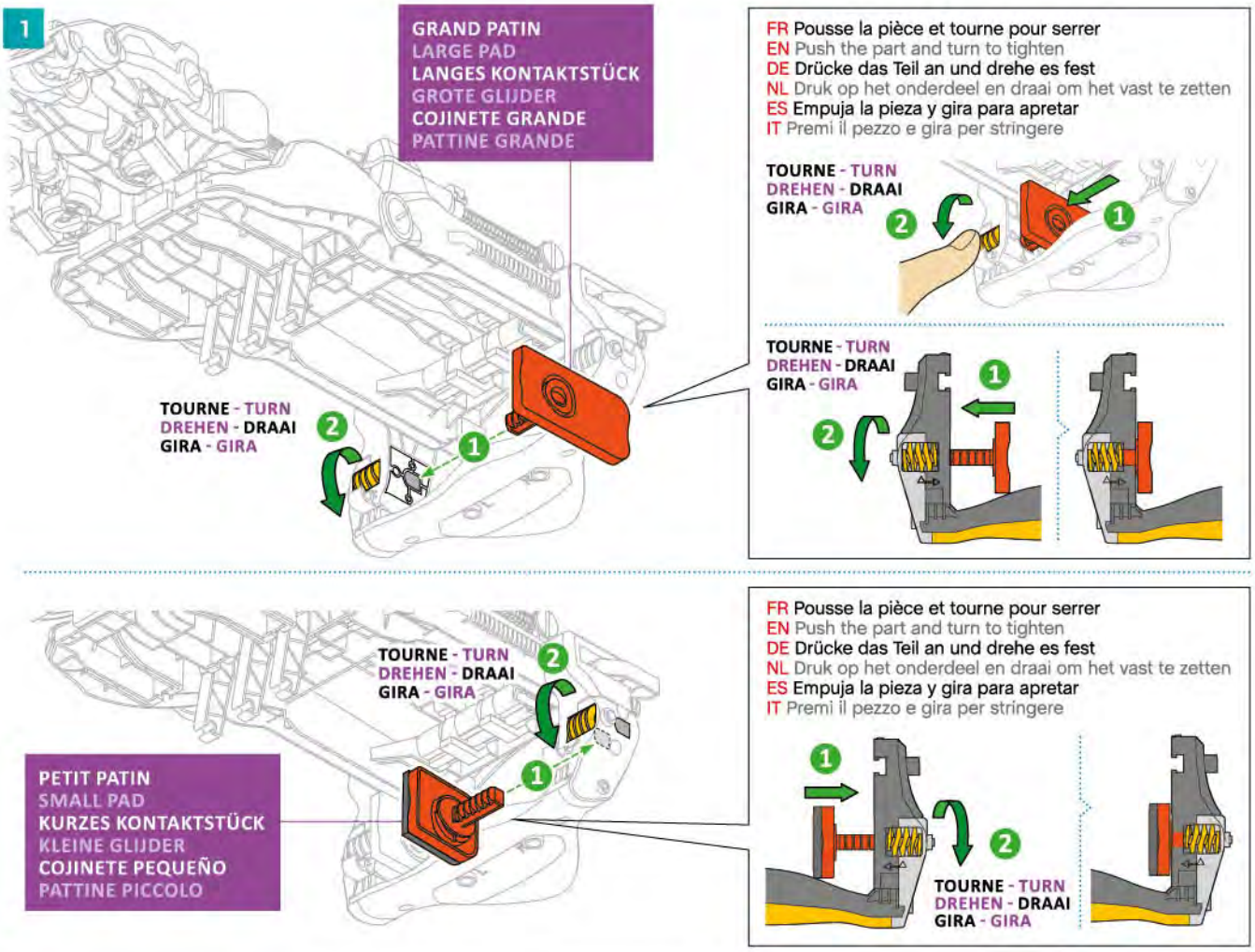

2

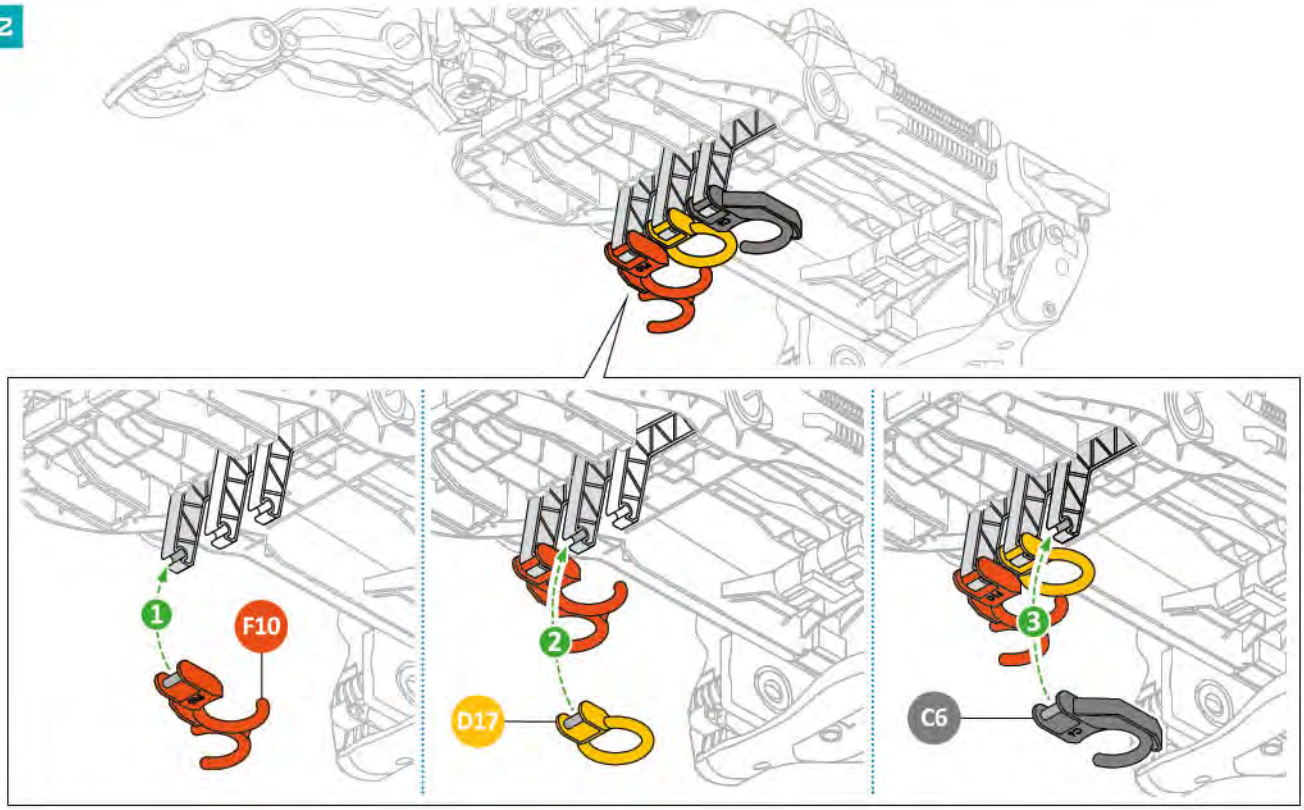

3

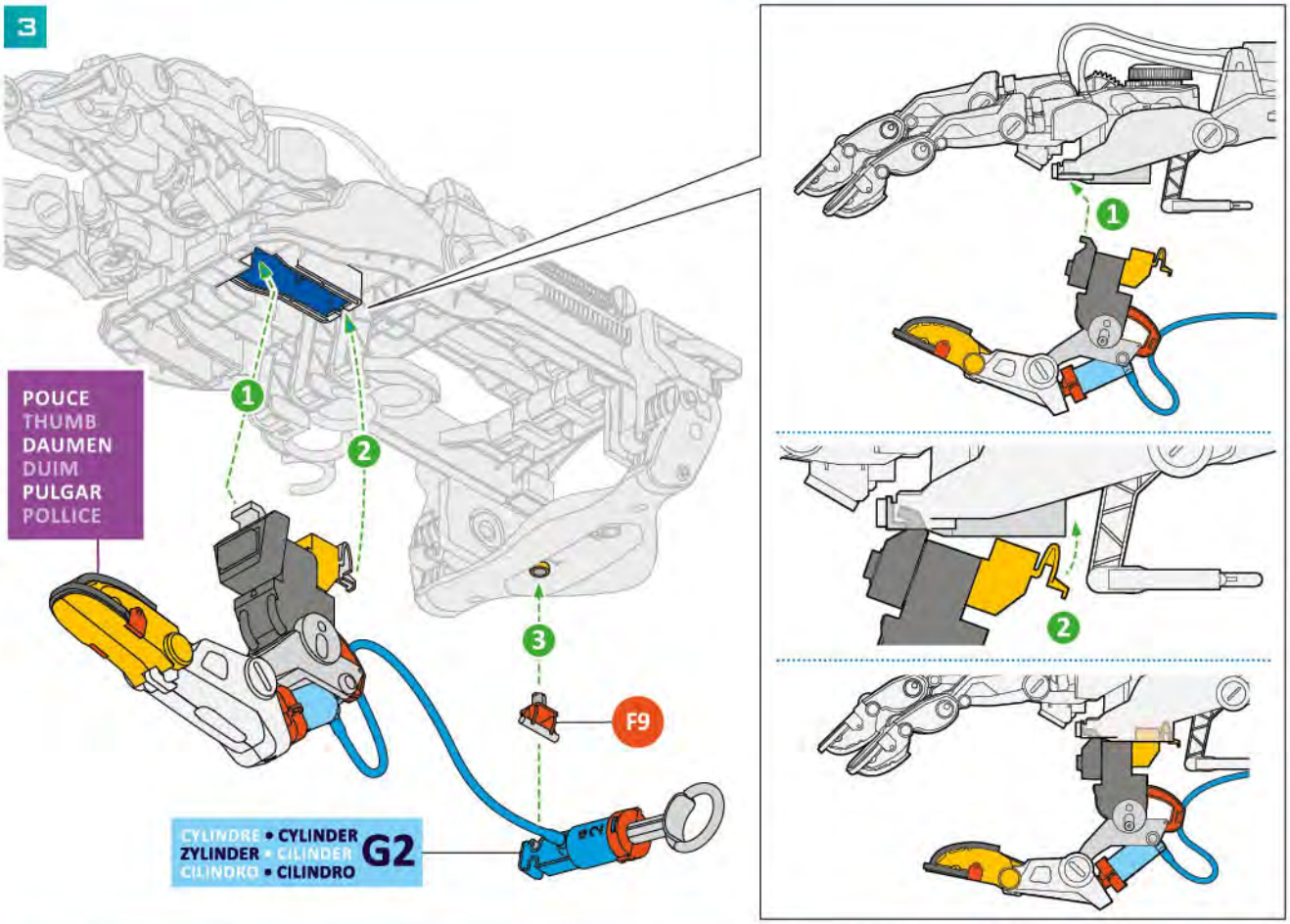
POUCE
THUMB
DAUMEN
DUIM
PULGAR
POLLICE
1
2
3
F9
CYLINDRE • CYLINDER
ZYLINDER • CILINDRO
CILINDRO • CILINDRO
G2

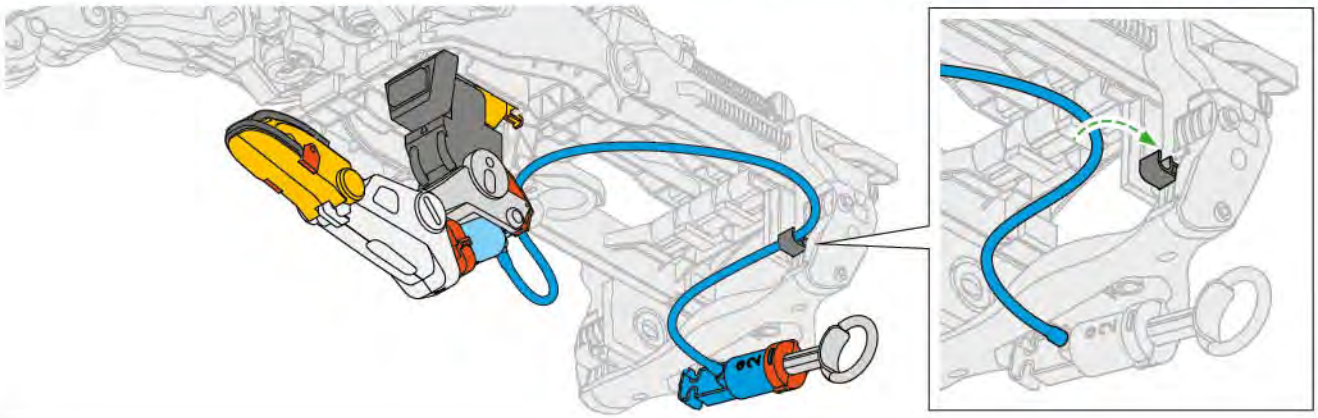

4

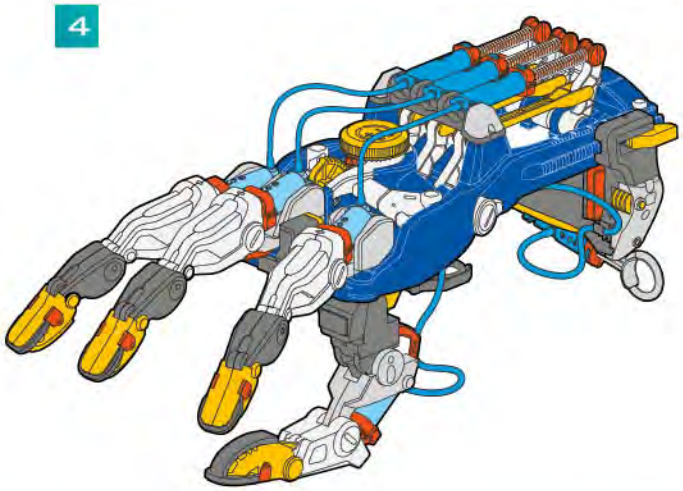

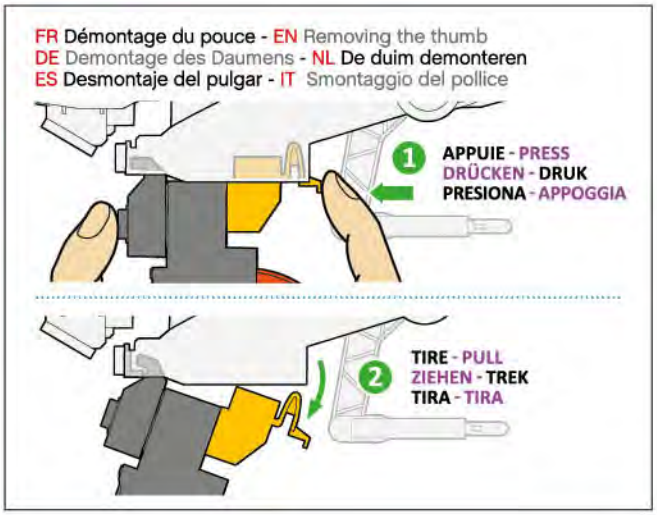
FR Démontage du pouce - EN Removing the thumb
DE Demontage des Daumens - NL De duim demonteren
ES Desmontaje del pulgar - IT Smontaggio del pollice
1
APPUIE - PRESS
DRÜCKEN - DRUK
PRESIONA - APPOGGIA
2
TIRE - PULL
ZIEHEN - TREK
TIRA - TIRA

Installation pour gaucher - Installation for left-handed use
Anordnung für Linkshänder - Voor linkshandigen
Instalación para zurdos - Montaggio per mancini

1

FR Pousse la pièce et tourne pour serrer
EN Push the part and turn to tighten
DE Drücke das Teil an und drehe es fest
NL Druk op het onderdeel en draai om het vast te zetten
ES Empuja la pieza y gira para apretar
IT Premi il pezzo e gira per stringere

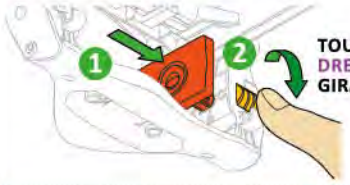

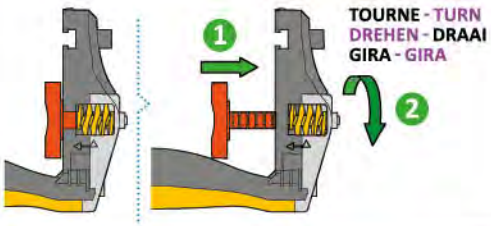

GRAND PATIN
LARGE PAD
LANGES KONTAKTSTÜCK
GROTE GLIJDER
COJINETE GRANDE
PATTINE GRANDE

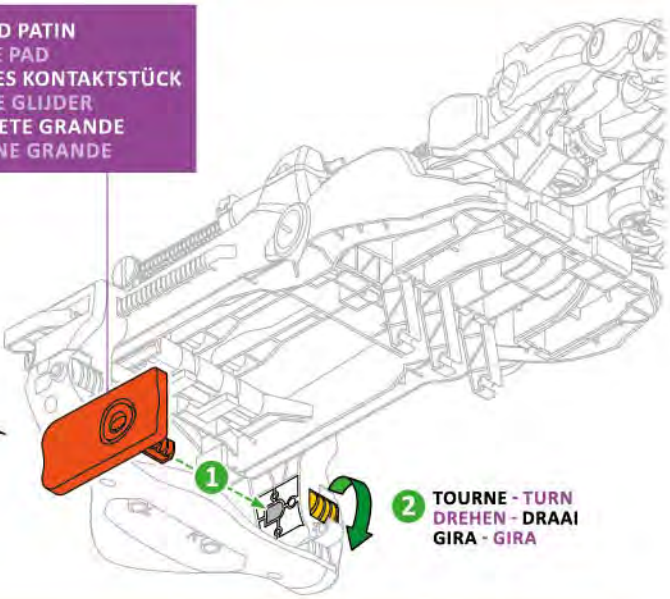

FR Pousse la pièce et tourne pour serrer
EN Push the part and turn to tighten
DE Drücke das Teil an und drehe es fest
NL Druk op het onderdeel en draai om het vast te zetten
ES Empuja la pieza y gira para apretar
IT Premi il pezzo e gira per stringere

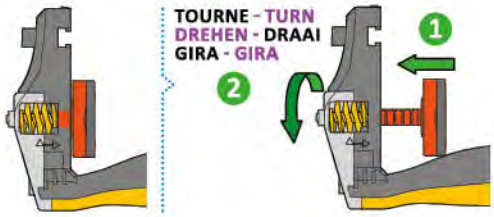

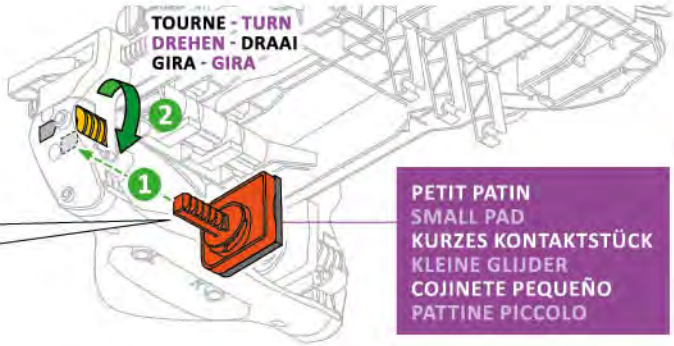

PETIT PATIN
SMALL PAD
KURZES KONTAKTSTÜCK
KLEINE GLIJDER
COJINETE PEQUEÑO
PATTINE PICCOLO

2

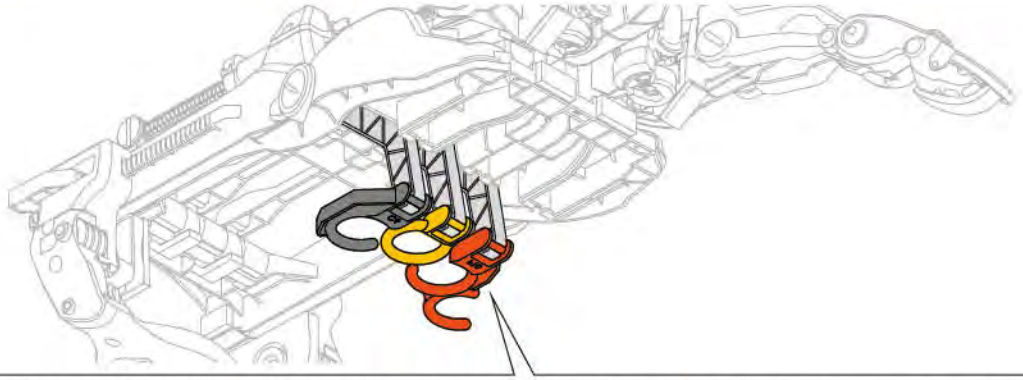

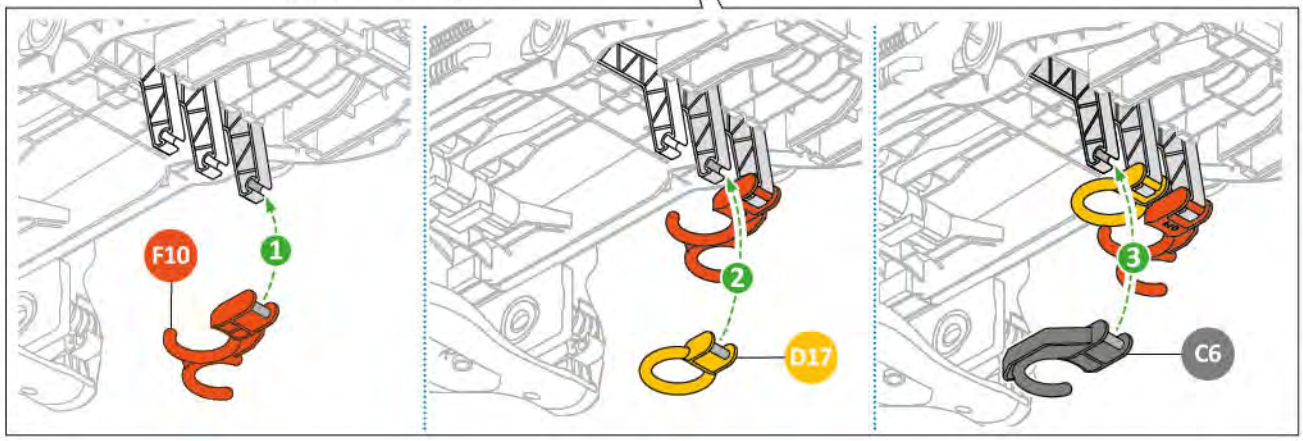

3

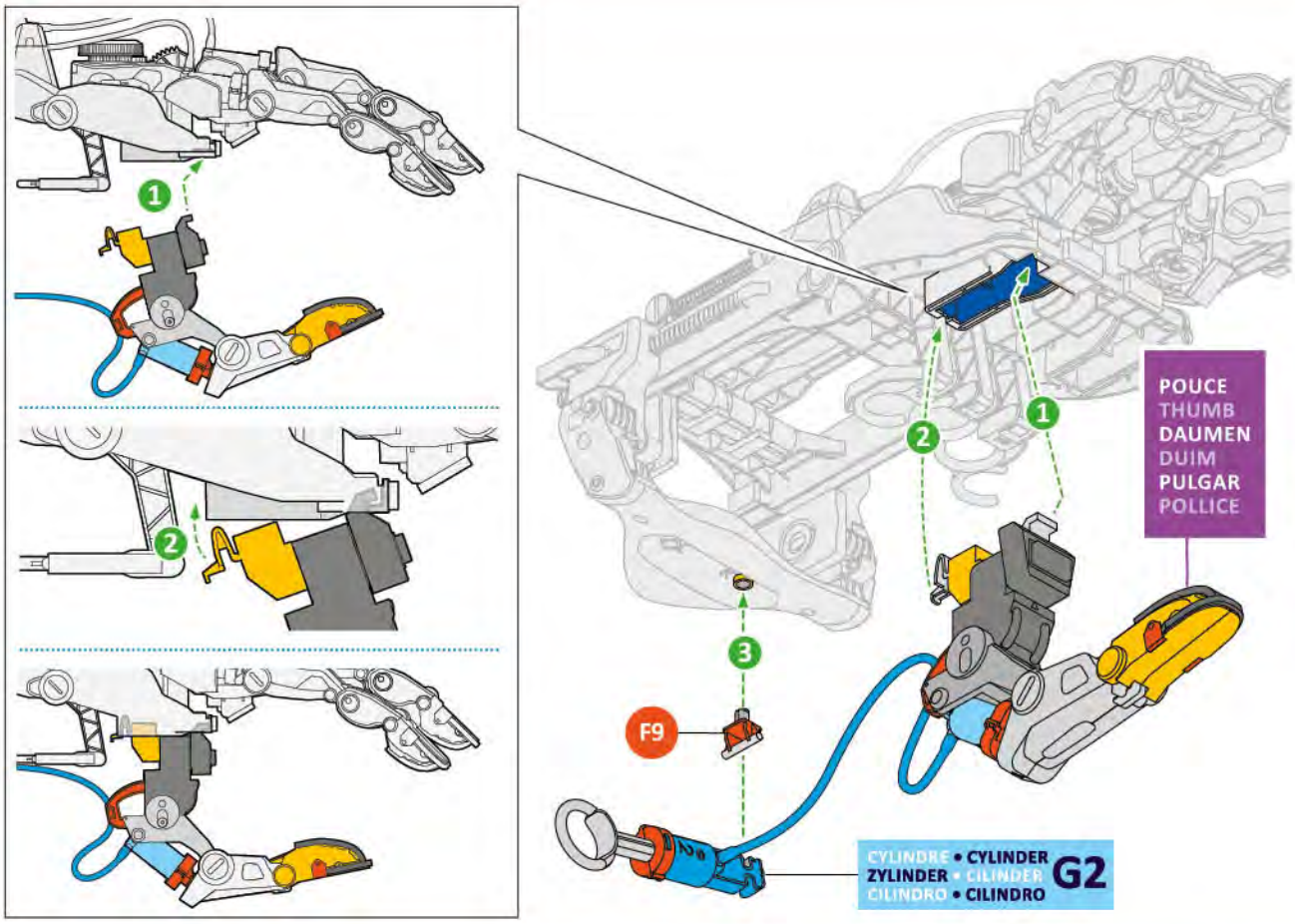
1
2
3
POUCE
THUMB
DAUMEN
DUIM
PULGAR
POLLICE
F9
CYLINDRE • CYLINDER
ZYLINDER • CILINDER
CILINDRO • CILINDRO
G2

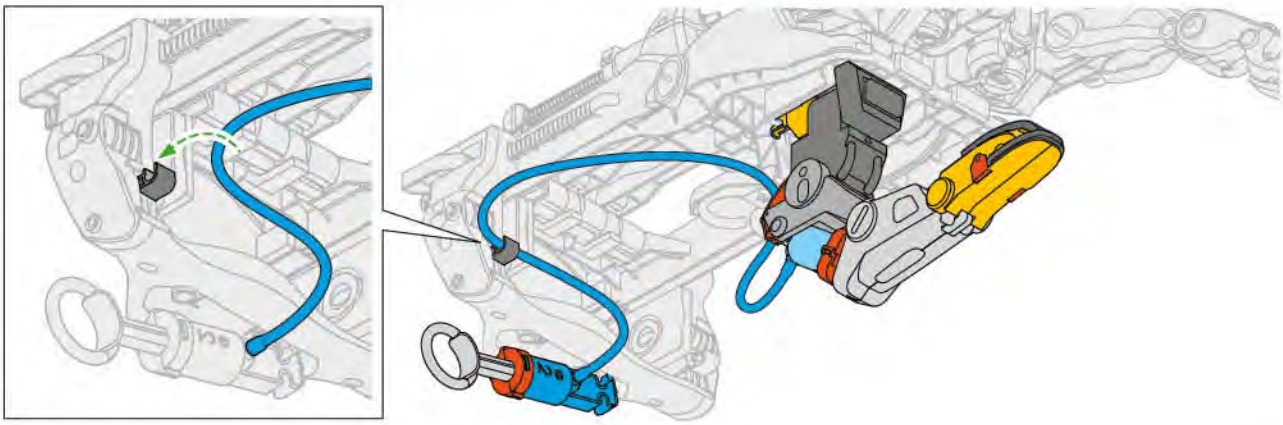

4

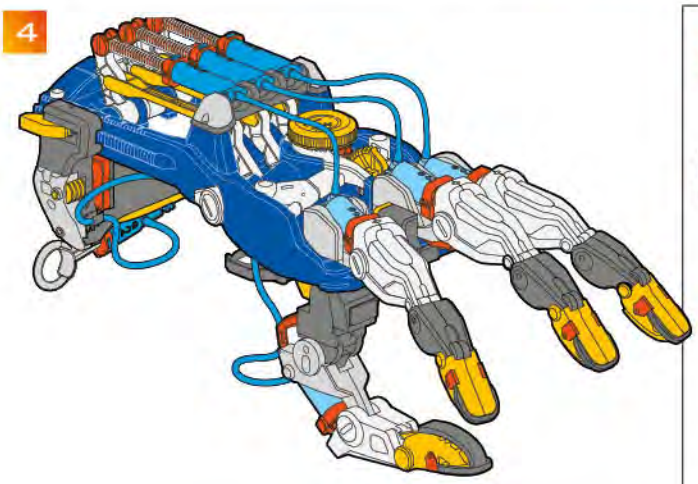

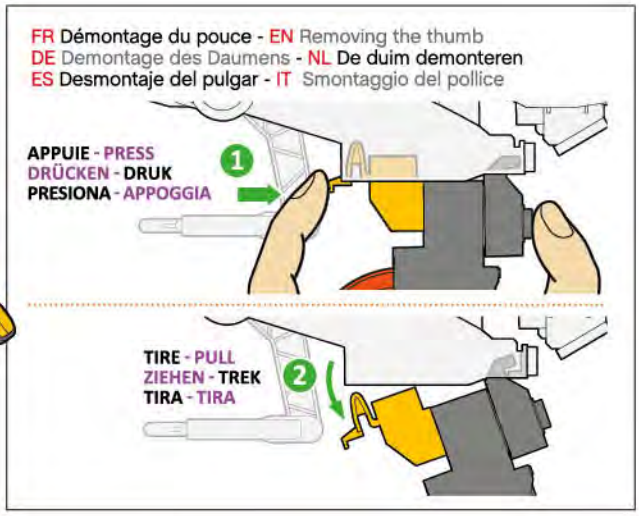
FR Démontage du pouce - EN Removing the thumb
DE Demontage des Daumens - NL De duim demonteren
ES Desmontaje del pulgar - IT Smontaggio del pollice
APPUIE - PRESS
DRÜCKEN - DRUK
PRESIONA - APPOGGIA
1
TIRE - PULL
ZIEHEN - TREK
TIRA - TIRA
2

Comment jouer ? - How to play
Wie wird gespielt? - Hoe ga je te werk?
Cómo jugar - Come giocare?

FR Les illustrations correspondent à la version pour droitiers ; Il suffit de les inverser pour les utilisateurs gauchers.
EN The illustrations show the right-handed version – just reverse them for left-hand uses.
DE Die Abbildungen entsprechen der Version für Rechtshänder; für Linkshänder einfach umdrehen.
NL De afbeeldingen komen overeen met de versie voor rechtshandigen. Voor linkshandige gebruikers hoef je ze alleen om te draaien.
ES Las ilustraciones corresponden a la versión para diestros; basta con invertirlas si eres zurdo.
IT Le illustrazioni corrispondono alla versione per destrimani; è sufficiente invertirle per gli utenti mancini.

1

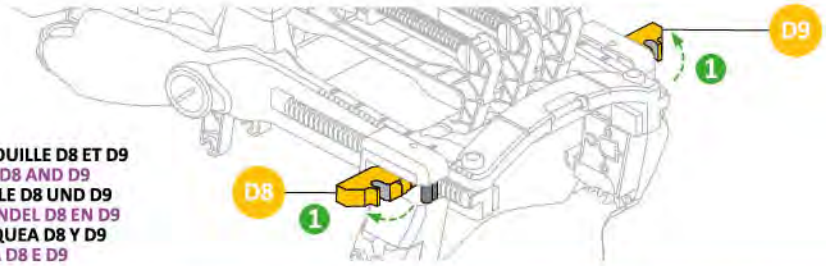

DÉVERROUILLE D8 ET D9
UNLOCK D8 AND D9
ENTRIEGLE D8 UND D9
ONTGRENDEL D8 EN D9
DESBLOQUEA D8 Y D9
SBLOCCA D8 E D9

FR Place ta main humaine dans ta main cyborg, puis installe ton pouce dans l'anneau.
EN Place your hand inside the cyborg hand and put your thumb through the ring.
DE Lege deine Hand in die Cyborg-Hand und stecke deinen Daumen in den Ring.
NL Plaats je mensenhand in je cyborghand en schuif dan je duim in de ring.
ES Pon tu mano en la mano cibernética y después coloca el pulgar en el anillo.
IT Posiziona la tua mano umana nella mano cyborg, poi posiziona il pollice nell'anello.

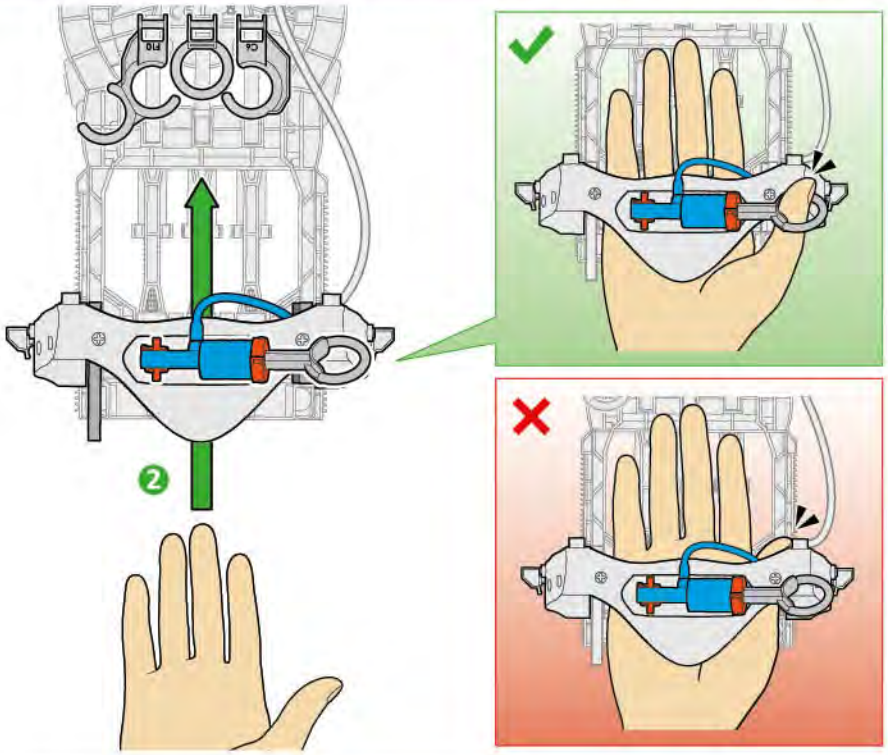

FR Fais glisser le repose-paume pour ajuster la longueur pour tes doigts.
EN Slide the palm-rest to adjust the hand's length to suit your fingers.
DE Verschiebe die Handflächenauflage, um die Länge für deine Finger einzustellen.
NL Verschuif de handpalmsteun om de lengte voor je vingers aan te passen.
ES Desliza el reposapalma para ajustar la longitud para los dedos.
IT Fai scivolare il palmo per regolare la lunghezza delle dita.

2

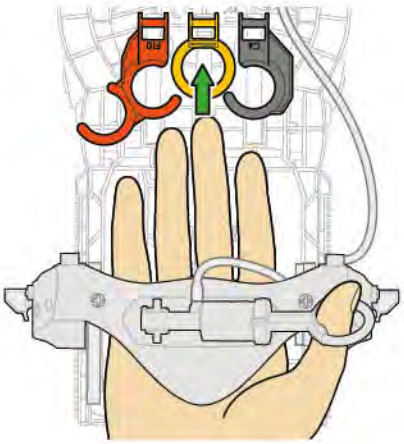

FR Installe tes doigts dans les anneaux et essaye d'actionner les différents leviers.
EN Put your fingers through the rings and try activating the levers.
DE Schiebe deine Finger in die Ringe und versuche, die verschiedenen Hebel zu betätigen.
NL Schuif je vingers in de ringen en probeer de verschillende hendels te bewegen.
ES Coloca los dedos en los anillos e intenta accionar las diferentes palancas.
IT Posizionare le dita negli anelli e prova ad azionare le diverse leve.

3

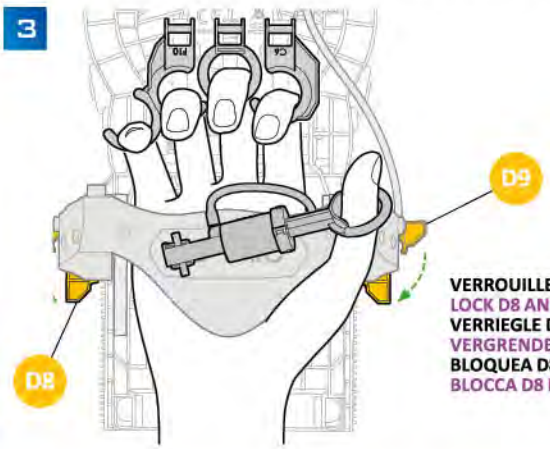

VERROUILLE D8 ET D9
LOCK D8 AND D9
VERRIEGLE D8 UND D9
VERGRENDEL D8 EN D9
BLOQUEA D8 Y D9
BLOCCA D8 E D9

4

FR Ajuste en vissant les patins. Ta main humaine doit se situer au milieu de ta main cyborg.
EN Adjust by screwing the pads. Your hand should be in the middle of the cyborg hand.
DE Passe die Größe an, indem du die Kontaktstücke verstellst. Deine Hand muss sich in der Mitte der Cyborg-Hand befinden.
NL Stel af met de glijders. Je mensenhand moet midden in je cyborghand zitten.
ES Ajusta atornillando los cojinetes. Tu mano debe estar en el medio de la mano cibernética.
IT Regola avvitando i pattini. La tua mano umana deve essere posizionata al centro della mano cyborg.

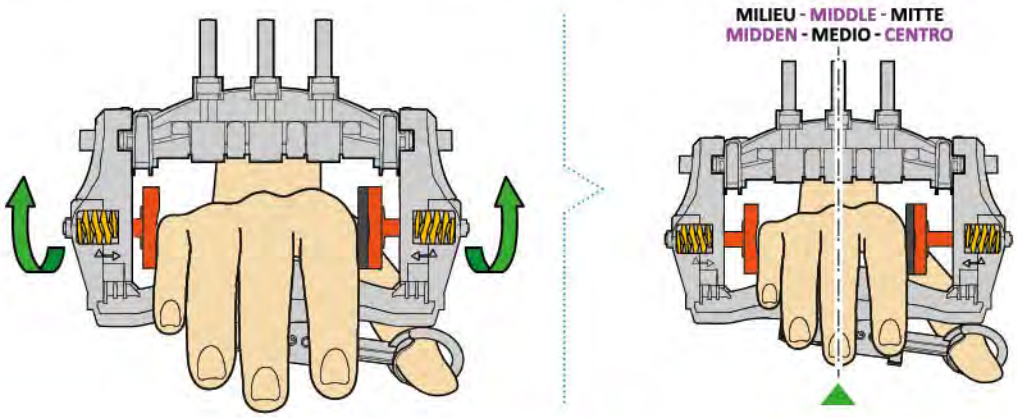

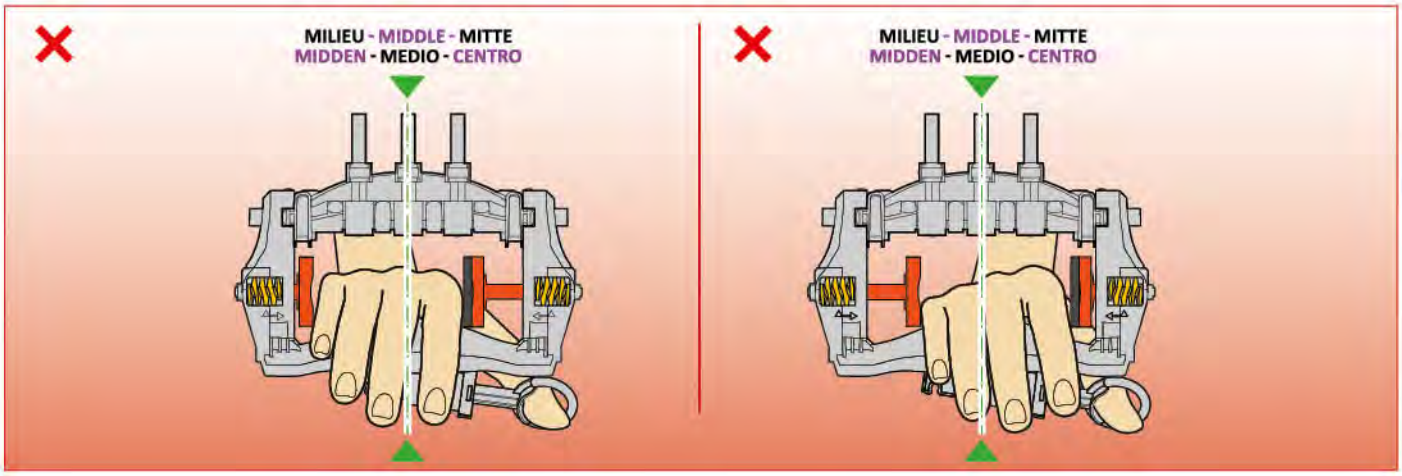

5

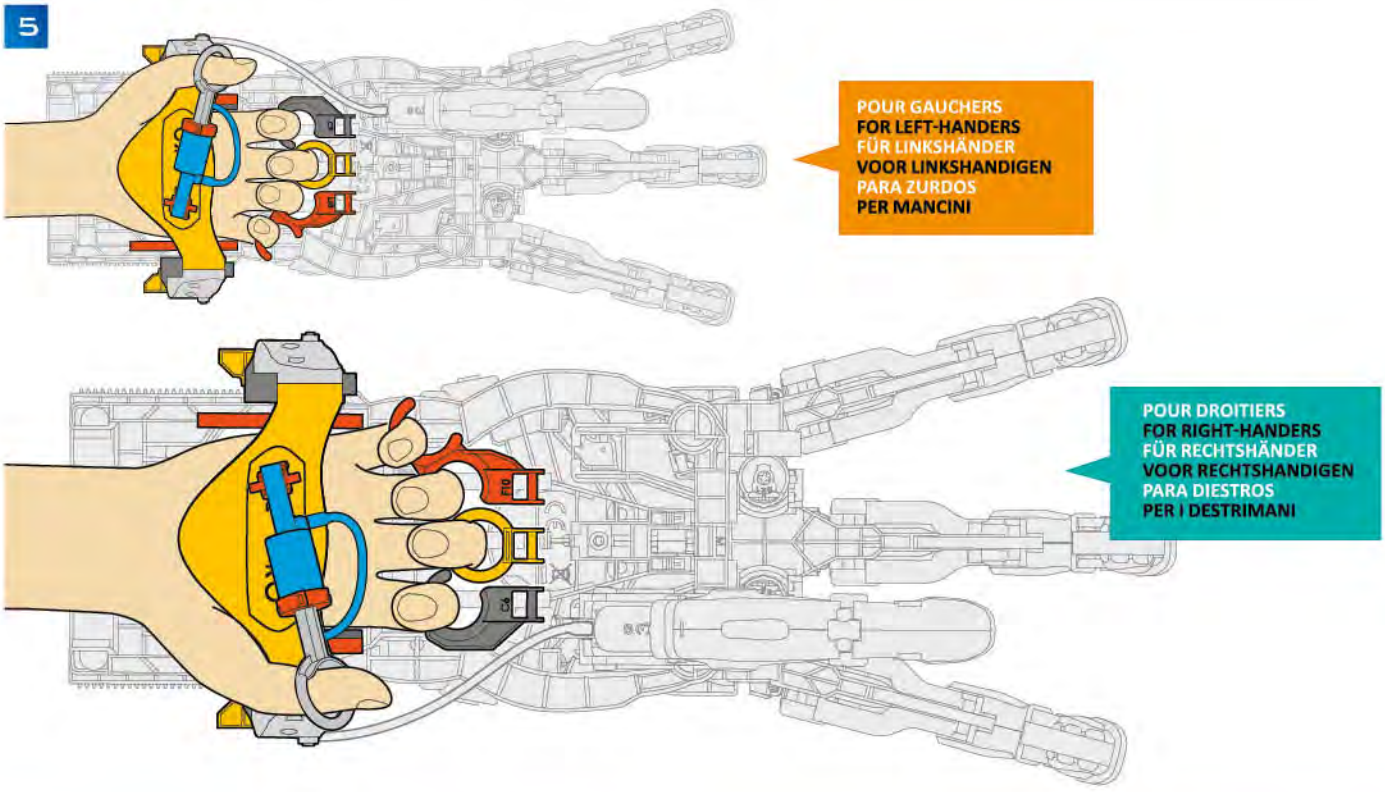

MOLETTE DE ROTATION - ROTARY KNOB
ROTATIONSKNOPF - DRAAIWIELTJE
RUEDA DE AJUSTE DE ROTACIÓN - ROTELLA DI ROTAZIONE





ENERGIE HYDROPNEUMATIQUE
HYDROPNEUMATIC ENERGY
HYDROPNEUMATISCHE ENERGIE
HYDROPNEUMATISCHE ENERGIE
ENERGÍA HIDRONEUMÁTICA
ENERGIA IDROPNEUMATICA



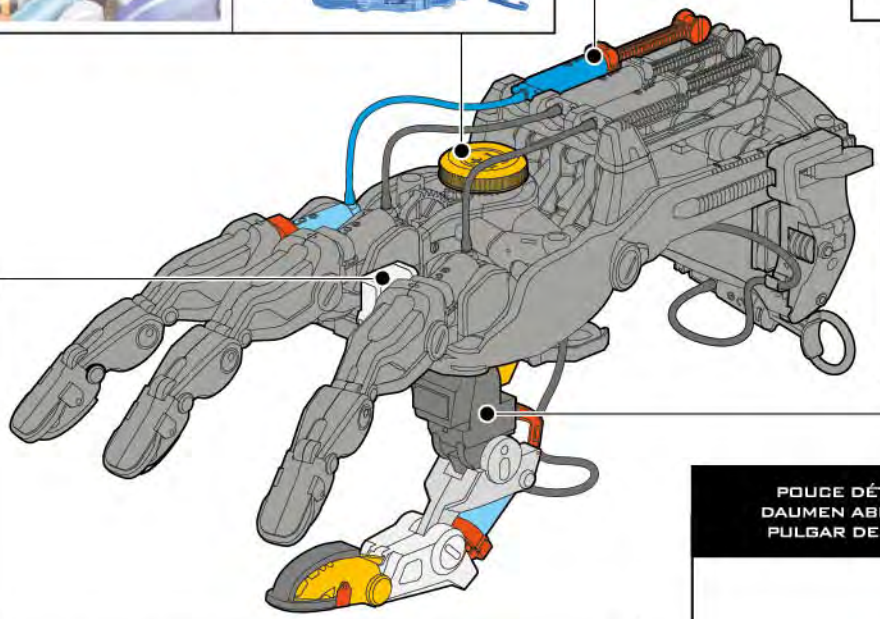

POUCE AJUSTABLE - ADJUSTABLE THUMB
DAUMEN EINSTELLBAR - VERSTELBARE DUIM
PULGAR AJUSTABLE - POLLICE REGOLABILE



POUCE DÉTACHABLE - DETACHABLE THUMB
DAUMEN ABNEHMBAR - VERWIJDERBARE DUIM
PULGAR DESMONTABLE - POLLICE AMOVIBILE



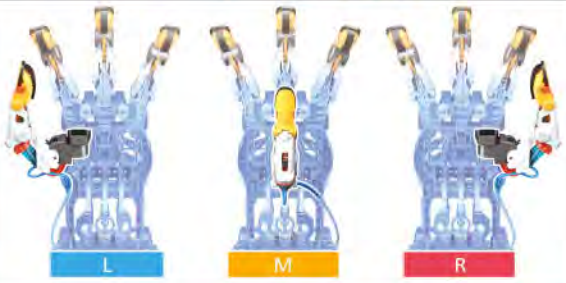

ECARTEMENT DES DOIGTS - FINGER SPACING
SPREIZUNG DER FINGER - SPREIDING VAN DE VINGERS
SEPARACIÓN DE LOS DEDOS - ALLARGAMENTO DELLE DITA







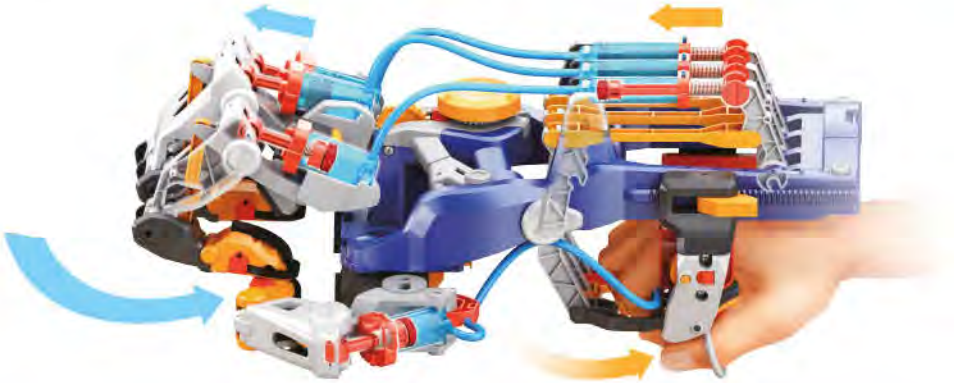

ATTENTION ! - WARNING!
ACHTUNG! - PAS OP!
¡CUIDADO! - ATTENZIONE!

1

FR Transporte ta main cyborg avec soin.
EN Take care when carrying your cyborg hand.
DE Transportiere deine Cyborg-Hand mit Vorsicht.
NL Verplaats je cyborghand heel voorzichtig.
ES Transporta la mano de ciborg con cuidado.
IT Trasporta la mano cyborg con cura.

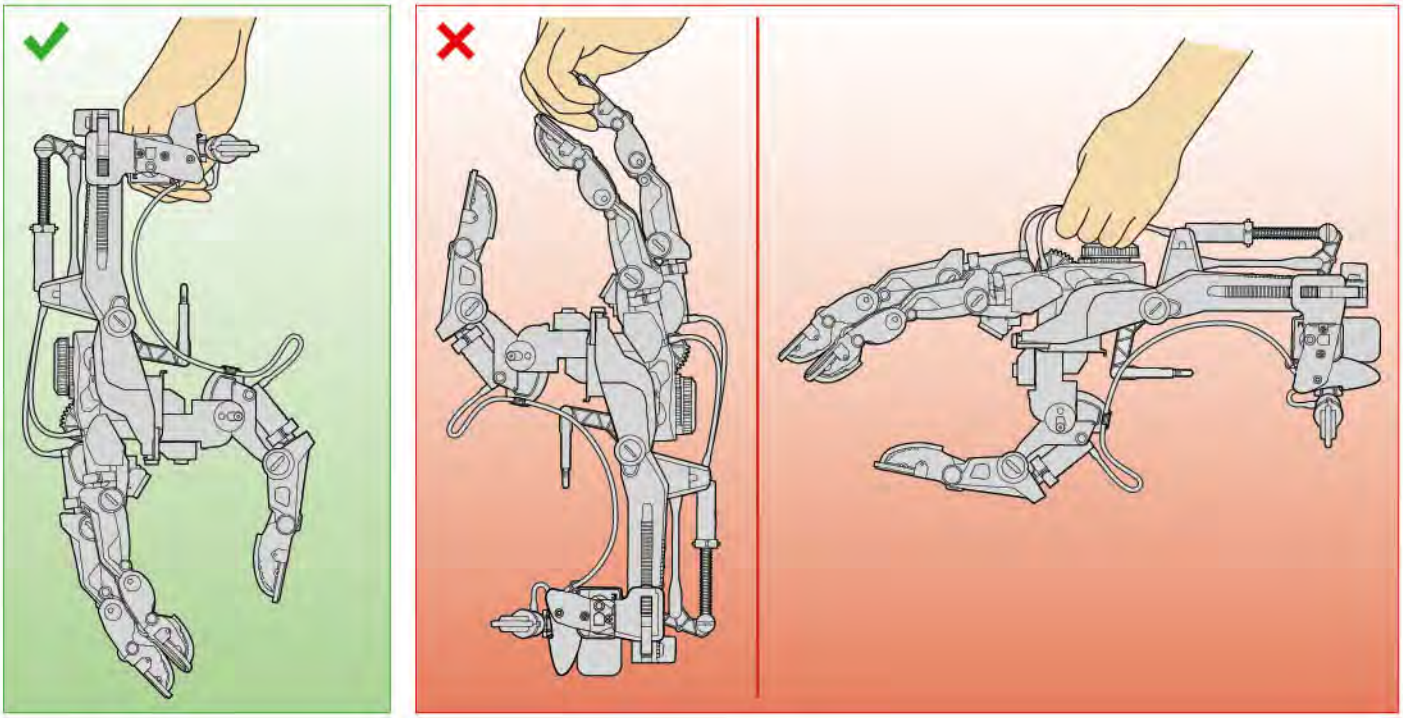

2

FR Ne porte pas d'objets trop lourds
EN Do not carry objects that are too heavy.
DE Trage keine zu schweren Dinge.
NL Laat hem geen zware voorwerpen dragen.
ES No lleves objetos demasiado pesados
IT Non afferra oggetti troppo pesanti

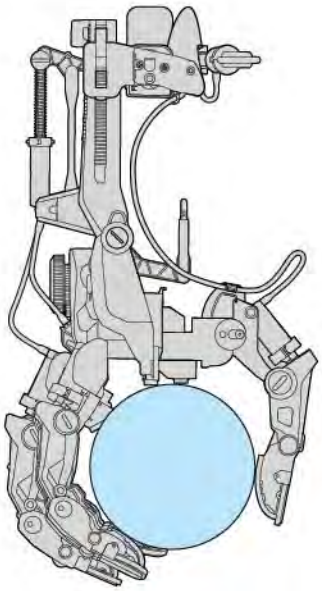

EN MODE PINCE - GRIP MODE
IM GREIFMODUS - ALS GRIJPTANG
EN MODO DE PINZA - IN MODALITÀ PINZA

max 600 g

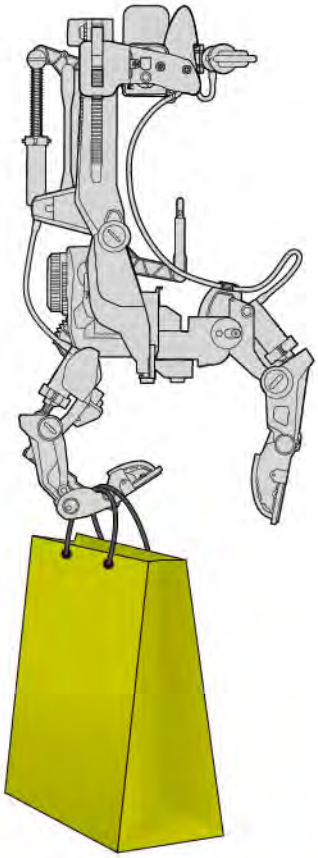

SUR UN SEUL DOIGT
SINGLE FINGER
AN EINEM FINGER
OP ÉÉN ENKELE VINGER
EN UN SOLO DEDO
SU UN SOLO DITO

max 60 g

3

FR Les doigts s'ajustent de trois degrés horizontalement et deux degrés verticalement.
EN The fingers can be adjusted by three degrees horizontally and two degrees vertically.
DE Die Finger lassen sich horizontal um drei Grad und vertikal um zwei Grad verstellen.
NL De vingers verplaatsen zich horizontaal drie graden en verticaal twee graden.
ES Los dedos se ajustan a tres grados horizontalmente y a dos grados verticalmente.
IT Le dita si regolano di tre gradi orizzontalmente e due gradi verticalmente.

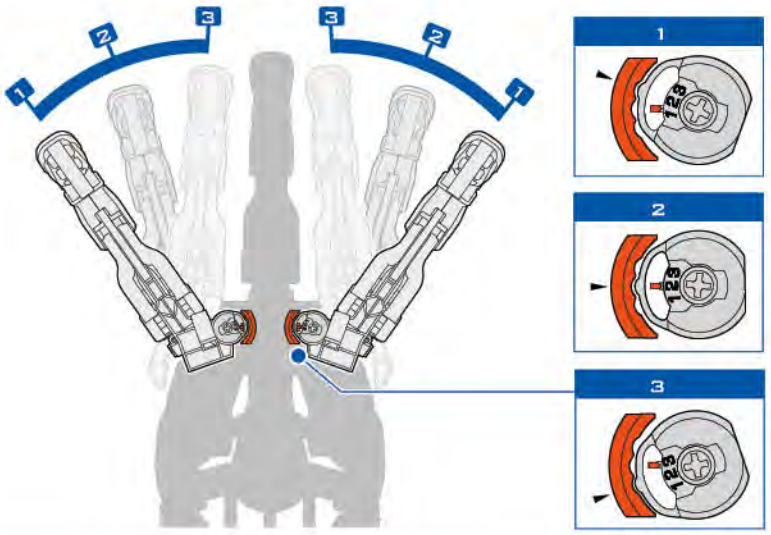

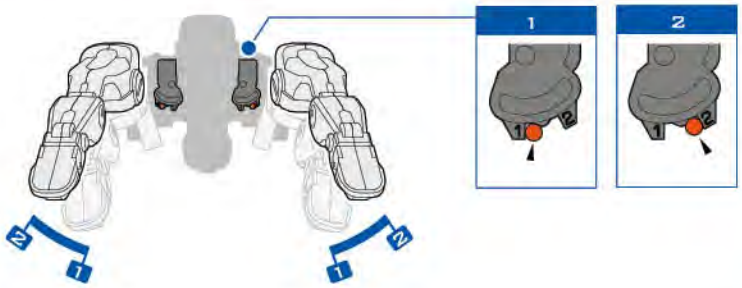

FR Ne plie pas les doigts. Tu risques de les casser.
EN Do not bend the fingers. You could break them.
DE Achte darauf, die Finger nicht zu verbiegen. Dabei könnten sie zerbrechen.
NL Plooi de vingers niet. Anders kan je ze breken.
ES No dobles los dedos, podrías romperlos.
IT Non piega le dita. Rischi di romperle.

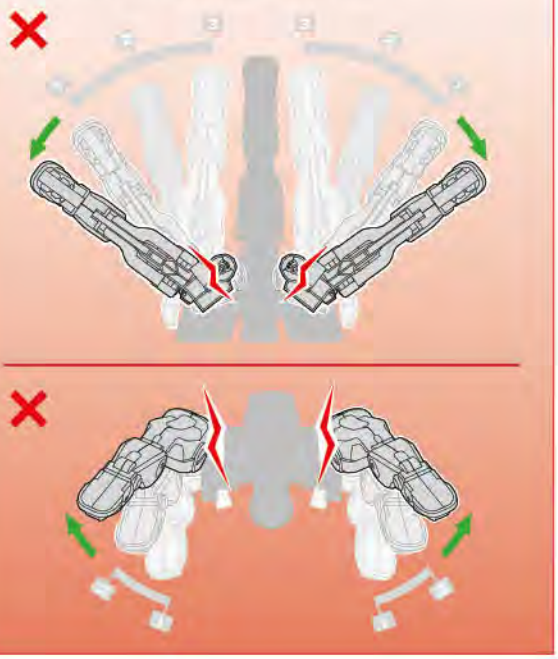

4

FR Manipule les doigts avec soin pour ne pas provoquer de fuite d'eau.
EN Handle the fingers carefully to avoid causing leaks.
DE Gehe vorsichtig mit den Fingern um, um einen Wasseraustritt zu vermeiden.
NL Beweeg de vingers heel voorzichtig zodat er geen water uitlekt.
ES Manipula los dedos con cuidado para evitar fugas de agua.
IT Manipola le dita con cura per non provocare perdite di acqua.

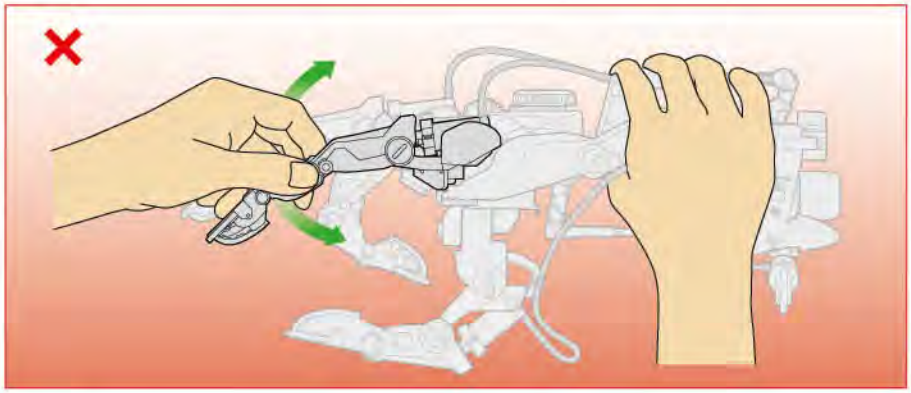

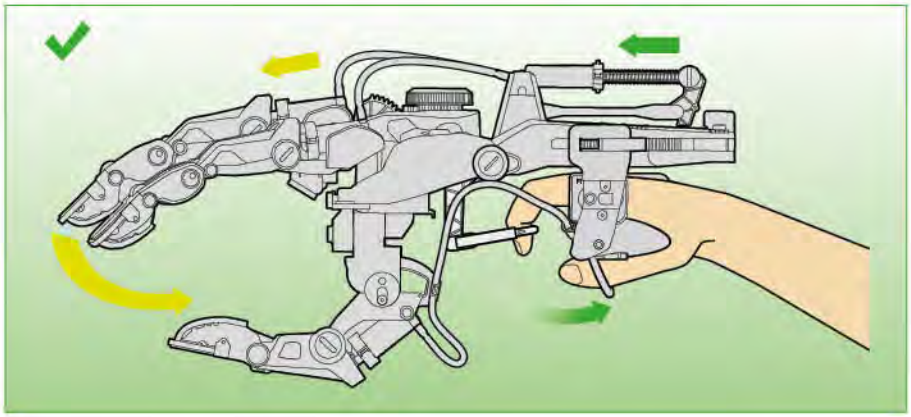

1 ATTRAPE DES PETITS OBJETS - PICK UP SMALL OBJECTS
ERGREIFE KLEINE GEGENSTÄNDE - PAKT KLEINE VOORWERPEN OP
ATRAPA PEQUEÑOS OBJETOS - AFFERRA PICCOLI OGGETTI

A

FR Place le pouce sur R si tu es droitier ou L si tu es gaucher ; puis ajuste l'angle.
EN Position the thumb in R if you are right-handed or L if you are left-handed. Then adjust the angle.
DE Bringe den Daumen in die Position R, wenn du Rechtshänder bist, oder in die Position L, wenn du Linkshänder bist; stelle dann den Winkel ein.
NL Plaats je duim op R als je rechtshandig bent of op L als je linkshandig bent. Pas dan de hoek aan.
ES Coloca el pulgar en R si eres diestro o en L si eres zurdo; luego ajusta el ángulo.
IT Posiziona il pollice su R se sei destrimane oppure L se sei mancino; poi regola l'angolo.

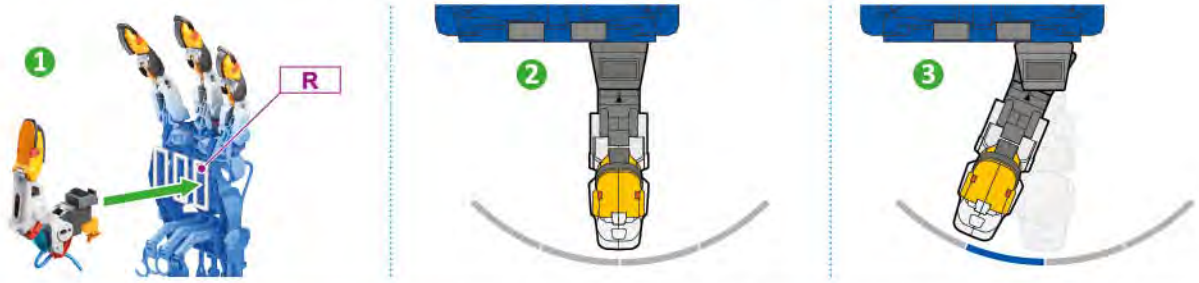

B

FR Ajuste l'écartement des doigts.
EN Adjust the finger spacing.
DE Stelle den Fingerabstand ein
NL Stel de spreiding vVan de vingers af.
ES Ajusta la separación de los dedos.
IT Regola la distanza delle dita.

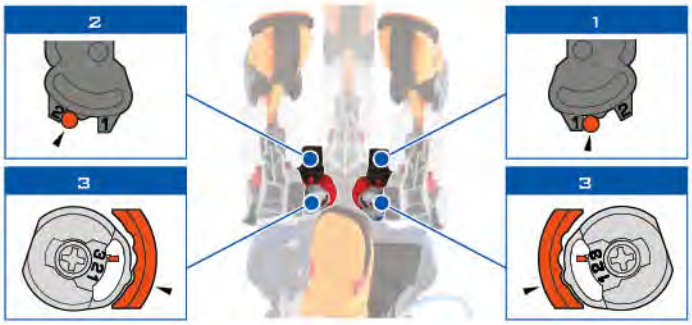

C

FR Tourne la molette pour descendre les doigts.
EN Turn the dial to lower the fingers.
DE Drehe den Knopf, um die Finger abzusenken.
NL Draai aan het wieltje om de vingers te plooien.
ES Gira la rueda de ajuste para bajar los dedos.
IT Gira la rotella per far scendere le dita.



D

FR Bouge le majeur et l'annulaire .
EN Move your middle finger and ring finger.
DE Bewege den Mittel- und Ringfinger.
NL Beweeg de middel- en de ringvinger.
ES Mueve los dedos corazón y anular.
IT Muovi il medio e l'anulare.



1-1

FR Serre ton index sur ton pouce pour attraper.
EN Press your index finger against your thumb to pick things up.
DE Drücke zum Greifen deinen Zeigefinger auf den Daumen.
NL Duw je wijsvinger naar je duim toe om iets vast te nemen.
ES Presiona el índice sobre el pulgar para atrapar.
IT Stringi l'indice sul pollice per afferrare.

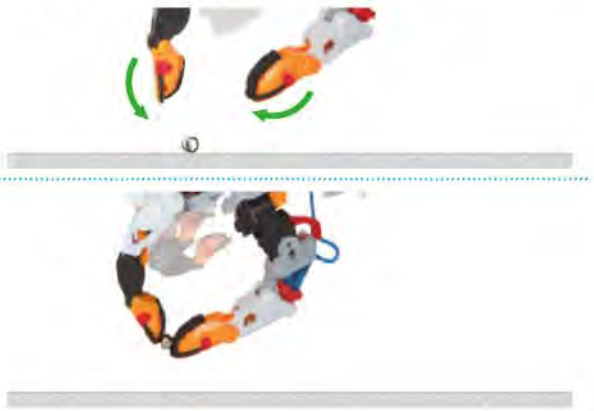

1-2

FR Tu peux aussi attraper un stylo et commencer à dessiner.
EN You can pick up a pen and start drawing.
DE Du kannst auch einen Stift in die Hand nehmen und damit etwas zeichnen.
NL Je kan ook een pen opnemen en iets tekenen.
ES También puedes coger un bolígrafo y empezar a dibujar;
IT Puoi anche afferrare una penna e iniziare a disegnare.

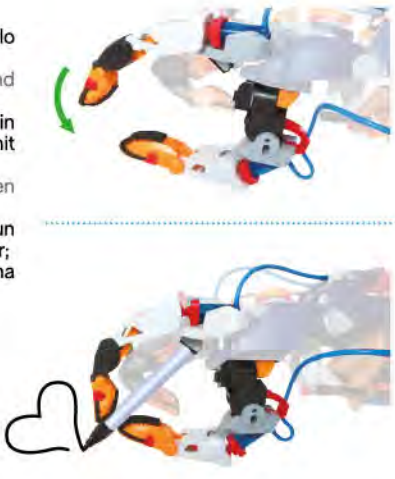

2

ATTRAPE DES GROS OBJETS - PICK UP LARGE OBJECTS
ERGREIFE GROSS GEGENSTÄNDE - GROTE VOORWERPEN VASTNEMEN
ATRAPA GRANDES OBJETOS - AFFERRA GRANDI OGGETTI

A

FR Place le pouce sur M.
EN Position the thumb in M.
DE Bringe den Daumen in die Position M.
NL Plaats je duim op M.
ES Coloca el pulgar en M.
IT Posiziona il pollice su M.

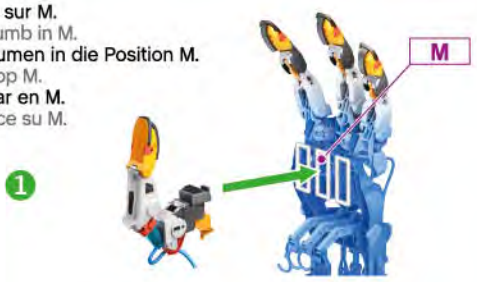

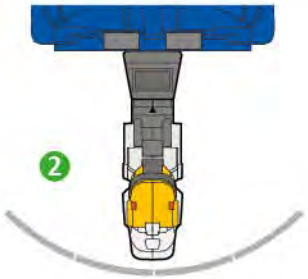

B

FR Ajuste l'écartement des doigts.
EN Adjust the finger spacing.
DE Stelle den Fingerabstand ein.
NL Stel de spreiding van de vingers af.
ES Ajusta la separación de los dedos.
IT Regola la distanza delle dita.

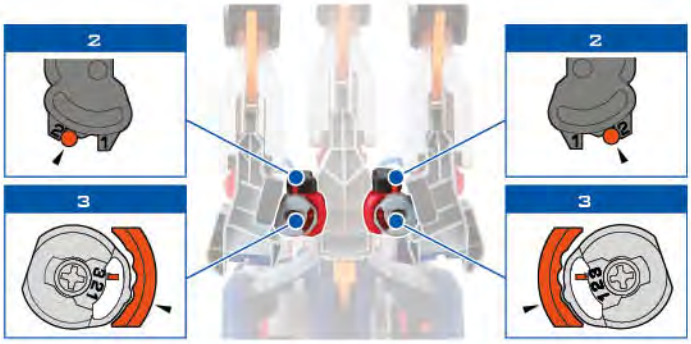

C

FR Tourne la molette pour monter les doigts.
EN Turn the dial to raise the fingers.
DE Drehe den Knopf, um die Finger anzuheben.
NL Draai aan het wieltje om de vingers te openen.
ES Gira la rueda de ajuste para levantar los dedos.
IT Gira la rotella per far salire le dita.







FR Essaye de trouver d'autres idées.
EN Try to find other ideas.
DE Vielleicht fallen dir ja noch weitere Ideen ein!
NL Probeer zelf andere ideeën te vinden.
ES A ver si se te ocurren más ideas.
IT Prova a trovare altre idee.



Résolution des problèmes - Troubleshooting
Problemlösung - Problemen oplossen
Resolución de problemas - Risoluzione dei problemi

A
Si les doigts fonctionnent mal - If the fingers do not work properly
Die Finger funktionieren nicht richtig - Als de vingers slecht werken
Si los dedos funcionan mal - Se le dita funzionano male

FR
1. Il y a peut-être trop d'air dans le cylindre G1. Retourne à la page 18.
2. Vérifie l'installation des cylindres (pages 14-15)
3. Vérifie l'installation du châssis et des doigts (pages 8 à 12)

EN
1. There may be air in cylinder G1. Return to page 18.
2. Check the installation of the cylinders (pages 14-15)
3. Check the installation of the chassis and the fingers (pages 8 to 12)

DE
1. Möglicherweise befindet sich zu viel Luft im Zylinder G1. Schaue auf Seite 18 nach.
2. Überprüfe die Anordnung der Zylinder (Seiten 14-15).
3. Überprüfe die Anordnung des Rahmens und der Finger (Seiten 8-12).

NL
1. Mogelijk zit er te veel lucht in de cilinder G1. Ga terug naar pagina 18.
2. Controleer of de cilinders goed zijn geplaatst (pagina's 14-15)
3. Controleer of het chassis en de vingers goed zijn geplaatst (pagina's 8 t.e.m. 12)

ES
1. Puede haber demasiado aire en el cilindro G1. Vuelve a la página 18.
2. Comprueba la instalación del cilindro (páginas 14-15).
3. Comprueba la instalación del chasis y los dedos (páginas 8 a 12).

IT
1. Probabilmente nel cilindro G1 c'è troppa aria. Torna a pagina 18.
2. Verifica l'installazione dei cilindri (pagine 14-15)
3. Verifica l'installazione del telaio e delle dita (pagine 8-12)

B
Si les doigts ne bougent pas de haut en bas
If the fingers do not lower
Die Finger bewegen sich nicht von oben nach unten
Als de vingers niet naar beneden toe bewegen
Si los dedos no se mueven de arriba abajo
Se le dita non si muovono dall'alto al basso

FR Vérifie les étapes 1 à 6, page 22.
EN Check steps 1 to 6, page 22.
DE Überprüfe die Schritte 1 bis 6 auf Seite 22.
NL Controleer de stappen 1 tot 6 op pagina 22.
ES Comprueba los pasos 1 a 6 de la página 22.
IT Verifica le tappe da 1 a 6, pagina 22.



C
Si le pouce fonctionne mal - If the thumb does not work properly
Der Daumen funktioniert nicht richtig - Als de duim slecht werkt
Si el pulgar funciona mal - Se il pollice funziona male:

FR
1. Il y a peut-être trop d'air dans le cylindre G2. Retourne à la page 18.
2. Vérifie l'installation des tubes (page 21, étape 8)
3. Vérifie l'installation des cylindres (pages 14-15)
4. Vérifie l'installation du pouce (pages 19-20)

EN
1. There may be air in cylinder G2. Return to page 18.
2. Check the installation of the tubes (pages 21, step 8)
3. Check the installation of the cylinders (pages 14-15)
4. Check the installation of the thumb (pages 19-20)

DE
1. Möglicherweise befindet sich zu viel Luft im Zylinder G2. Schaue auf Seite 18 nach.
2. Überprüfe die Anordnung der Schläuche (Seite 21, Schritt 8).
3. Überprüfe die Anordnung der Zylinder (Seiten 14-15).
4. Überprüfe die Anordnung des Daumens (Seiten 19-20).

NL
1. Mogelijk zit er te veel lucht in de cilinder G2. Ga terug naar pagina 18.
2. Controleer of de buizen goed zijn geplaatst (pagina 21, stap 8)
3. Controleer of de cilinders goed zijn geplaatst (pagina's 14-15)
4. Controleer of de duim goed is geplaatst (pagina's 19-20)

ES
1. Puede haber demasiado aire en el cilindro G2. Vuelve a la página 18.
2. Comprueba la instalación de los tubos (página 21, paso 8).
3. Comprueba la instalación del cilindro (páginas 14-15).
4. Comprueba la instalación del pulgar (páginas 19-20).

IT
1. Probabilmente nel cilindro G2 c'è troppa aria. Torna a pagina 18.
2. Verifica l'installazione dei tubi (pagina 21, tappa 8)
3. Verifica l'installazione dei cilindri (pagine 14-15)
4. Verifica l'installazione del pollice (pagine 19-20)

D

En cas de fuite d'eau - If water leaks out
Bei Wasseraustritt - Bij een waterlek
En caso de fugas de agua - In caso di perdita di acqua

1 **AU NIVEAU DES DOIGTS** - FROM THE FINGERS
AN DEN FINGERN - **TER HOOGTE VAN DE VINGERS**
POR LOS DEDOS - A LIVELLO DELLE DITA

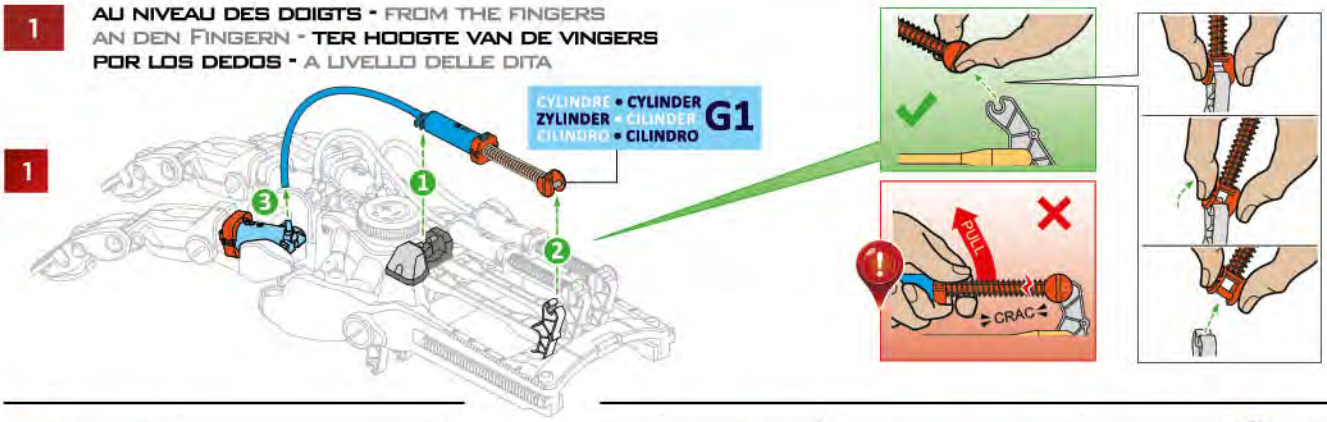

2

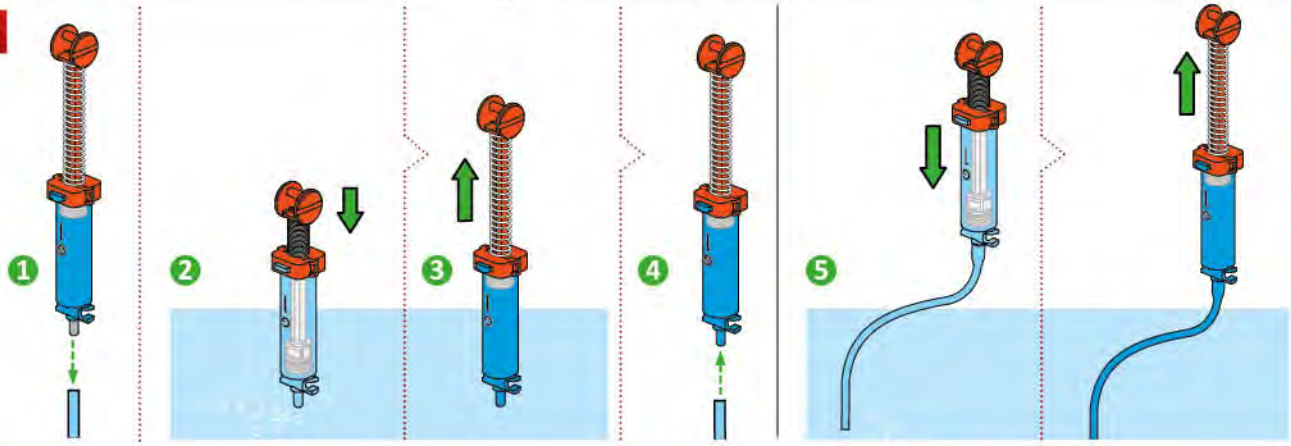

2 FR Appuie sur le piston jusqu'en bas
EN Press the piston to the bottom
DE Den Kolben bis nach unten drücken
NL Druk de zuiger neer
ES Empuja el émbolo totalmente hacia abajo
IT Premi il pistone fino in fondo

3 FR Remonte le piston jusqu'en haut
EN Raise the piston back to the top
DE Den Kolben nach oben ziehen
NL Trek de zuiger terug omhoog
ES Tira del émbolo totalmente hacia arriba
IT Fai risalire il pistone fino in alto

5 FR Remplis le cylindre et le tube
EN Fill the cylinder and the tube
DE Fülle den Zylinder und den Schlauch
NL Vul de cilinder en de buis
ES Llena el cilindro y el tubo
IT Riempi il cilindro e il tubo

3

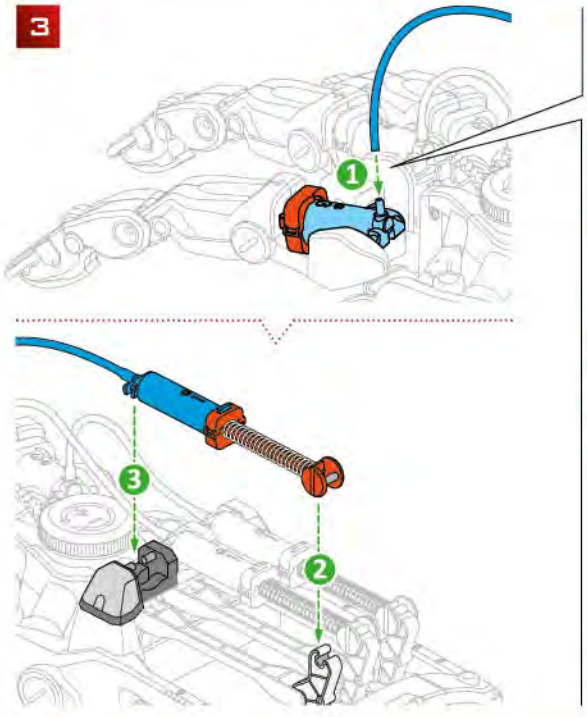

FR Pousse le piston jusqu'au bout pour enlever le trop-plein d'air
EN Push the piston to the end to remove any excess air
DE Drücke den Kolben bis zum Anschlag, um überschüssige Luft zu entfernen.
NL Druk de zuiger tot het einde om het teveel aan lucht te verwijderen.
ES Empuja el cilindro hasta el fondo para eliminar el exceso de aire.
IT Spingi il pistone fino alla fine per togliere il troppopieno di aria



FR Enfonce le tube jusqu'au bout.
ES Push the tube on as far as it will go.
DE Schiebe den Schlauch ganz hinein.



NL Druk de tube tot het uiterste.
ES Empuja el tubo hasta el fondo.
IT Inserisci il tubo fino alla fine.



2 AU NIVEAU DU POUCE - FROM THE THUMB
AM DAUMEN - TER HOOGTE VAN DE DUIM
POR EL PULGAR - A LIVELLO DEL POLLICE

1

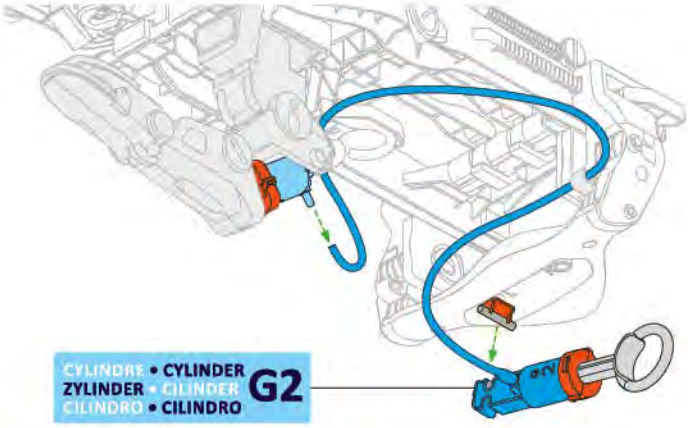

2

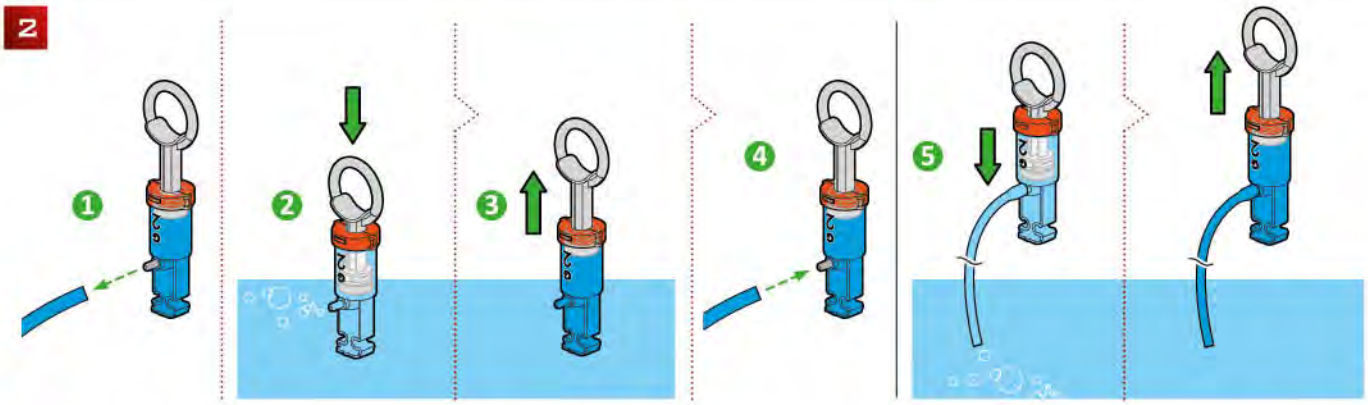

2 FR Appuie sur le piston jusqu'en bas
EN Press the piston to the bottom
DE Den Kolben bis nach unten drücken
NL Druk de zuiger neer
ES Empuja el émbolo totalmente hacia abajo
IT Premi il pistone fino in fondo

3 FR Remonte le piston jusqu'en haut
EN Raise the piston back to the top
DE Den Kolben nach oben ziehen
NL Trek de zuiger terug omhoog
ES Tira del émbolo totalmente hacia arriba
IT Fai risalire il pistone fino in alto

5 FR Remplis le cylindre et le tube
EN Fill the cylinder and the tube
DE Fülle den Zylinder und den Schlauch
NL Vul de cilinder en de buis
ES Llena el cilindro y el tubo
IT Riempi il cilindro e il tubo

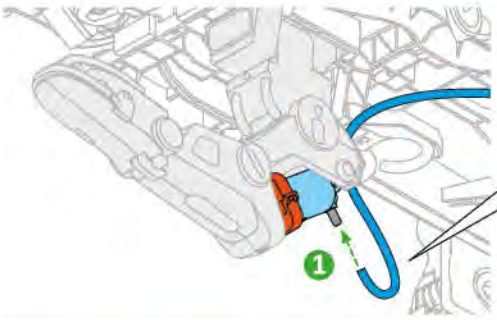

FR Pousse le piston jusqu'au bout pour enlever le trop-plein d'air
EN Push the piston to the end to remove any excess air
DE Drücke den Kolben bis zum Anschlag, um überschüssige Luft zu entfernen.
NL Druk de zuiger tot het einde om het teveel aan lucht te verwijderen.
ES Empuja el cilindro hasta el fondo para eliminar el exceso de aire.
IT Spingi il pistone fino alla fine per togliere il troppopieno di aria



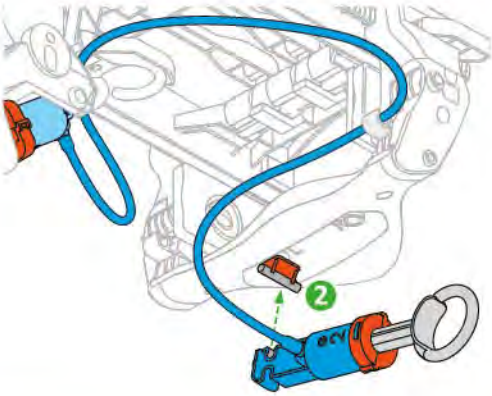

FR Enfonce le tube jusqu'au bout.
ES Push the tube on as far as it will go.
DE Schiebe den Schlauch ganz hinein.
NL Druk de tube tot het uiterste.
ES Empuja el tubo hasta el fondo.
IT Inserisci il tubo fino alla fine.

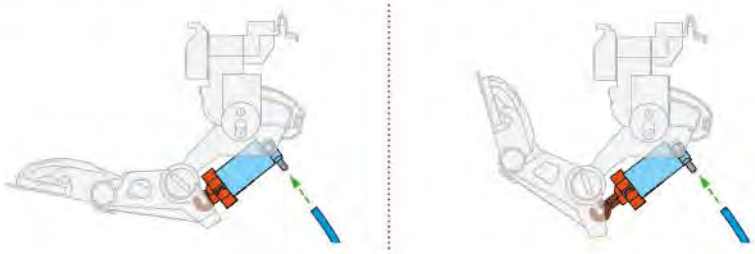



FR MISE EN GARDE : Uniquement pour enfants de 8 ans et plus.
ATTENTION ! Ne convient pas aux enfants de moins de 36 mois.
Présence de petits éléments susceptibles d'être ingérés. Danger d'étouffement.
ATTENTION ! A utiliser sous la surveillance rapprochée d'un adulte.
Présence de pointes et de bords coupants fonctionnels.
GARDER L'EMBALLAGE POUR REFERENCE FUTURE.
Les couleurs et le contenu peuvent varier légèrement.

EN WARNING: For children aged 8 and over only.
WARNING! Not suitable for children under 36 months due to small parts which can be ingested. Choking hazard.
WARNING! To be used under the direct supervision of an adult.
Presence of functional sharp points and edges.
RETAIN THE PACKAGING FOR FUTURE REFERENCE.
The colors and content may slightly vary.

DE WARNUNG: Für Kinder ab 8 Jahren.
ACHTUNG! Nicht für Kinder unter 36 Monaten geeignet wegen verschluckbarer Kleinteile. Erstickungsgefahr.
ACHTUNG ! Nur unter der direkten Aufsicht eines Erwachsenen benutzen. Verletzungsgefahr durch Spitzen und funktionelle Schneidkanten.
BEWAHREN SIE DIE VERPACKUNG FÜR ZUKÜNFTIGE REFERENZ.
Farben und Inhalte können leicht variieren.

NL LET OP: Alleen voor kinderen ouder dan 8 jaar
WAARSCHUWING! Niet geschikt voor kinderen jonger dan 36 maanden, vanwege kleine onderdelen. Verstikkingsgevaar.
WAARSCHUWING ! Alleen gebruiken onder toezicht van een volwassene. Aanwezigheid van scherpe punten en randen !
VERPAKKING BEWAREN VOOR REFERENTIE.
De kleuren en inhoud kunnen iets afwijken.

ES ADVERTENCIA: Únicamente para niños a partir de 8 años.
¡ADVERTENCIA! No conviene para niños menores de 36 meses ya que contiene piezas pequeñas que podrían ser ingeridas. Peligro de asfixia.
¡ATENCIÓN! Se utilizará exclusivamente bajo la vigilancia directa de una persona adulta. Presencia de una punta afilada o bordes cortantes.
GUARDAR EL EMBALAJE PARA FUTURAS CONSULTAS.
Los colores y contenido pueden variar ligeramente.

IT AVVERTIMENTO: Unicamente per bambini di 8 anni e più.
AVVERTENZA! Non adatto a bambini di età inferiore a 36 mesi.
Contiene piccole parti che potrebbero essere ingerite. Pericolo di soffocamento.
AVVERTENZA! Da usare sotto la sorveglianza di un adulto. Presencza di punte acuminate e bordi taglienti funzionali.
CONSERVARE L'IMBALLAGIO PER UNA CONSULTAZIONE FUTURA.
I colori e contenuti possono variare leggermente.

RETROUVEZ-NOUS SUR
FIND US ON

Buki France

Développé et distribué par :
Developed and distributed by :
BUKI France
38 av. François Mitterrand
72000 Le Mans - FRANCE
Tél: +33 1 46 65 09 92
E-mail : sav@bukifrance.com
www.bukifrance.com

0-3 CE UKCA 8+